Esperimenti con TTL e 8080A

VOLUME 2 - ELETTRONICA DIGITALE, TECNICHE DI PROGRAMMAZIONE E INTERFACCIAMENTO DEI MICROCOMPUTER

EDIZIONE ITALIANA

PETER R. RONY

GRUPPO EDITORIALE JACKSON

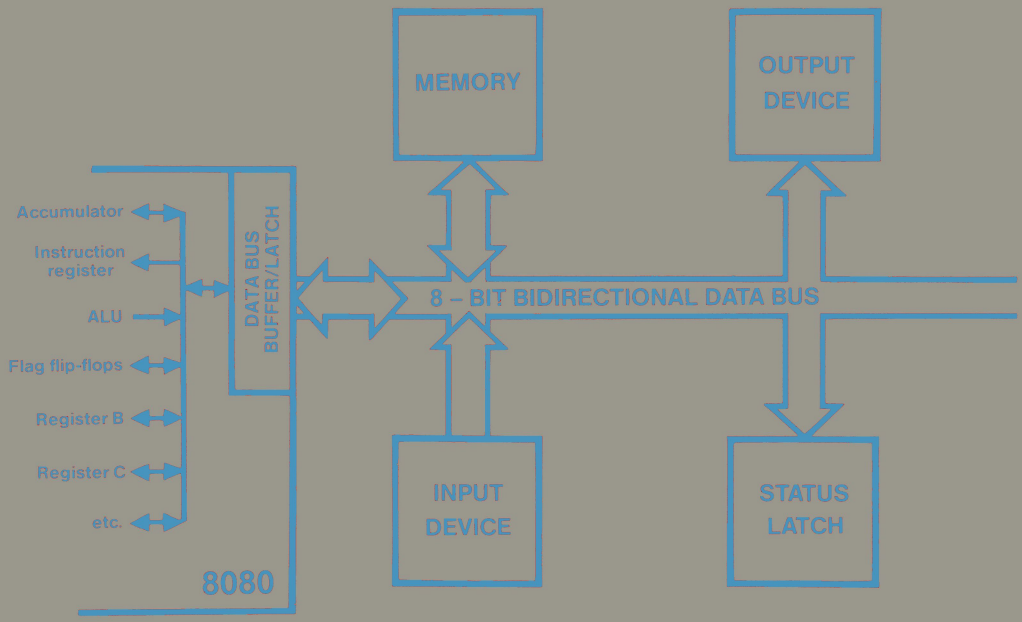

Esperimenti con TTL e 8080A

VOLUME 2 - ELETTRONICA DIGITALE, TECNICHE DI PROGRAMMAZIONE E INTERFACCIAMENTO DEI MICROCOMPUTER

PETER R. RONY
Department of Chemical Engineering
Virginia Polytechnic Institute & State University
Blacksburg, Virginia 24061

GRUPPO
EDITORIALE
JACKSON
Via Rosellini, 12
20124 Milano

© Copyright per l'edizione originale Peter R. Rony
© Copyright per l'edizione italiana Gruppo Editoriale Jackson

Tutti i diritti sono riservati. Nessuna parte di questo libro può essere riprodotta, posta in sistemi di archiviazione, trasmessa in qualsiasi forma o mezzo, elettronico, meccanico, fotocopiatura, etc., senza autorizzazione scritta.

Terza edizione: 1981

Stampato in Italia da
Stabilimento Grafico Matarelli S.p.A. - Via Antoine Watteau, 7 - 20125 MILANO

INTRODUZIONE ALL'EDIZIONE ITALIANA

Questa trattazione, composta da due volumi, ha rappresentato negli Stati Uniti una pietra miliare nella divulgazione e nell'insegnamento dell'elettronica digitale e delle tecniche di utilizzo dei microprocessori.

I testi sono sorti da esperienze didattiche dell'autore, che svolge attività di ricercatore e docente presso il Virginia Polytechnic Institute and State University.

Questa esperienza scolastica ad alto livello è una delle caratteristiche più interessanti di questi due libri, che possono anche essere utilizzati come validi manuali di autoistruzione.

Nella preparazione dell'edizione italiana, abbiamo cercato il più possibile di mantenere lo stile colloquiale dell'autore, che del resto dal punto di vista umano è molto estroverso ed entusiasta della sua attività di ricercatore.

Abbiamo mantenuto molti termini tecnici inglesi sia per il diffuso utilizzo che se ne fa nella corrente terminologia elettronica, sia per familiarizzare il lettore con un certo linguaggio, che sempre più è presente nella letteratura tecnica.

Le apparecchiature descritte nei volumi e e utilizzate negli esperimenti, hanno avuto origine dall'attività di rierca dell'autore, secondo precise esigenze didattiche; queste apparecchiature sono prodotte dalla E-L Instruments.

Un particolare ringraziamento va a quanti hanno collaborato alla realizzazione della versione italiana di questi libri, l'Ing. Aldo Cavalcoli, l'Ing. Valerio Scibilia, l'Ing. Ettore Valsecchi, la Sig.na Daniela Fornari, la Sig.ra Rosaria Lucano, il Sig. Marcello Longhini, la Sig.ra Francesca Di Fiore, il Sig. Giampietro Zanga e il Sig. Paolo Reina.

Un ringraziamento va anche alla Microlem s.a.s. - Via C. Monteverdi, 5 - 20131 Milano - distributore per l'Italia delle apparecchiature della E-L Instruments - l'organizzazione che ha reso possibile e agevolato il nostro lavoro.

Siamo particolarmente grati anche a "La Scuola di Elettronica di Milano" che, utilizzando i nostri testi per i suoi apprezzatissimi corsi, svolge una continua e scrupolosa revisione.

Questa terza edizione, riveduta e corretta, è stata possibile grazie al lavoro svolto dalla succitata Scuola.

Gruppo Editoriale Jackson

SOMMARIO

INTRODUZIONE ALL'EDIZIONE ITALIANA III

PREFAZIONE XI

CAPITOLO 16 - COSA VUOL DIRE INTERFACCIARE?

Introduzione 16-1
Obiettivi 16-1
La rivoluzione della macchina intelligente 16-2
Microprocessore e microcomputer 16-5
Hardware e software 16-7
Cosa è un controllore? 16-7
Dove si collocano i microcomputer 16-8
Gerarchie di computer 16-10
Un tipico microcomputer 8080 16-12
Bus di indirizzamento 16-13
Data bus bidirezionale 16-14
Bus di controllo 16-14
Cosa vuol dire interfacciare? 16-17
Cosa è un dispositivo di I/O? 16-19
Domande riepilogative 16-20
Risposte 16-21

CAPITOLO 17 - IMPULSI DI SELEZIONE DISPOSITIVO

Introduzione 17-1
Obiettivi 17-1
Che cosa è un impulso di selezione dispositivo 17-2
La sostituzione dell'hardware con il software: uso dell'impulso di selezione dispositivo 17-2
Uso degli impulsi di selezione dispositivo per lo strobe dei circuiti integrati 17-5
Come si generano gli impulsi di selezione dispositivo 17-6
Istruzioni di ingresso/uscita 17-15
I cicli macchina fetch, input e output 17-16
Primo programma 17-17
Secondo programma 17-18
Introduzione agli esperimenti 17-19
Esperimento N. 1 17-20
Esperimento N. 2 17-23
Esperimento N. 3 17-25
Esperimento N. 4 17-30
Esperimento N. 5 17-35
Esperimento N. 6 17-40
Esperimento N. 7 17-44
Esperimento N. 8 17-46
Esperimento N. 9 17-49
Domande riepilogative 17-53
Risposte 17-54

CAPITOLO 18 - IL SET DI ISTRUZIONI 8080A

Introduzione 18-1
Obiettivi 18-1
La programmazione con i microcomputer 18-2
Fonti d'informazione per la programmazione 8080 18-2
Sommario del set di istruzioni dell'8080 18-6
I registri del microprocessore 8080 18-7
Che tipi di operazioni esegue il microprocessore 8080A? 18-10
Codice mnemonico delle istruzioni dell'8080 18-12
Set di istruzioni 18-18
Gruppo trasferimento dati 18-21
Gruppo aritmetico 18-30
Gruppo logico 18-42
Gruppo di salto 18-48
Gruppo stack, I/O, controllo macchina 18-59
Introduzione agli esperimenti 18-69
Esperimento N. 1 18-70
Esperimento N. 2 18-72
Esperimento N. 3 18-76
Elenco ottale/esadecimale del set di istruzioni 8080 18-83
Sommario del set di istruzioni 8080 18-89
Domande riepilogative 18-90
Risposte 18-92

CAPITOLO 19 - LE TECNICHE DI BUS DATI NELL'USO DI DISPOSITIVI THREE-STATE

Introduzione 19-1
Obiettivi 19-1
Che cosa è un bus? 19-2
Bussing three-state 19-2
Esempi di semplici sistemi bus 19-4
Buffer three-state 74125 19-6
Buffer three-state 74126 19-7
Buffer three-state 8095 19-7
Altri dispositivi three-state 19-8
Introduzione agli esperimenti 19-10
Esperimento N. 1 19-11
Esperimento N. 2 19-13
Esperimento N. 3 19-15
Esperimento N. 4 19-17
Domande riepilogative 19-19
Risposte 19-20

CAPITOLO 20 - INTRODUZIONE ALLE TECNICHE DI I/O TRAMITE L'ACCUMULATORE

Introduzione 20-1
Obiettivi 20-1
Che cosa è "input/output" (ingresso/uscita)? 20-2
Uscita del microcomputer 20-5
Alcuni circuiti di latch di uscita 20-6
Capacità di pilotaggio in uscita 20-12
Ingresso al microcomputer 20-13
Alcuni circuiti d'ingresso basati sul buffer three-state 20-13
Istruzioni di I/O dell'accumulatore 20-15
Primo programma di I/O 20-15
Secondo programma 20-15
Terzo programma 20-16
Quarto programma 20-17
Quinto programma 20-18
Introduzione agli esperimenti 20-20
Esperimento N. 1 20-21
Esperimento N. 2 20-26
Esperimento N. 3 20-33
Domande riepilogative 20-39
Risposte 20-40

CAPITOLO 21 - INTRODUZIONE ALLE TECNICHE DI INGRESSO/USCITA MEMORY-MAPPED

Introduzione 21-1
Obiettivi 21-1
I/O memory mapped e I/O tramite accumulatore 21-2
Come si generano impulsi di selezione localizzati in mappa di memoria . 21-3
I/O memory mapped: uso del bit d'indirizzo A-15 21-6
Istruzioni di I/O memory mapped 21-8
L'indirizzo della locazione di memoria M è contenuto nella coppia di registri H 21-8
L'indirizzo della locazione di memoria M è contenuto nella coppia di registri B 21-9
L'indirizzo della locazione di memoria M è contenuto nella coppia di registri D 21-9
L'indirizzo della locazione di memoria M è contenuto nel secondo e nel terzo byte di istruzioni 21-10
I cicli macchina memory read e memory write 21-10
Primo programma 21-11
Alcuni circuiti di ingresso/uscita 21-12
Secondo programma 21-14
Terzo programma 21-15
Quarto programma 21-15
Quinto programma 21-16
Sesto programma 21-17
Settimo programma 21-18
Ottavo programma 21-19
Introduzione agli esperimenti 21-21
Esperimento N. 1 21-22
Esperimento N. 2 21-27
Esperimento N. 3 21-31
Esperimento N. 4 21-34
Domande riepilogative 21-37
Risposte 21-38

CAPITOLO 22 - L'INGRESSO/USCITA DEL MICROCOMPUTER: ALCUNI ESEMPI

Introduzione 22-1
Obiettivi 22-1
L'acquisizione dati con un microcomputer 8080 22-2
Quanti canali dati? 22-2
Memorizzazione a breve o a lungo termine? 22-2
Quante informazioni in un solo canale? 22-3
Che cosa fare dei dati acquisiti? 22-3
Quanti canali al secondo? 22-3
Primo programma: acquisizione di 64 canali di dati a 8 bit 22-3
Secondo programma: acquisizione lenta di canali dati 22-5
Terzo programma: uscita da un sistema di acquisizione dati 22-7
Quarto programma: come si rivela un carattere ASCII 22-7
Altri metodi per generare ritardi di tempo 22-10
Introduzione agli esperimenti 22-11
Esperimento N. 1 22-12
Esperimento N. 2 22-17
Esperimento N. 3 22-20
Esperimento N. 4 22-24
Esperimento N. 5 22-27
Esperimento N. 6 22-31
Esperimento N. 7 22-37
Esperimento N. 8 22-39
Esperimento N. 9 22-46
Domande riepilogative 22-51
Risposte 22-52

CAPITOLO 23 - FLAG E INTERRUZIONI

Introduzione 23-1
Obiettivi 23-1
Che cosa è un flag? 23-2
Primo esempio: come si interfaccia una tastiera 23-2
Secondo esempio: controllo del livello di un solvente 23-6
Operazione di interrogazione ciclica 23-9
Che cosa è un'interruzione 23-10
Tipi di interruzione 23-10
Ripristino: RST X 23-12
Abilitazione e disabilitazione dell'interruzione: EI e DI 23-13
Terzo esempio: applicazione dell'interruzione all'interfaccia di una tastiera 23-14
Interruzioni con priorità 23-18
Interruzioni con priorità da hardware 23-21
Il software di gestione delle interruzioni 23-24
Introduzione agli esperimenti 23-30
Esperimento N. 1 23-31
Esperimento N. 2 23-34
Esperimento N. 3 23-37
Esperimento N. 4 23-39
Esperimento N. 5 23-42
Esperimento N. 6 23-46
Esperimento N. 7 23-49
Esperimento N. 8 23-54
Esperimento N. 9 23-58
Esperimento N. 10 23-63
Esperimento N. 11 23-69
Esperimento N. 12 23-73
Domande riepilogative 23-77
Risposte 23-78

APPENDICI

Appendice 1: Riferimenti A-1
Appendice 2: Dizionario dei termini usati nei Bugbooks V e VI A-3
Appendice 3: Outboards® A-19
- Power Outboards A-19
- Logic Switch Outboards A-22
- Led lamp monitor Outboards A-23
- Pulser Outboards A-23
- Display e latch/display Outboards A-24
- Clock Outboards A-27
- Breadboarding station Outboard A-27
- Decoder Outboard A-30
- Monostable Outboard A-30
- Latch Outboard A-30
- Multiplexer Outboard A-31
- Counter Outboards A-31
- Driver/inverter/NOR Outboard A-31
- Universal asynchronous receiver/transmitter Outboard A-33
- TTL/RS - 232C Interface Outboard A-33
- Programmable timer Outboard A-35

Appendice 4: Tabella di conversione fra codici ottali e codici esadecimali A-36
Appendice 5: Descrizione del microcomputer MMD-1 . . . . . A-37
- Introduzione A-37
- Obiettivi A-37
- Il microprocessore 8080 . . . . . A-38
  - Alimentazione A-40
  - Ingressi di clock A-40
  - Bus degli indirizzi di memoria A-41
  - Bus di dati bidirezionale A-41
  - Segnali di controllo A-42
- Clock generator/driver 8224 . . . . . A-44
- Il microcomputer MMD-1 . . . . . A-48
  - Alimentazione A-48
  - Microprocessore 8080A A-48
  - Linee di controllo A-50
  - Bus driver A-50
  - Memoria A-56
  - I bus del microcomputer MMD-1 . . . . . A-61
  - Ingresso/Uscita A-61
- Microcomputer MMD-1: Il sistema globale A-63
  - Come opera KEX A-67
  - Come opera il computer A-71

Le informazioni contenute in questo libro sono state scrupolosamente controllate e sono perciò completamente attendibili. Tuttavia non si assume alcuna responsabilità per eventuali inesattezze. Tali informazioni inoltre, non danno diritto alla fabbricazione di prodotti brevettati della E. & L. Instruments, Inc. o da altri. La E. & L. Instruments, Inc. si riserva i diritti di modificare le specifiche in qualsiasi momento senza preavviso.

PREFAZIONE

Benvenuti nella nuova rivoluzione elettronica. In 10 anni la tecnologia dei circuiti elettronici ha trasformato i circuiti integrati digitali da costosi componenti per semplici funzioni logiche, a componenti ad alta complessività, contenenti fino a 10.000 transistor. Da questa rivoluzione è nato il computer-su-singolo-chip! Questo nuovo componente contiene tutto quello che è richiesto da un computer digitale (unità centrale, memoria a lettura/scrittura, memoria ROM, circuiteria di interfaccia). Fra pochi anni sarete in grado di acquistare una manciata di questi componenti a prezzi impensabili. Si ritiene che attualmente esista circa un miliardo di microcomputer in circolazione. Una rivoluzione nel campo dei computer? Sicuramente.

Nell'istruzione poi, pensiamo che la nuova rivoluzione elettronica creerà importanti cambiamenti ed opportunità:

- Un numero sempre maggiore di studenti dovrà imparare l'elettronica digitale ed in particolare l'utilizzo dei microcomputer; studenti che diventeranno ingegneri, chimici, biologi, fisici, tecnici agrari, biochimici, psicologi sperimentali.

- I corsi teorici sull'algebra Booleana, sulle mappe di Karnaugh, ed altri argomenti equivalenti, perderanno di importanza per tutti quegli studenti che sono interessati alla tecnologia digitale.

- Gli studenti che si occupano di Scienza dei Calcolatori si troveranno sempre più nella necessità di apprendere nozioni di elettronica digitale: molti studenti avranno il loro proprio microcomputer.

- Centinaia di microcomputer saranno disponibili nell'ambito delle Università; forse migliaia.

- I corsi di telecomunicazioni e controlli digitali cresceranno in importanza.

A fronte di questi cambiamenti, una cosa resterà essenzialmente invariata: il tempo che gli studenti passano a scuola. Gli insegnanti dovranno affrontare il problema di armonizzare gli argomenti sopra indicati con i corsi esistenti, per un inevitabile aggiornamento; sarà anche necessaria la creazione di nuovi corsi e la fusione di altri già in programma, per fornire contenuti didattici validi per l'evoluzione tecnologica ed industriale in atto.

Questa trattazione, composta da due volumi, sull'elettronica digitale, sull'interfacciamento dei microcomputer e sulla programmazione dei microcomputer, costituisce un tentativo di integrazione dei tre argomenti fondamentali succitati in un corso unificato. Questi volumi sono orientati verso esperimenti di laboratorio, che considero la via migliore per esprimere l'eccezionalità e l'importanza della nuova rivoluzione elettronica. Ai tre argomenti indicati viene data la stessa importanza: imparerete come si programma un microcomputer, come lo si interfaccia verso dispositivi esterni e come i dispositivi esterni operano da un punto di vista digitale. Saranno illustrati importanti concetti di elettronica digitale sia da un punto di vista circuitale, collegando opportuni circuiti integrati, sia da un punto di vista software, realizzando programmi per microcomputer.

Per il lettore di questi volumi, non è necessaria una particolare precedente esperienza in elettronica digitale. Come prima cosa saranno trattati i microcomputer ed i circuiti integrati come *moduli funzionali*. Da questa esposizione verranno apprese in modo graduale le caratteristiche operative di base. Non discuterò come questi dispositivi sono stati costruiti, in quanto la tecnologia è alquanto sofisticata e si modifica rapidamente.

Questi libri sono testi "laboratory oriented", nell'ambito di una serie di libri caratterizzati da un approccio all'elettronica digitale a mio avviso differente. Piuttosto che iniziare, come è abitudine, con esperimenti sui *componenti elettronici*, come *resistori, condensatori, diodi, transistor*, questi volumi introducono direttamente ai concetti relativi ai *circuiti integrati*. Vengono poi forniti immediatamente i concetti di: *switch logici, indicatori a LED, generatori di impulsi, display* e nozioni su come utilizzare queste funzioni ausiliarie oltre ad esperimenti relativi ai collegamenti tra i circuiti integrati e questi dispositivi.

Una volta in possesso dei concetti base dell'elettronica digitale e delle modalità di collegamento dei vari circuiti, sarete introdotti all'utilizzo di chip e sistemi digitali più complessi. Un altro volume di questa serie vi consente di imparare come utilizzare un ricevitore/trasmettitore universale asincrono (UART). Questi due volumi insegnano come interfacciarsi ad un microcomputer basato sul microprocessor 8080A, unitamente ai concetti base della programmazione e dell'interfacciamento dei microcomputer.

I volumi sono orientati ad un insegnamento sperimentale sull'elettronica digitale. Come già detto, il mio scopo è integrare l'elettronica digitale, l'interfacciamento dei microcomputer, la programmazione dei microcomputer in un singolo corso unificato. I concetti relativi alle tecniche di programmazione ed interfacciamento sono discussi unitamente ai principi di elettronica digitale e verificati sperimentalmente tramite l'utilizzo dei più noti chip, quali il 7400, 7402, 7404, 7442, 7475, 7490, 7493, 74121, 74125, 74126, 74150, 74154, 74181, 74193.

Io penso che l'elettronica digitale tende sempre più verso l'utilizzo dei microcomputer. Di conseguenza vi sarà un considerevole sforzo in campo didattico per introdurre l'utilizzo dei microcomputer, come del resto sta già accadendo in molte Università ed Istituti Tecnici.
Quanto detto va oltre l'ambiente scolastico per interessare professionisti e tecnici desiderosi di aggiornarsi nell'elettronica digitale. Questi libri sono diretti anche a loro.

Questi volumi sono da considerare testi per autodidattica. Nei vari capitoli di questo corso vi sono le risposte a tutte le domande poste e riepiloghi finali per dei concetti trattati. Chi può utilizzare con profitto questi libri? Ritengo non sia necessaria una particolare

conoscenza in elettronica. Se siete in grado di organizzare e comprendere i nuovi concetti, di estrapolare "know-how" da nuove situazioni, di realizzare gli esperimenti suggeriti, trarrete il massimo vantaggio da questi libri che si configurano molto bene anche come programma di autodidattica per professionisti che desiderano aggiornarsi nel campo dell'elettronica digitale.

La mia esperienza nell'utilizzare questi testi durante i corsi universitari è stata entusiasmante. Questi volumi sono stati tradotti in tedesco, giapponese, francese, italiano, cinese. Questa traduzione completa in italiano è la prima eseguita in Europa.

Peter R. Rony

CAPITOLO 16

COSA VUOL DIRE INTERFACCIARE?

INTRODUZIONE

Questo capitolo fornirà alcuni principi relativi all'interfacciamento e vi darà le definizioni di alcuni concetti fondamentali.

OBIETTIVI

Alla fine di questo capitolo sarete in grado di:

- Sapere le differenze tra un microcomputer e un microprocessor
- Dare la definizione di processore di dati.
- Sapere la differenza tra software e hardware
- Dare la definizione di controller
- Discutere tutta la gamma dei dispositivi relativi ai computer dalla logica cablata ai grandi sistemi di elaborazione dati
- Descrivere i sistemi di bus dei microcomputer basati sull'8080A
- Elencare cinque importanti linee di segnali di controllo del microcomputer MMD-1
- Dare la definizione di sincrono, di dispositivo di I/O, di CPU e di memoria

LA RIVOLUZIONE DELLA MACCHINA INTELLIGENTE

Nel Bugbook V vi abbiamo dato delle informazioni sull'elettronica digitale di base di cui avrete bisogno per *interfacciare* un microcomputer basato sull'8080A. Avremmo avuto altri soggetti da trattare - Three state bussing, registri di shift, unità aritmetico-logiche e buffer - ma abbiamo preferito parlarvi prima delle operazioni logiche, AND, OR, NAND, NOR e OR-Esclusivo; delle caratteristiche di gating delle quattro porte base; dei decodificatori; dei latch e dei flip-flop; contatori; multivibratori monostabili; dispositivi di ingresso-uscita come switch, generatori di impulsi, clock e display; codici digitali; dei termini importanti come, strobe, enable disable, gate e inhibit.
Prima di passare all'argomento interfacciamento, crediamo sia meglio dirvi per quali motivi avrete bisogno di interfacciare il microcomputer.

Per coloro che possono reperire la pubblicazione *Business Week* della Mc Graw-Hill, diciamo subito di leggere, sul numero del 5 luglio 1976, l'articolo "The smart Machine revolution: Providing products with brainpower"; per gli altri riportiamo alcuni passi di questo articolo:

- È la seconda rivoluzione industriale', dice Sidney Webb, vice-presidente esecutivo della TWC Inc. 'Si moltiplica la capacità del cervello umano con la stessa proporzione con cui la prima rivoluzione industriale moltiplicò la forza muscolare!'

- Il propulsore della rivoluzione è il microprocessor, detto anche computer in un singolo chip, una piccola piastrina di silicio che è il nucleo artimetico e logico di un computer. La prima ondata di prodotti con un cervello costituito da un microprocessor sta cominciando ora a invadere il mercato, e lo dimostra il fatto che mai prima d'ora vi erano strumenti così potenti per costruire 'smart machines' - macchine che oltre alle loro normali funzioni possono prendere decisioni, calcolare e memorizzare. Questa ondata di macchine intelligenti comprende:

  Orologi intelligenti
  Bilance intelligenti
  Telefoni portatili intelligenti
  Sistemi di inscatolamento intelligenti
  Giochi televisivi intelligenti

  Una marea di questi prodotti intelligenti si sta riversando sul mercato, modificandolo drasticamente per quanto riguarda i prodotti di consumo, industriali e commerciali. Il computer in un singolo chip, che fornisce il cervello a queste macchine intelligenti, fa nascere nuove aziende e centinaia di nuove industrie, mentre sarà causa di morte per altre".

- "La spiegazione di questa ondata di vendite di microprocessori e dell'innovazione di queste macchine intelligenti, è tutta nel prezzo."
  C. Lester Hogan, vice presidente della Fairchild Camera of Instruments Corp. ha posto in risalto questo aspetto alla Convention di Boston, quando ha estratto di tasca 18 microprocessori e li ha gettati in mezzo al pubblico dicendo: 'Questo è l'equivalente di 18 milioni di dollari di computer, o almeno lo era 20 anni fa'. Ha spiegato che i suoi microprocessori da 20 dollari hanno la stessa potenza del primo computer commerciale della International Bussiness Machines che, negli anni '50, costava 1 milione di dollari. 'Quello che volevo sottolineare - ha detto - è che oggi i computer sono praticamente gratuiti!'

  Fino ad un anno fa, questi microprocessori da 20 dollari ne costavano 100,

e questo improvviso abbassamento dei prezzi ha permesso ai progettisti di dare il via al diluvio di prodotti intelligenti. Il passaggio dall'elettronica convenzionale, quella dei circuiti integrati, alla MPU, ha permesso di ridurre i tempi di progettazione e i costi di fabbricazione perché da sola, la MPU, sostituisce centinaia di circuiti integrati e altro. Una volta che la MPU è progettata per un particolare prodotto, garantisce sul mercato degli enormi vantaggi; le funzioni che un prodotto svolge possono essere cambiate non riprogettando, con alta spesa, la parte elettronica, ma modificando solo le istruzioni, cioè il software, che sono memorizzate nella memoria della MPU. Si possono aggiungere altre funzioni con una piccola spesa supplementare e inoltre nuove macchine intelligenti possono svolgere lavori che prima non erano meccanizzabili per fattori economici."

- "Dei nuovi prodotti guidati da un computer su un solo chip, i più sorprendenti sono quelli destinati al largo consumo. I microprocessor entrano in ogni casa, automobile, apparecchio o prodotto per il consumatore così come entrano in altri prodotti. 'Nel 1980 ci saranno in ogni casa tra 7 e 10 microprocessori'; è la previsione fatta da Andrew A. Perlowski, che dirige le ricerche sui microprocessori alla Honeywell Inc. La sua società sta lavorando sul trattamento dell'energia e sui sistemi di sicurezza per la casa."

- "Nell'industria, il computer in un singolo chip, sta abbassando i costi dell'intelligenza elettronica tanto da diventare l'elemento meno costoso delle macchine intelligenti, e si sta avvicinando sempre di più il giorno in cui ci sarà la fabbrica completamente automatizzata costruita collegando tra loro macchine intelligenti, sensori e tutti gli altri strumenti che servono per la raccolta dati e i sistemi di controllo.

  L'automazione delle fabbriche si è evoluta molto lentamente anche perché gli imprenditori non volevano che un intero impianto andasse fuori uso solo perché un bit era errato. 'Il vantaggio MPU è che decentra il controllo in tante piccole parti in modo che, se una di queste si rovina, non si blocca tutto l'insieme,' dice Sheldon G. Lloyd, vice presidente della progettazione alla Fisher Controls Co. 'Il microprocessor rende economicamente possibile sviluppare e costruire dei sistemi gerarchici".

  In una struttura gerarchica, i microprocessori delle macchine di produzione intelligenti, sono collegati ad un minicomputer supervisore che raccoglie e invia relazioni sulla gestione e informazione sullo stato ad un computer centrale della fabbrica. In cima alla gerarchia si trova il grande computer della società che, una volta collegato ai sistemi delle singole fabbriche, può produrre in un secondo delle relazioni finanziarie sull'andamento dell'intera società.

- "Molti lavori che vengono oggi eseguiti con un microprocessor fino a ieri erano considerati troppo piccoli per essere automatizzati. La Dow Chemical Co. sta prendendo in considerazione l'uso delle MPU per quei lavori dove sono richiesti dei calcoli, ma che non sono tanto complessi per giustificare un minicomputer; dice Charles R. Honea responsabile della strumentazione di processo della divisione texana della Dow. Per esempio la Dow usa dei microprocessori per calcolare il flusso di etilene negli impianti, operazione che, quando veniva fatta normalmente, richiedeva almeno una dozzina di persone. 'E inoltre' dice il sig. Honea, aveva sempre un giorno di ritardo, cioè non si riusciva a sapere quanto etilene si era consumato in quella giornata".

  Le industrie basate su veri e propri processi produttivi hanno un'anima conservatrice in parte dovuta al bisogno di affidabilità nel controllo dei macchinari per permettere agli impianti di funzionare ventiquattro ore su ventiquattro. Di solito occorrono

cinque o sei anni perché una nuova tecnologia diventi di uso comune in questo tipo di industrie. Nicholas P. Scallon, vice-presidente marketing della Fisher Control dice che per i microcomputer non è stato diverso, solo che essi hanno accelerato l'automazione suddividendo i grossi controlli in piccoli segmenti. Invece di tentare di controllare l'intero sistema, usiamo di solito un microprocessor.

Per controllare ogni singolo elemento come un bollitore, un evaporatore o un convertitore catalitico".

- Il software non è solo il problema più grosso per gli utilizzatori della MPU, ma è il problema più costoso. "Oggi il software per un microcomputer costa come quello di un mini' dice Richard Marley, consulente del New Hampshire che ha progettato prodotti intelligenti per molte piccole industrie; egli afferma che le spese per il software sono di circa 100.000 dollari per ogni progetto in cui l'hardware costa circa 20.000 dollari".

- "Probabilmente il microprocessor non è entrato in nessun settore con la penetrazione con cui è entrato nel campo della strumentazione. Il consulente di tecnologie Lynwood D. Eikrem, afferma che negli ultimi due anni, gli strumenti sul mercato che usano microprocessori, sono passati dal 20 al 50%. Le industrie stanno spingendo verso i microprocessori e quelle che non si muoveranno al più presto perderanno il mercato.

  All'inizio lo sforzo più grande era rivolto verso gli strumenti digitali di test, come i voltmetri, i contatori e i sintetizzatori di frequenza, e verso gli strumenti analitici come gli spettrometri e i cromatografi. "Probabilmente già dal 1980 il 9% degli strumenti digitali che costano più di 2000 dollari, useranno dei microprocessori dice Galen W. Wampler".

- "Nel futuro e per molti anni, i prodotti e le macchine intelligenti si diffonderanno ad una velocità sempre maggiore; il software diventerà sempre più accessibile di modo che ognuno potrà programmarsi un microcomputer. Le scuole sforneranno un gran numero di giovani ormai familiarizzati coi microprocessori e quindi in grado di costruire dei prodotti che ne facciano uso. L'industria produttrice di semiconduttori continuerà a sviluppare componenti sempre più potenti.' Nei prossimi 5 o 10 anni saremo in grado di sviluppare oltre 1 milione di dispositivi in un singolo chip', è la previsione che fa Richard L. Petritz, vice presidente della New Business Resources. Questo significa che la potenza sia di un grande computer che di un minicomputer con una grande memoria, saranno disponibili in un singolo chip".

- "Il tempo necessario per sviluppare un prodotto intelligente è così breve e i costi di avviamento sono così bassi che sorgeranno miriadi di nuove industrie che formeranno dei giovani che svilupperanno prodotti basati sulla MPU, dice Hogan della Fairchild, e Petritz dice che 'la MPU ridurrà le applicazioni dell'elettronica allo scrivere programmi per computer e che anche la persona media potrà venire istruita a programmarli'.

  Tutto ciò mette in pericolo le industrie già affermate. Inoltre 'i costruttori dovranno prendere in considerazione i microcomputer o vedranno i loro prodotti diventare obsoleti' ammonisce Donald V. Kleffman, marketing manager della Ampex Corp. Lessler della NCF dice: 'Ci saranno molte nuove industrie che si approprieranno della tecnologia della MPU e rimpiazzeranno alcune delle vecchie società. Molte industrie verranno travolte'.

In uno dei prossimi capitoli parleremo più dettagliatamente di alcuni di questi punti.

MICROPROCESSOR E MICROCOMPUTER

Abbiamo una certa difficoltà a trovare una buona definizione del termine *computer digitale.* Cercando qualche buona definizione abbiamo trovato un paio di paragrafi scritti da Donald Eadie nel suo libri "Introduction to the Basic Computer" che possono fornire qualche delucidazione sul significato del termine *processore.*

> "Questo capitolo serve come introduzione generale al campo dei dispositivi digitali, con particolare enfasi su quei dispositivi detti *computer* o, molto più propriamente, *elaboratori di dati* (data processor). Il nome elaboratore è molto più inclusivo perché le macchine moderne che ricadono in questa classificazione, non eseguono solo dei calcoli come si intende comunemente, ma compiono altre funzioni con i dati che entrano od escono. Per esempio, gli elaboratori possono raccogliere dati da più sorgenti, ordinarli, adattarli e stamparli. Nessuna di queste funzioni implica delle operazioni aritmetiche quali quelle solitamente associate con i dispositivi di calcolo, eppure si parla, anche in questo caso di computer, cioè calcolatori".
>
> "Quindi, per quanto interessa noi, un computer è in realtà un elaboratore, anche se le operazioni da compiere sui dati possono richiedere operazioni aritmetiche come la somma. Quanto abbiamo detto può forse spiegare perchè un certo numero di imprecisioni sono entrate ormai nel linguaggio comune e perchè esiste una certa confusione tra i termini *computer* ed *elaboratore*. Questi due termini vengono oggi usati con tale frequenza che non è immediato determinare esattamente cosa significano".

Eadie ha definito nel modo seguente il termine *elaboratore*:

Elaboratore: dispositivo digitale che esegue una elaborazione sui dati. Può essere un computer, ma in senso lato può raccogliere, distribuire, assimilare, analizzare e organizzare i dati. Queste operazioni non sono quindi necessariamente di calcolo. Elaboratore è un termine più ampio di computer.[15].

Ha inoltre tentato di definire il termine *microprocessor* nel modo seguente:

Microprocessor: elaboratore estremamente piccolo

Oggi però non si definisce in questo modo il microprocessor. Quando i costruttori di semiconduttori saranno in grado di costruire un intero computer in un singolo chip, compresa la memoria e le porte di I/O, allora il termine microprocessor avrà il significato che abbiamo appena detto.

Per il momento esiste ancora una distinzione fra *microprocessor* e *microcomputer.* Riportiamo quanto dice al riguardo il "microprocessor Handbook" della Texas Instruments Inc.

> "Questa lezione comincia con la parola "micropocessor". Per alcuni microprocessor è e significa microcomputer, per altri la parola microprocessor e microcomputer, sono diverse. Per costoro, 'microprocessor' è il termine più ampio e generico per descrivere un sistema elettronico molto piccolo capace di eseguire degli specifici programmi. Quindi il microcomputer è un'applicazione del microprocessor[16]".

Al momento noi consideriamo un microprocessor come un singolo circuito integrato che contiene circa il 75% della potenzialità di un piccolo computer. Di solito non può fare nulla senza l'aiuto e il supporto di altri chip e di una memoria.

Al contrario, un microcomputer è un sistema di calcolo completamente operativo, basato su un microprocessor. Questo sistema contiene, oltre al microprocessor, delle memorie, dei latches, dei contatori, dei dispositivi di *ingresso/uscita*, dei buffers e un alimentatore.

Riguardo a questo argomento, vogliamo riportare una parte di un articolo di Laurence Altman apparso su *Electronics* il 18 aprile 1974:

> "Cos'è un microprocessor...ma, prima di tutto vediamo cosa non è. Un microprocessor non è un computer, ma solo una parte di esso. Per fare un computer partendo da un microprocessor bisogna aggiungere una memoria per i programmi di controllo e dei circuiti di *Ingresso/Uscita* per far funzionare le periferiche.
>
> "Che cosa è un microprocessor; allora, è la parte di un piccolo computer che esegue i controlli ed elabora. Più precisamente, è quel tipo di processore che può essere costruito con la circuiteria LSI MOS, di solito in singolo chip. Come tutti i processori di un computer, i microprocessori possono trattare dati logici e aritmetici sotto il controllo di un programma. In ogni caso si distinguono sia dal processore di un minicomputer per l'uso della LOGICA LSI coi suoi bassi costi e consumi, sia dagli altri dispositivi LSI per la possibilità di essere programmati".
>
> "Detto in parole povere, se un minicomputer equivale ad 1 cavallo vapore, il micro processore più la sua circuiteria di supporto equivale a 1/4 di cavallo vapore, ma, siccome la tecnologia LSI si sviluppa sempre più, diventerà certamente più potente. Già oggi si stanno sviluppando processori su singolo chip bipolari e CMOS-on-Sapphire, con potenzialità di un minicomputer".

Come esempio di quale sarà il prossimo futuro, vogliamo riportare le parole di un annuncio fatto nel giugno 1976 da *Digital design*:

> "PROCESSORE, MEMORIA ROM E RAM IN UN SINGOLO CHIP"
>
> La possibilità di avere un chip microprocessor con RAM e ROM comprese, fa avvicinare il giorno in cui i progettisti potranno cambiare il tipo di applicazione modificando solamente i collegamenti di un chip invece di caricare un nuovo programma.
>
> Un microcomputer di questo tipo, il cui costo si aggira sui 10 dollari per quantità di 10.000 esemplari, contiene una ROM di programma 1344 x 8 e una RAM dati 96 x 4 tutte raggruppate in un solo chip col processore Rockwell PPS-4. Col PPS-4/1 il microcomputer ha 31 canali di Ingresso/Uscita, con doppie possibilità di interruzione.
>
> Secondo il costruttore, la Rockwell Microelectronics Device div., Anaheim, California, con questo microcomputer si possono abbassare i costi dei sistemi elettronici per controlli periferici, apparecchi di controllo e altre applicazioni industriali.
>
> Le opzioni di ingresso/uscita per questo circuito integrato a 50 istruzioni comprendono due canali a 4-bit che possono essere usati contemporaneamente per controllare e confrontare dei dati; due canali di ingresso/uscita a 4-bit e 10 linee discrete di ingresso/uscita. Due linee di ingresso per richiesta di interruzione, una delle quali può automaticamente fornire un trigger a un segnale di eco, forniscono la possibilità di avere ingressi a priorità".

Nell'annuncio c'è dell'altro, ma quello che ci interessa sottolineare è che questo singolo chip è molto più vicino ad un vero *computer su un singolo chip* che ai microprocessori che si trovano oggi sul mercato. Il microprocessor 8080A, di cui abbiamo parlato nel Bugbook V, è un vero e proprio microprocessor; non contiene però memorie a lettura/scrittura, nè ROM, nè possibilità di I/O.

HARDWARE E SOFTWARE

Hardware e *Software* sono due parole molto importanti che verranno usate molto spesso in questo capitolo, quindi è meglio darne subito la definizione:

Hardware — I dispositivi meccanici, elettrici, elettronici e magnetici di cui è composto un computer; l'insieme di tutto il materiale che compone un computer.

Software — La totalità dei programmi e routine usate per allargare le possibilità dei computer, quali i compilatori, gli assemblatori, le routine e subroutine.

Il microcomputer MMD-1, come ogni altro circuito integrato, cavi e sistemi ausiliari di breadboarding, e dispositivi periferici, sono tutti considerati come hardware. I programmi e le routine che avete usato e scritto, sono invece del software. Avete visto che lo scrivere dei programmi per sfruttare al meglio la memoria disponibile, il set di istruzioni e il tempo richiesto per l'esecuzione di ogni singola istruzione, richiede un notevole sforzo.

COSA È UN CONTROLLORE?

Graf ha definito un *controllore* nel seguente modo:

Controllore — Strumento che mantiene un processo o una condizione al livello desiderato o a uno stato stabilito da un confronto del valore reale con quello desiderato.

I controllori possono essere analogici o digitali, elettronici, meccanici, elettromeccanici o pneumatici, o una combinazione di questi. Un *controllore digitale* acquisisce il valore reale della condizione in forma digitale e lo confronta col valore desiderato contenuto all'interno del controllore. Se viene scoperta qualche differenza tra i due, invia un segnale digitale al dispositivo, macchina o processo che dà il via ad una azione che tende a ridurre la differenza. Il controllore digitale consiste di un circuito integrato e di componenti discreti che vengono collegati ad una piastra di circuito stampato, oppure di un computer di qualsiasi grandezza con un limitato numero di chip che servono da interfaccia tra il computer e il mondo esterno.

Il fattore costo diventa importante quando si prende in considerazione l'uso che si fa del controller o del computer. Nessuno penserebbe di controllare 100 dispositivi, ognuno dei quali del valore di 500 dollari, con un computer da 1.000.000 di dollari; usare un computer così grosso per controllare un valore di 50.000 dollari è una specie di suicidio. D'altro canto, un computer di questo tipo potrebbe benissimo essere impiegato per controllare un impianto clinico del valore di 20.000.000 di dollari. Quindi, con la tecnologia disponibile oggi, è difficile che si richieda come controllare un computer da 1 milione di dollari; probabilmente un buon minicomputer da 200.000 dollari è abbastanza per controllare qualsiasi impianto.

Si può giustificare il costo di un computer/controllore se esso rappresenta solo una percentuale minima del costo operativo di un processo o della produzione di un prodotto. I costi e le prestazioni cambiano continuamente così come decrescono i prezzi dei computer. Con l'avvento dei microcomputer, il costo delle apparecchiature di controllo diminuirà certamente senza che si perda in affidabilità.

DOVE SI COLLOCANO I MICROCOMPUTER

L'articolo di *Businnes Week,* di cui abbiamo preso gli estratti che abbiamo riportato in questo capitolo, fornisce anche delle previsioni sulle potenziali applicazioni del microcomputer. Parleremo più in dettaglio di questo argomento aiutandoci con la figura 16-1 e con la tabella 8.

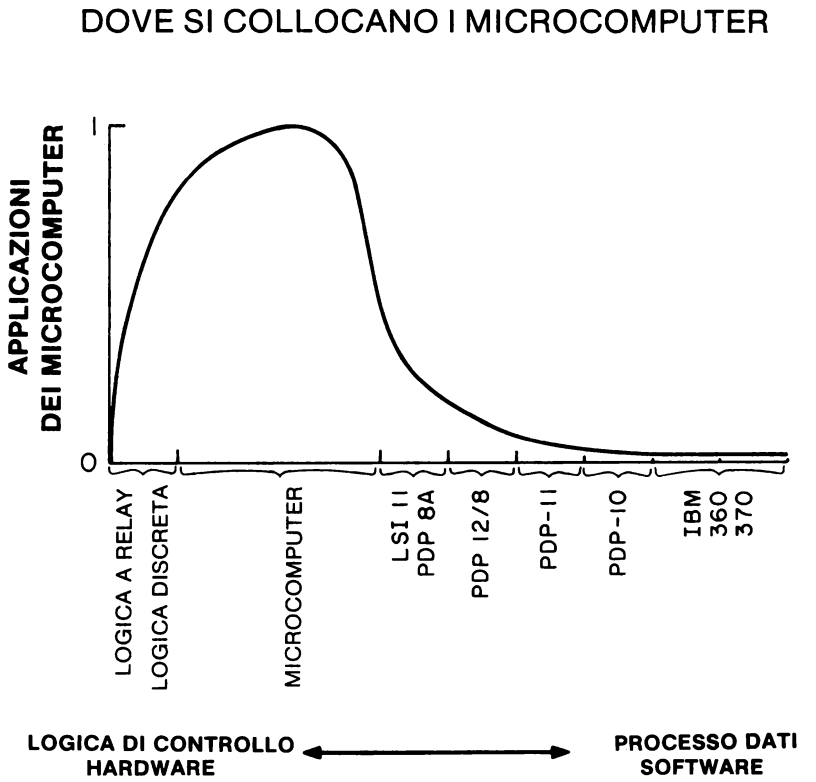

Figura 16-1. Diagramma che rappresenta le applicazioni previste dei microcomputer, a metà strada ta la logica discreta e i microcomputer poco costosi.

LUNGHEZZA DELLA PAROLA —	1	2	4	8	16	32	64
COMPLESSITA'	Logica cablata	Array logici programmati	Calcolatrice	Microprocessor	Minicomputer	Grande computer	
APPLICAZIONE		Controllo		Calcoli dedicati	Elaborazione	Dati generali a basso costo	Alte prestazioni nella elaborazione dati generali
COSTO	100$ (1974)		1000$ (1974)			10.000$ (1974)	100.000$ e più (1974)
GRANDEZZA DELLA MEMORIA	Molto piccola 0-4 parole	Piccola 2-10 parole		Media 10-1000 parole		Grande 1000-1 milione di parole	Molto grande più di 1 milione di parole
PROGRAMMI	Solo lettura						Rilocabile
LIMITI DI VELOCITA'	Tempo reale	Lento			Medio		Orientato al throughput
INGRESSO/ USCITA	Integrato	Pochi dispositivi semplici			Alcuni dispositivi complessi		Tutte le apparecchiatute
PROGETTO	Logico	Logica + microprogrammi			Micro e macro programmi		Macroprogrammi con linguaggi evoluti-sistemi di software
VOLUME DI PRODUZIONE	Grande						Piccolo

Tabella 8. Spettro della complessità dai computer, dai sistemi a semplice logica cablata ai grandi sistemi a grandi prestazioni per dati di ogni tipo. La tabella è tratta da un articolo di Wallace B. Riley uscito su *Electronics* il 17 ottobre 1974. Nell'articolo si dice che i dati sono presi da materiale della Pro-Log Corporation.

Nella figura 16-1 abbiamo riportato il numero delle applicazioni dei microcomputer in forma di rapporto da 0 a 1, rispetto al tipo di applicazione. Come si può notare, non ci si può aspettare che molti dei microcomputer di oggi vengano usati come macchina calcolatrice o semplicemente per sostituire dei sistemi di relay logici. Tipicamente la maggior parte delle applicazioni significative ricade da una parte, nell'insieme della logica discreta (porte e flip flop) e dall'altra nell'insieme dei microcomputer poco costosi. I microcomputer stanno creandosi dal nulla un nuovo mercato che non è stato mai servito nè dai minicomputer - a causa del loro costo - nè da complessi circuiti digitali. Questo è il regno delle macchine intelligenti, regno che crescerà a spese sia della logica discreta che dei minicomputer man mano che diminuirà il costo dei microcomputer. In questo momento i costi non giustificano la costruzione di minicomputer o di computer più grossi partendo dal chip microcomputer.

Il problema base coi minicomputer è il software; la Data General e la Digital Equipment Corp hanno un vantaggio sulla Intel, la Texas Instruments e la National Semiconductors, e questo vantaggio risiede tutto nel sofisticato software disponibile per il diffusissimo PDP-8, PDP11 e per il NOVA, ma pensiamo che questo vantaggio non durerà ancora per molti anni. È già disponibile una versione del BASIC per i microcomputer 8080 e sta per essere sviuluppato un package APL. I costruttori di minicomputer hanno risposto sviluppando dei microcomputer che hanno compatibilità al software con i minicomputer e l'esempio più significativo è il NOVA. Probabilmente assisteremo alla fusione delle tecnologie dei mini e microcomputer.

Nel punto più alto della gamma dei computer non è possibile rimpiazzare queste grandi macchine come il PDP 10, l'IBM 360 e l'IBM 370 con dei microcomputer. Tuttavia una società californiana ha proposto di usare 256 microcomputer 8080A collegati in forma di "ipercubo"; secondo loro un computer di questo tipo avrebbe potuto rivaleggiare e addirittura prevalere sui grandi computer. Può darsi che i computer delle generazioni future traggano qualche vantaggio dall'architettura di computer distribuiti, ma, ancora una volta, il problema è la produzione del software.

La tabella 8 rappresenta la gamma dei computer suddivisi in funzione della complessità., dai semplici sistemi a logica cablata alle apparecchiature di elaborazione dati ad alte prestazioni. I costi decrescono lungo l'asse. Ogni cinque anni il costo di una quantità equivalente di capacità di elaborazione diminuisce di un fattore 10.

GERARCHIE DI COMPUTER

Una *gerarchia* è una serie di elementi classificati secondo un rango o un ordine[2]. I microcomputer controlleranno il funzionamento di macchine singole o di strumenti; i minicomputer raccoglieranno i dati da gruppi di microcomputer e li confronteranno con dei modelli matematici molto complessi rappresentanti il processo che viene controllato da circa dieci microcomputer; i grandi computer interrogheranno periodicamente i minicomputer sullo stato dell'intero processo e potranno rielaborare le informazioni raccolte in modo da renderle di facile comprensione ai supervisori della produzione. Nella figura 16-2 rappresentiamo la gerarchia consistente di sette microcomputer basati sull'8080 e su un singolo minicomputer. Le comunicazioni tra il minicomputer e microcomputer potrebbero avvenire anche in modo seriale.

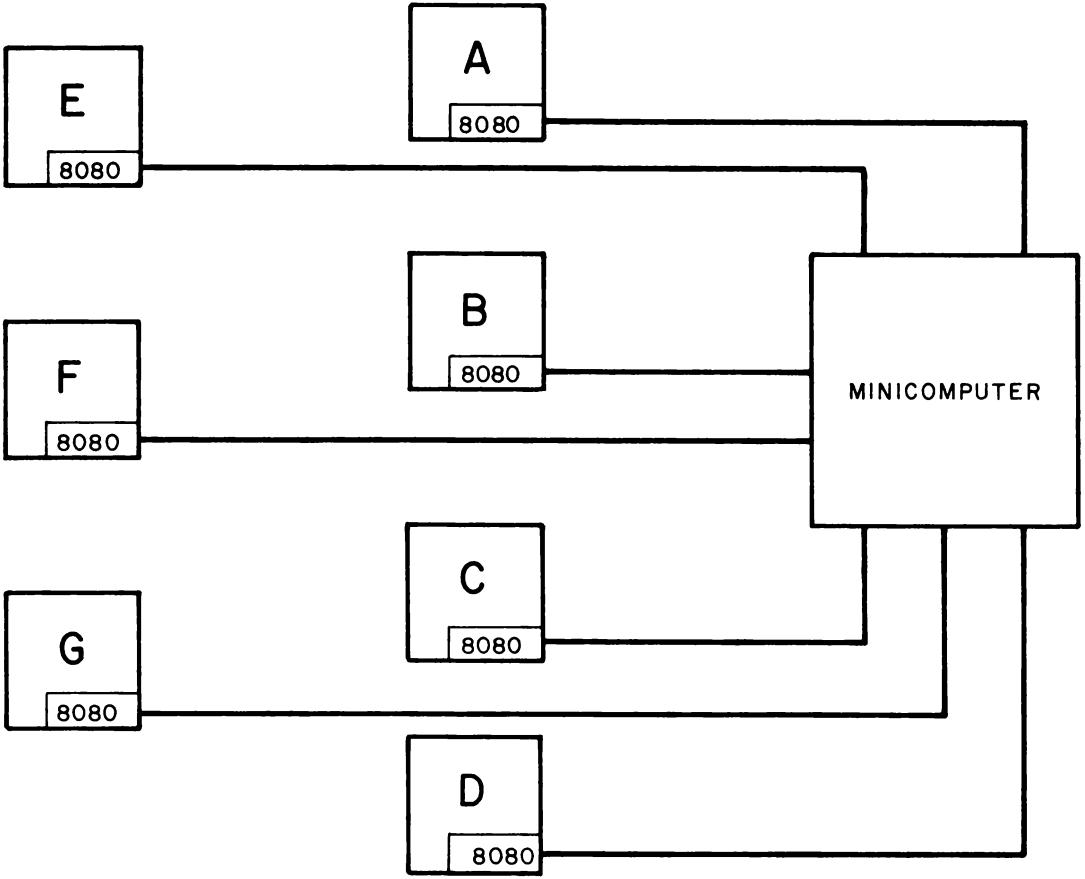

Figura 16-2. Esempio di gerarchia di computer. I singoli strumenti da A a G sono controllati da un microprocessor 8080. Inoltre questi microprocessori comunicano in due sensi col microcomputer, che controlla il funzionamento dell'intero sistema.

UN TIPICO MICROCOMPUTER 8080

Nella figura qui sotto è mostrato un tipico microcomputer costruito partendo da un microprocessor 8080A:

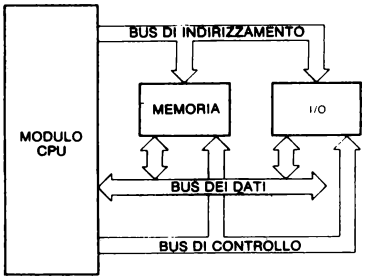

Courtesy of Intel Corporation, Santa Clara, California

Diamo adesso alcune definizioni:

Bus — Una via attraverso la quale vengono trasferite le informazioni, da una qualsiasi sorgente ad una qualsiasi destinazione. I trasferimenti avvengono uno per volta e quando sta avendo luogo un trasferimento, tutte le altre sorgenti di informazioni collegate, devono essere disabilitate.

Data bus bidirezionale — È un bus dei dati attraverso il quale le informazioni possono essere trasferite in entrambe le direzioni. Se ci riferiamo ad un microcomputer basato sull'8080A, il data bus bidirezionale è la via attraverso la quale i dati vengono trasferiti tra CPU, memorie e dispositivi di ingresso/uscita.

Bus di indirizzamento — È un bus monodirezionale attraverso il quale una informazione digitale riesce ad identificare una particolare locazione di memorie ad un particolare dispositivo di I/O. Il bus di indirizzamento dell'8080A è un insieme di sedici linee.

Indirizzo — È un gruppo di bit che identifica una specifica locazione di memoria o un dispositivo di I/O. Un microcomputer basato sull'8080A usa sedici bit per identificare una specifica locazione di memoria e otto bit per identificare un dispositivo di I/O.

Controllo — È quella parte di microcomputer che preleva le istruzioni, nella corretta sequenza, le interpreta e genera gli specifici segnali[14].

Bus di controllo — È un set di segnali che regola il funzionamento di un microcomputer, compresi i dispositivi di I/O e la memoria. Di solito funzionano come segnali di "traffico" o di comandi. Possono anche segnalare ai dispositivi di I/O di trasferire o ricevere segnali alla o dalla CPU. Secondo la terminologia della Intel Corporation, un bus di controllo è un set monodirezionale di segnali che indica il tipo di attività - lettura di memoria, scrittura di memoria, lettura di I/O, scrittura di I/O i riconoscimento di un segnale di interruzione - del processo in atto.

I/O	Abbreviazione di input-output (ingresso-uscita).
Dispositivo I/O	Dispositivo di ingresso-uscita. È un lettore di schede, una unità a nastro magnetico, una stampante, o un dispositivo di questo tipo che riceve o trasmette dati da o per il computer o dispositivi secondari di memorizzazione. In senso lato, è un qualsiasi dispositivo digitale compreso il singolo circuito integrato, che trasmette o riceve dati o impulsi di strobe da un computer.
CPU	Abbreviazioni di unità centrale di elaborazione (ingl.: Central Processing Unit).
Unità centrale di elaborazione (grandi computer)	Detta anche processore centrale. Parte di un sistema di elaborazione che contiene la memoria principale, l'unità aritmetica e i gruppi di registri speciali. Esegue le operazioni aritmetiche, controlla l'esecuzione delle istruzioni e fornisce i segnali di timing e quelli necessari alle operazioni di governo centrale.
Unità centrale di elaborazione (microprocessori)	Singolo circuito integrato che esegue il trasferimento dati e operazioni di controllo, di ingresso-uscita aritmetiche e logiche, eseguendo le istruzioni che prende dalla memoria.
Memorie	È un dispositivo che può immagazzinare i bit allo stato logico 0 o 1 in modo tale che un singolo bit, o un gruppo di essi, possa essere ritrovato e letto.

Un tipico microcomputer costruito su un microprocessor 8080A possiede tutti i requisiti minimi di un computer digitale:

- È programmabile, con dati ed istruzioni di programma che possono essere messi in una qualsivoglia sequenza.
- È digitale
- È sottoposto a logica di clock (nella maggior parte dei microcomputer, le operazioni interne alla CPU avvengono in modo sincrono).
- Contiene l'unità aritmetico/logica, che si trova all'interno del chip, la quale esegue le operazioni aritmetiche e logiche
- Può scambiare dati con la memoria e i dispositivi di I/O.
- Contiene la memoria "veloce"; la velocità è un requisito importante per un computer digitale.

BUS DI INDIRIZZAMENTO

Il microprocessor 8080A della Intel contiene un bus di indirizzamento a 16 bit che viene usato per identificare una specifica locazione di memoria o uno specifico dispositivo di I/O . È un bus monodirezionale, cioè l'indirizzamento dell'informazione può partire solo dal chip 8080A. Con 16 bit di indirizzamento si possono identificare, e quindi indirizzare, 2^{16} = 65.536 diverse locazioni di memoria; diciamo quindi che l'8080A è un dispositivo a "64K" dove "K" è l'abbreviazione di kilobyte, cioè 1024 byte.

Il bus di indirizzamento dell'8080A della Intel, può essere usato anche per fornire il codice di indirizzamento di 8 bit per i dispositivi di I/O. Quando indirizza dei dispositivi di input-output ingresso/uscita, il bus di indirizzamento assume una diversa configurazione, cioè viene suddiviso in due identici byte di 8 bit di codice di indirizzamento di un dato dispositivo, entrambi i quali possono essere usati per collegare un circuito di interfacciamento con i dispositivi di I/O. Quando si indirizzano i dispositivi di I/O usando le istruzioni IN e OUT, si possono quindi riconoscere 2^8=256 diversi dispositivi di ingresso e 2^8=256 diversi dispositivi di uscita.

Ogni volta che si incontra il termine *bus,* bisogna fare attenzione al fatto che diversi tipi di informazioni compaiono sulle linee del bus in momenti diversi. Nel caso del bus di indirizzamento dell'8080A questo è certamente vero. L'informazione che appare più frequentemente sul bus di indirizzamento è l'indirizzo di una specifica locazione di memoria, e solo occasionalmente, appare l'indirizzamento di un dispositivo di I/O. È il microcomputer stesso che sa quando il bus viene usato per accedere alla memoria e quando viene usato per identificare un dispositivo di I/O: *egli stesso fornisce l'appropriato impulso di controllo che vi informa di cosa sta facendo!.* Discuteremo di questo impulso in un altro paragrafo.

DATA BUS BIDIREZIONALE

Il microprocessor 8080A della Intel contiene una data bus bidirezionale di 8 bit che permette di trasferire 8 bit di dati, cioè un byte, tra il chip 8080A e la memoria o i dispositivi di I/O. In diversi momenti appaiono dati diversi sulle linee del data bus, ma per la maggior parte del tempo ci sono istruzioni che vengono dalla memoria. Altrimenti appare un dato tra i seguenti:

- Byte di dati che viene in ingresso da un dispositivo di ingresso.
- Byte di dati che va in uscita su un dispositivo di uscita.
- Byte di dati letto o da scrivere in memoria.
- Bit di controllo di stato per generare qualche segnale per il bus di controllo.
- Byte di indirizzo HI o LO che va memorizzato in un'area di memoria detta *stack.*
- Byte di indirizzo HI o LO che è stato ripreso dallo stack.
- Byte di istruzione che è stato bloccato da un dispositivo di I/O durante una interruzione.

Come si può fare per sapere quale di questi diversi tipi di dati è in trasferimento? È il microcomputer stesso che lo dice *fornendo un appropriato impulso di stato o di controllo che vi informa sul tipo di attività del processo in corso.* A questo punto è chiaro che bisogna conoscere il bus di controllo per capire il funzionamento del microcomputer 8080A. Questa informazione è vera per ogni tipo di computer digitale che incontrerete.

BUS DI CONTROLLO

Benchè conosciuto come bus di controllo, il set dei segnali di cui stiamo parlando noi non è in realtà un vero e proprio bus perché *non* appaiono diversi tipi di informazioni sulla stessa linea in tempi diversi.

Ogni linea di segnale è monodirezionale e monofunzionale. Dopo aver dato questo avvertimento, continueremo a chiamare il set di segnali di controllo del chip 8080A col nome di bus di controllo; questo termine è infatti ormai troppo usato nei testi sui microcomputer perchè sia possibile suggerire un nome alternativo più realistico.

Le cinque attività base in cui può essere impegnato il microprocessor 8080A sono le seguenti:

1. Lettura della memoria (Memory read)
2. Scrittura in memoria (Memory write)
3. Lettura di I/O (I/O read)
4. Scrittura di I/O (I/O write)
5. Interrupt o riconoscimento di interrupt (Interrupt Acknowledge)

Diamo la definizione dei termini più usati:

Leggere (read) — Trasmettere dei dati da una specifica locazione di memoria a qualche altro dispositivo digitale.

Sinonimo di riprendere, *ricercare (retrieve)*

Scrivere (write) — Trasmettere dei dati da qualche dispositivo digitale ad una specifica locazione di memoria. Sinonimo di memorizzare, immagazzinare *(store).*

Interrupt — In un computer digitale è l'arresto della normale esecuzione di un programma eseguita in modo che in seguito il programma possa essere ripreso dal punto dove era stato sospeso.

Ci sono cinque diverse linee per i segnali di controllo, una per ognuna delle attività che abbiamo elencato. Queste linee hanno le seguenti abbreviazioni:

1. Lettura della memoria: MEMR (memory read)
2. Scrittura in memoria: MEMW (memory write)
3. Lettura di I/O: I/O R o IN (I/O read)
4. Scrittura di I/O: I/OW o OUT (I/O write)
5. Riconoscimento di un interrupt: INTA o I ACK (Interrupt Acknowledge)

È da notare che, in ogni caso, il segnale è un impulso di clock negativo.

La durata dell'impulso dipende dalla velocità del microcomputer basato sull'8080A; nel microcomputer MMD-1, che ha un clock di 750 kHz, la durata dell'impulso è di 1,333 μs. L'unicità dei segnali di controllo può essere meglio compreso con l'aiuto della tabella della verità che riportiamo nella pagina seguente. Questi segnali di controllo sono disponibili sul bus della piastra SK10 dell'MMD-1 (figura 16-3).
Di solito li userete (specialmente $\overline{IN}$ e $\overline{OUT}$), per attuare il gate del trasferimento dei dati tra i circuiti integrati (collegati sul breadboard) e la CPU del microcomputer.

$\overline{MEMR}$	$\overline{MEMW}$	$\overline{IN}$	$\overline{OUT}$	$\overline{IACK}$	Operazione
0	1	1	1	1	Legge un byte dalla memoria
1	0	1	1	1	Scrive un byte in memoria
1	1	0	1	1	Legge un byte da un dispositivo di I/O
1	1	1	0	1	Scrive un byte su un dispositivo di I/O
1	1	1	1	0	Attua lo strobe di un byte nel registro istruzioni durante un interrupt o un riconoscimento di interrupt

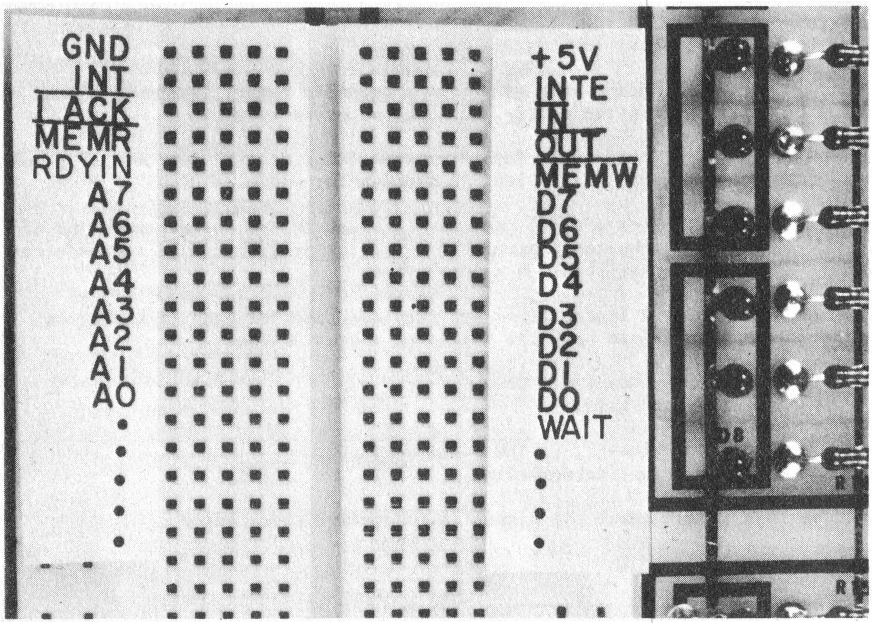

Figura 16-13 Segnali disponibili sul microcomputer MMD-1. Da A0 ad A7 ci sono gli otto bit meno significativi del bus di indirizzamento; da D0 a D7 ci sono i data bus bidirezionali; INTE è l'uscita del flip flop abilitatore dell'interrupt; INT è l'ingresso della richiesta di interrupt; $\overline{MEMR}$, $\overline{MEMW}$, $\overline{IN}$, $\overline{OUT}$ e $\overline{IACK}$ sono le uscite dei segnali di controllo. RDYIN e WAIT vengono usati col circuito passo-passo descritto nel Bugbook V capitolo n. 11 esperimento n° 5.

COSA VUOL DIRE INTERFACCIARE?

Interfacciare può essere definito come il collegare elementi di un gruppo (persone, strumenti, ecc.) in modo che essi siano in grado di funzionare in modo compatibile e coordinato[17]. Per "modo compatibile e coordinato" di solito, intendiamo sincronizzato. Diamo adesso alcune importanti definizioni.

Sincrono	In fase o al passo, quando riferito a due dispositivi o macchine; quando invece si riferisce ad un computer, si intende che la sequenza delle operazioni è controllata da impulsi o segnali di clock.
Computer sincrono	Computer digitale in cui tutte le operazioni ordinarie vengono sottoposte ad un clock unico.
Operazione sincrona	Operazione di un sistema sotto il controllo di impulsi di clock.
Logica sincrona	Tipo di logica digitale usata in un sistema in cui le operazioni logiche avvengono in sincronia con gli impulsi di clock.
Sync	Abbreviazione di sincrono (ingl. synchronous), sincronizzazione, sincronizzato.
Sincronizzare	Costringere un elemento di un sistema a stare al passo con un altro.
Impulsi di sincronizzazione	Impulsi originati dall'equipaggiamento di trasmissione e immessi in un equipaggiamento ricevente per costringere i due equipaggiamenti a funzionare al passo.
Ingressi sincroni	Quegli ingressi del flip-flop che non controllano direttamente l'uscita, come quelli delle porte, ma lo fanno solo quando il clock lo permette o lo comanda.

Tutte queste definizioni sono state ricavate dal riferimento 2 dell'appendice 1. Adesso possiamo definire l'*interfacciamento di un computer* come:

Interfacciamento di un computer	Sincronizzazione della trasmissione dei dati digitali tra un computer ed i dispositivi esterni, comprese le memorie e i dispositivi di I/O.

Benché i dettagli dell'interfacciamento di un computer varino col tipo di computer impiegato, i principi generali dell'interfacciamento si applicano ad un grande numero di computer. Nella figura 16-4 sono riassunti i punti base dell'interfacciamento del microcomputer 8080A. Se volete interfacciare il microcomputer, dovete:

- Sincronizzare il trasferimento di 8 bit di dati tra il microcomputer e ogni dispositivo di uscita.
- Sincronizzare il trasferimento di 8 bit di dati tra ogni dispositivo di ingresso e il microcomputer.
- Generare gli appropriati impulsi di sincronizzazione del trasferimento dati in ingresso e uscita, questi sono detti *impulsi di selezione di dispositivo.* Per un microcomputer basato sull'8080A, si possono generare 256 diversi impulsi di sincronizzazione di ingresso e 256 diversi impulsi di sincronizzazione di uscita.

- Fornire segnali di interrupt che arrivi al microcomputer da dispositivi di I/O esterni.
- Programmare il microcomputer perchè esegua tutte le operazioni di ingresso-uscita e i servizi di interrupt.

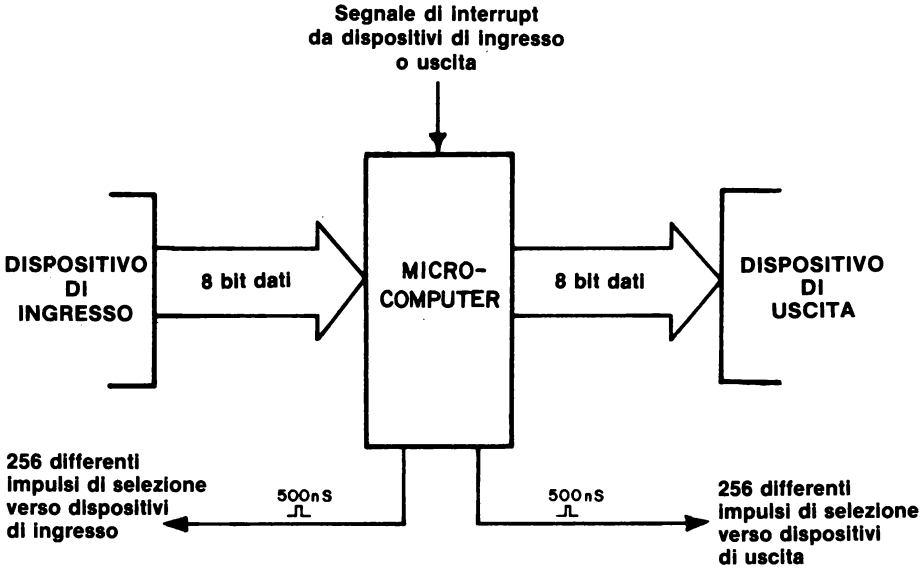

Figura 16-4. I quattro principali compiti dell'interfacciamento: ingresso, uscita, generazione dell'impulso di selezione dispositivo, e servizio di interrupt.

Nello schema seguente riportiamo un modo migliore di illustrare tre dei quattro compiti dell'interfacciamento.

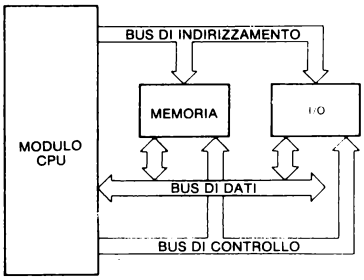

Il trasferimento di 8 bit di dati tra la CPU e i dispositivi di I/O avviene sul bus bidirezionale di 8 bit. Lo specifico dispositivo di I/O interessato al trasferimenti dei dati, viene selezionato mediante 8 bit del *bus* di indirizzamento.

La temporizzazione del trasferimento dati viene determinata dalla presenza di un impulsi $\overline{IN}$ o $\overline{OUT}$ sul bus di controllo. Come si vede, al trasferimento di dati tra la CPU e un dispositivo di I/O, *sono interessati tutti e tre i bus.*

Ci sarebbe ancora molto da dire sull'interfacciamento, ma ne parleremo nei prossimi capitoli.

COSA È UN DISPOSITIVO DI I/O?

Due delle definizioni più usate sono:

Ingresso-uscita (I/O) — Termine generale per la strumentazione usato per comunicare con un computer e per i dati coinvolti nella comunicazione.

Dispositivo di I/O — Ogni dispositivo digitale, compreso il singolo circuito integrato, che trasmette, o riceve dati o impulsi di strobe da un computer.

Il punto di vista tradizionale per un dispositivo di I/O è qualcosa di più complesso; lettori di schede, unità a nastro magnetico, video e telescriventi ricadono sotto questa definizione, mentre anche un singolo circuito integrato, come un latch, un buffer three-state, un registro shift, un contatore, o una piccola memoria, possono essere considerati dispositivi di I/O.

Abbiamo detto poco fa che bisognava sincronizzare il trasferimento dei dati tra un computer e un dispositivo di I/O, e che questa sincronizzazione viene eseguita mediante l'uso di impulsi detti *impulsi di selezione di dispositivo.* È importante notare che un singolo dispositivo di I/O può avere bisogno di più impulsi di selezione dispositivo. Per esempio, il registro di shift 74198 ha una coppia di ingressi di controllo che determinano se il registro deve fare uno shift a destra, a sinistra o caricare otto bit di dati in parallelo. Inoltre ha anche un ingresso di clear e un ingresso di clock, quindi un singolo chip 74198 può avere bisogno di tre o quattro impulsi di selezione dispositivo diversi, e quindi, il fatto che si possano generare 256 diversi impulsi di selezione dispositivi di uscita e 256 diversi impulsi di selezione dispositivi di ingresso, non vuol dire che si possono indirizzare 512 "dispositivi" diversi. In effetti si riescono a indirizzare 50 o 100 dispositivi, esistono altri modi per generare questi impulsi.

Nei capitoli successivi, imparerete a generare gli impulsi di selezione dispositivo, e parleremo anche dei vari usi di questi impulsi.

DOMANDE RIEPILOGATIVE

Le seguenti domande servono ad aiutarvi a ripassare i più importanti concetti dell'interfacciamento dei microcomputer.

1. Quali dei seguenti elementi sono hardware e quali sono software?

   a. Cross assembler

   b. Editor

   c. Circuito integrato

   d. Filo o cavo

   e. Scheda di circuito stampato

   f. Condensatori e resistori

   g. Programma FORTRAN

   h. Termistore (trasduttore di temperatura)

2. Quali sono i tre bus più importanti di un microcomputer?

3. Perchè il bus dati è di solito bidirezionale?

4. Elencate i cinque più importanti segnali di controllo in un microcomputer basato sull'8080A

RISPOSTE

1. a. Software
   b. Software
   c. Hardware
   d. Hardware
   e. Hardware
   f. Hardware
   g. Software
   h. Hardware

2. Il data bus bidirezionale, il bus di controllo e il bus di indirizzamento.

3. Perchè per un microprocessor di 8 bit, riduce il numero dei pin a 8, mentre un microprocessor a 16 bit, riduce il numero dei pin a 16.

4. $\overline{OUT}$, $\overline{IN}$, $\overline{MEMR}$, $\overline{MEMW}$ e $\overline{IACK}$

CAPITOLO 17

IMPULSI DI SELEZIONE DISPOSITIVO

INTRODUZIONE

Questo capitolo vi insegnerà come generare gli impulsi per selezionare dispositivi di ingresso/uscita, cioè quei segnali generati dal microcomputer, che servono a sincronizzare il microcomputer stesso e i dispositivi esterni di ingresso/uscita: tali dispositivi possono essere dei semplici circuiti integrati. Il circuito più usato è un circuito che si basa sul chip decodificatore T4154; possono essere generati sedici diversi impulsi di selezione dispositivo.

OBIETTIVI

Alla fine di questo capitolo sarete in grado di:

- Dare la definizione di impulsi di selezione dispositivo
- Spiegare che cosa si intende dire con l'espressione "la sostituzione dell'hardware con il software"
- Fare un elenco dei diversi impieghi degli impulsi di selezione dispositivo
- Dare uno o due schemi di circuiti che possono essere usati per generare impulsi di selezione dispositivo
- Dare la definizione di "stato" e di "ciclo macchina"
- Elencare quanti cicli macchina esistono per alcune istruzioni tipiche dell'8080 A
- Cablare un circuito che vi permetterà di far avanzare di un passo il microcomputer MMD-1

CHE COSA È UN IMPULSO DI SELEZIONE DISPOSITIVO

Un impulso di selezione dispositivo (Device Select Pulse) è un impulso di sincronizzazione generato da un calcolatore digitale per sincronizzare il trasferimento dei dati fra il calcolatore e il dispositivo di ingresso-uscita. Associate il termine "impulso di selezione dispositivo" con i termini abilitare, registrare, collegare, disabilitare, inibire e temporizzare. Fondamentalmente, un impulso di selezione dispositivo è un impulso che attiva lo Strobe di alcune operazioni in un circuito digitale o integrato. Esso può essere sia un impulso di gate - impulso che abilita un circuito di gate al passaggio di un segnale digitale - che un impulso clock (o di temporizzazione) in un sistema "clocked logic".

LA SOSTITUZIONE DELL'HARDWARE CON IL SOFTWARE:

USO DELL'IMPULSO DI SELEZIONE DISPOSITIVO

Gli impulsi di selezione dispositivo sono facili da generare e non sono costosi. Generalmente, viene usato un chip decodificatore 74L154.

Nell'interfacciare un microcomputer, il vostro scopo è quello di minimizzare il numero di chip esterni richiesti, supponendo che costruiate centinaia di unità e non una unità per ogni tipo. Un modo di minimizzare i chip esterni è quello di produrre la logica digitale all'interno del microcomputer invece che all'esterno.
Noi chiamiamo questo procedimento *la sostituzione dell'hardware con il software.* Ricordate questo concetto: software al posto dell'hardware. Il vostro scopo principale, nell'uso dei microcomputer è di sostituire i dispositivi hardware elettronici e meccanici con i programmi del microcomputer stesso. Dato che, nei microcomputer classici, molti dispositivi di ingresso-uscita sono lenti, otterrete molto successo nei casi in cui avrete a che fare con tali dispositivi. Comunque, può capitarvi di trovarvi in una situazione in cui la velocità del microcomputer non è abbastanza elevata. Ci vuole tempo per eseguire tutte le istruzioni del programma di un microcomputer. Se il programma è troppo lungo, verrà impiegato troppo tempo e potreste non essere in grado di assolvere un compito specifico.

Per dimostrare come sostituire l'hardware con il software, vorremmo illustrarvi diversi modi d'impiego degli impulsi di selezione dispositivo . In ogni esempio presentato, ricordate per favore che esiste associato un programma del microcomputer che dà il tempo di generazione degli impulsi di selezione dispositivo.

È semplice scrivere un programma che genera un solo impulso di selezione, come l'impulso negativo, $\overline{\text{OUT O}}$, che segue:

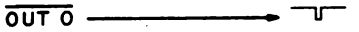

OUT O

Per il microcomputer MMD-1, la lunghezza dell'impulso è di 1,333 microsecondi. In un capitolo successivo imparerete come scrivere vari tipi di loop di delay che eseguono in modo ripetitivo un piccolo gruppo di istruzioni. Scrivendo un programma di questo tipo, sarete in grado di generare una serie di impulsi di selezione dispositivo,

come mostriamo per $\overline{\text{OUT 1}}$,

La durata tra uno e l'altro degli impulsi successivi è determinata da un *loop di delay programmato e generato dal software.*

Con un paio di impulsi di selezione dispositivo ed un solo flip-flop con preset e clear come il 7474, potete scrivere un loop di delay che genera un solo impulso di clock all'uscita del latch,

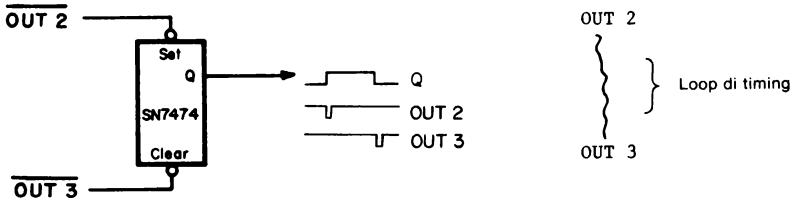

Aggiungendo al vostro programma un secondo loop di delay potete generare una serie di impulsi di clock con un duty-cycle noto, che è specificato dal programma,

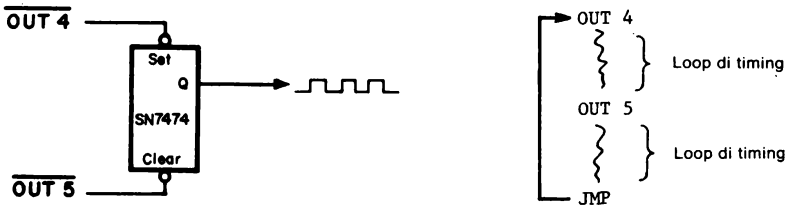

Con questi ultimi due circuiti, avete sostituito con il software sia un multivibratore bistabile che un multivibratore astabile come il timer 555 cablato come un oscillatore. Avete già usato un certo numero di Outboard, come il pulser Outboard ed il clock Outboard. Con la vostra abilità di sostituire l'hardware con il software, siete ora in grado di rimpiazzare tali Outboard con un chip 7474 (che contiene due flip-flop) e con programmi appropriati del microcomputer.

Nelle piastre di circuito stampato complesse, incontrerete spesso flip-flop e gate che vengono usati per dare impulsi e stati logici in determinati punti all'interno del circuito, e in determinati istanti di tempo. Con il microcomputer, è relativamente facile svolgere compiti di questo tipo.

Potete anche usare un solo bit D0, sul bus di dati bidirezionale, e un impulso di selezione dispositivo $\overline{\text{OUT 006}}$, per "bloccare" il bit e controllare così lo stato logico in un punto particolare del circuito digitale esterno.

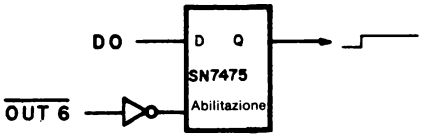


```
MVI A    /Carica A con il
001      /Dato = 001
OUT      /L'uscita è verso il
006      /Dispositivo 006
```

Un circuito di interfaccia molto più efficiente è basato su di un latch di 8 bit e un solo impulso di selezione dispositivo,

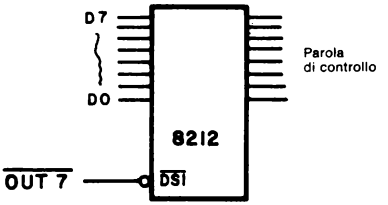


```
MVI A    /Carica A con la
013      /Parola di controllo
OUT      /L'uscita è verso il
007      /Dispositivo 007
```

Con un impulso di selezione $\overline{\text{OUT 007}}$ e un 8212, è possibile attuare il latch di tutti gli otto bit sul bus di dati bidirezionali ed usare tali bit come linee di controllo individuali in vari punti di un circuito digitale. Nel prossimo capitolo imparerete come realizzare un circuito a latch di questo tipo.

Non sarete in grado di sostituire con il software determinati tipi di chip, come latch e buffer three state ciononostante, se non è critica la velocità, potete usare il software per sostituire la maggior parte delle funzioni MSI importanti e molti circuiti integrati LSI. Questo punto è svolto molto bene, con il microcomputer PACE, nel manuale "Logic Designers Guide to Programmed Equivalents to TTL Functions", che è messo a disposizione dalla National Semiconductor Corporation. Tutti i programmi PACE possono essere convertiti in operazione su di un microcomputer a 8 bit, come l'8080 A o il Motorola 6800. L'hardware che è stato sostuito con il software del microcomputer equivalente comprende:

- 7408 porta AND a 2 ingressi quadrupli
- 7409 porta AND a 2 ingressi quadrupli con uscite open collector
- 7411 porta AND a 3 ingressi tripli collegate insieme
- 74H21 porta AND a 4 ingressi doppi
- 7432 porta OR a 2 ingressi quadrupli
- 7486 porta OR Esclusivo a 2 ingressi quadrupli
- 7483 full-adder binario a 4 bit
- 74121 e 555 multivibratori monostabili (delay maggiori di 10 μs)
- 74150 selettore/multiplexer dati da 16 a 1 linea
- 74151 selettore/multiplexer dati da 8 a 1 linea

- 74154 decodificatore/demultiplexer da 4 a 16 linee
- DM82220 generatore/controllore di parità da 9 bit
- 7485 confrontatore di grandezza assoluta a 4 bit
- da 74160 a 74163, contatori a 4 bit sincroni, BCD e binari
- 74185 convertitore da binario a BCD
- 74184 convertitore da BCD a binario
- 74190 contatore BCD
- 74191 contatore binario

Sono stati forniti i software equivalenti anche per i seguenti tipi di sistemi digitali, ognuno dei quali consiste di un numero di circuiti integrati della serie 7400:

- (74193, 7485 e varie porte) servomeccanismo digitale
- (74163, 7485, 74123, 7475, 7400, e 7404) tacometro digitale
- (74163, 7485 e 7402) divisore modulo N
- (divisore modulo N, 74160, 7404, e 7400) clock a tempo reale e temporizzatore di intervalli
- (74C14) generazione di numeri pseudo-random
- (DM 8551, 7473 e varie porte) sequenziatore di stati

Benchè sia possibile trattare un microcomputer come un minicomputer o usarlo come un calcolatore superprogrammabile, l'uso prevalente dei microcomputer sarà nei sistemi digitali, nei quali il software sostituisce la maggior parte dell'hardware originariamente presente. Se imparate come sostituire l'hardware con il software, avrete imparato uno degli aspetti più importanti delle applicazioni dei microcomputer.

USO DEGLI IMPULSI DI SELEZIONE DISPOSITIVO PER LO STROBE DEI CIRCUITI INTEGRATI

Un'applicazione importante per i microcomputer è produrre segnali di alimentazione per operazioni di singoli circuiti integrati in strumenti e dispositivi elettronici. Per esempio, tali impulsi possono:

- Azzerare contatori, registri di shift, flip-flop e latch
- Caricare contatori, registri di shift e latch
- Abilitare multiplexer, demultiplexer, decodificatori, selettori dati, contatori, registri di shift, memorie, codificatori di priorità, UART, e vari altri chip
- Inibire ingressi di clock di contatori e registri di shift
- Settare, azzerare, cambiare di posizione e temporizzare i flip-flop.
- Selezionare lo shift a sinistra, a destra, caricare e inibire funzioni nei registri di shift.

Usando impulsi di selezione dispositivo per controllare l'operazione di singoli circuiti integrati, voi sostituite l'hardware con il software.

Avete già familiarità con alcuni circuiti integrati della categoria MSI. Alcuni di questi hanno bisogno di segnali di strobe o di abilitazione allo scopo di eseguire le loro funzioni digitali. Così:

Contatore a decade 7490:	Un livello logico 1 ai pin 2 e 3 azzera il contatore Un livello logico 1 ai pin 6 e 7 setta il contatore a 9 L'ingresso clock è al pin 14
Contatore binario 7493:	Un livello logico 1 ai pin 2 e 3 azzera il contatore L'ingresso di clock à al pin 14
Decodificatore 7442:	Un livello logico 0 al pin 12 abilita l'operazione del decodificatore ottale
Decodificatore 74154:	Un livello logico 0 ai pin 18 e 19 abilita il decodificatore
Flip-flop 7474:	Un livello logico 0 al pin 1 azzera il primo flip-flop Un livello logico 0 al pin 4 setta il primo flip-flop L'ingresso D del primo flip-flop è al pin 2 L'ingresso di clock del primo flip-flop è al pin 3
7475 Latch:	Un livello logico 1 al pin 3 abilita i primi due latch Un livello logico 1 al pin 13 abilita i secondi due latch

Nei sistemi a microcomputer, i decodificatori 7442 e 74154 vengono usati per aiutare a generare gli impulsi di selezione dispositivo. Comunque, possono essere usati anche come decodificatori generali che vengono abilitati da tali impulsi.

COME SI GENERANO GLI IMPULSI DI SELEZIONE DISPOSITIVO

Per generare un impulso di selezione dispositivo, sono necessari due tipi di informazione dal microcomputer 8080A:

1. Il codice di identificazione a 8 bit, chiamato *codice dispositivo,* del dispositivo di ingresso/uscita

2. Un impulso di sincronizzazione ad un solo bit, o $\overline{IN}$ o $\overline{OUT}$, che sincronizza la decodificazione del codice dispositivo.

L'origine di entrambi i tipi di informazione sta nel software, cioè nelle istruzioni IN e OUT che avete incontrato all'inizio di questo Bugbook. Queste istruzioni comprendono il codice dispositivo a 8 bit e fanno sì che il microcomputer generi l'impulso di sincronizzazione $\overline{IN}$ o $\overline{OUT}$ appropriato. La posizione delle istruzioni IN e OUT nel programma determina l'istante specifico in cui vengono generati gli impulsi di selezione dispositivo.

In altre parole, mentre viene generato un impulso di selezione dispositivo, sia il bus d'indirizzo che il bus di controllo sono attivi. Come mostra la Figura 17-1, il codice dispositivo a 8 bit si ottiene dal bus d'indirizzo a 16 bit, e i due impulsi di sincronizzazione, IN e OUT, dal bus di controllo. Nel microcomputer 8080A, il bus d'indirizzo a 16 bit è suddiviso in due codici dispositivo a 8 bit. Per il chip 8080A della Intel, i due codici sono identici durante l'esecuzione del terzo ciclo macchina $\overline{IN}$ o $\overline{OUT}$.

Che cosa fare del bus d'indirizzo a 8 bit e degli impulsi di sincronizzazione? Potete collegarli al decodificatore da 4 a 16 linee 74154 come mostra la Figura 17-2. Con un solo decodificatore 74154, usate solo quattro degli otto bit del bus d'indirizzo e o $\overline{IN}$ o $\overline{OUT}$. In Figura 17-3, è mostrato un circuito decodificatore di impulsi di selezione dispositivo più avanzato. Vengono usati tutti gli otto bit d'indirizzo, e 17 decodificatori 74154 danno l'opportunità di generare 256 impulsi singoli. Per generare tutti i 512 impulsi di selezione dispositivo di ingresso e di uscita, sarebbero necessari due circuiti del tipo mostrato nella Figura 17-3. Ma questo accade raramente nelle attuali applicazioni delle interfacce.

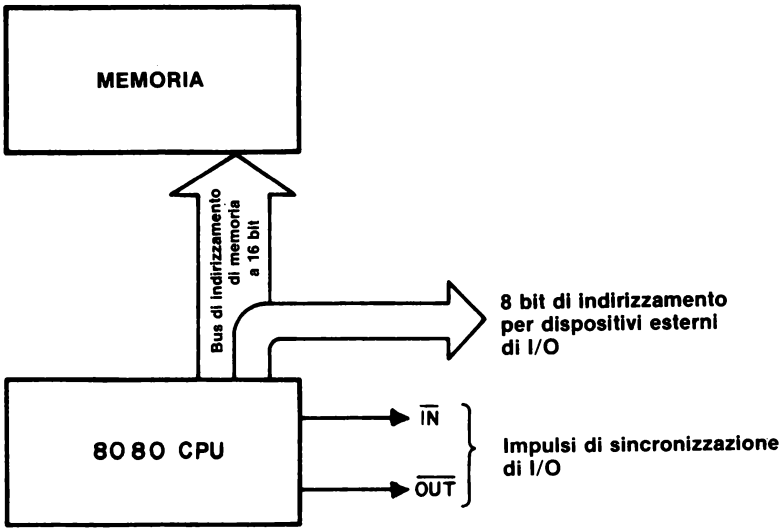

Figura 17-1. Per generare un gruppo di impulsi di selezione dispositivo occorrono otto bit dal bus d'indirizzo e due impulsi di sincronizzazione, $\overline{IN}$ e $\overline{OUT}$, dal bus di controllo.

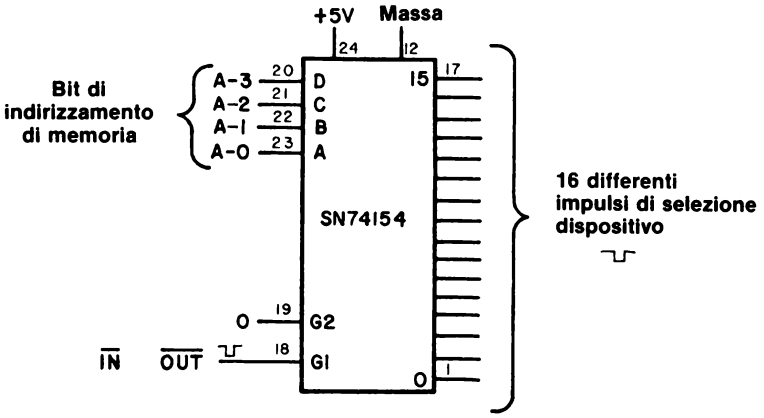

Figura 17-2. Per generare sedici diversi impulsi di selezione dispositivo occorrono quattro bit dal bus d'indirizzo e l'impulso di sincronizzazione o $\overline{IN}$ o $\overline{OUT}$, rispettivamente per i dispositivi d'ingresso e di uscita.

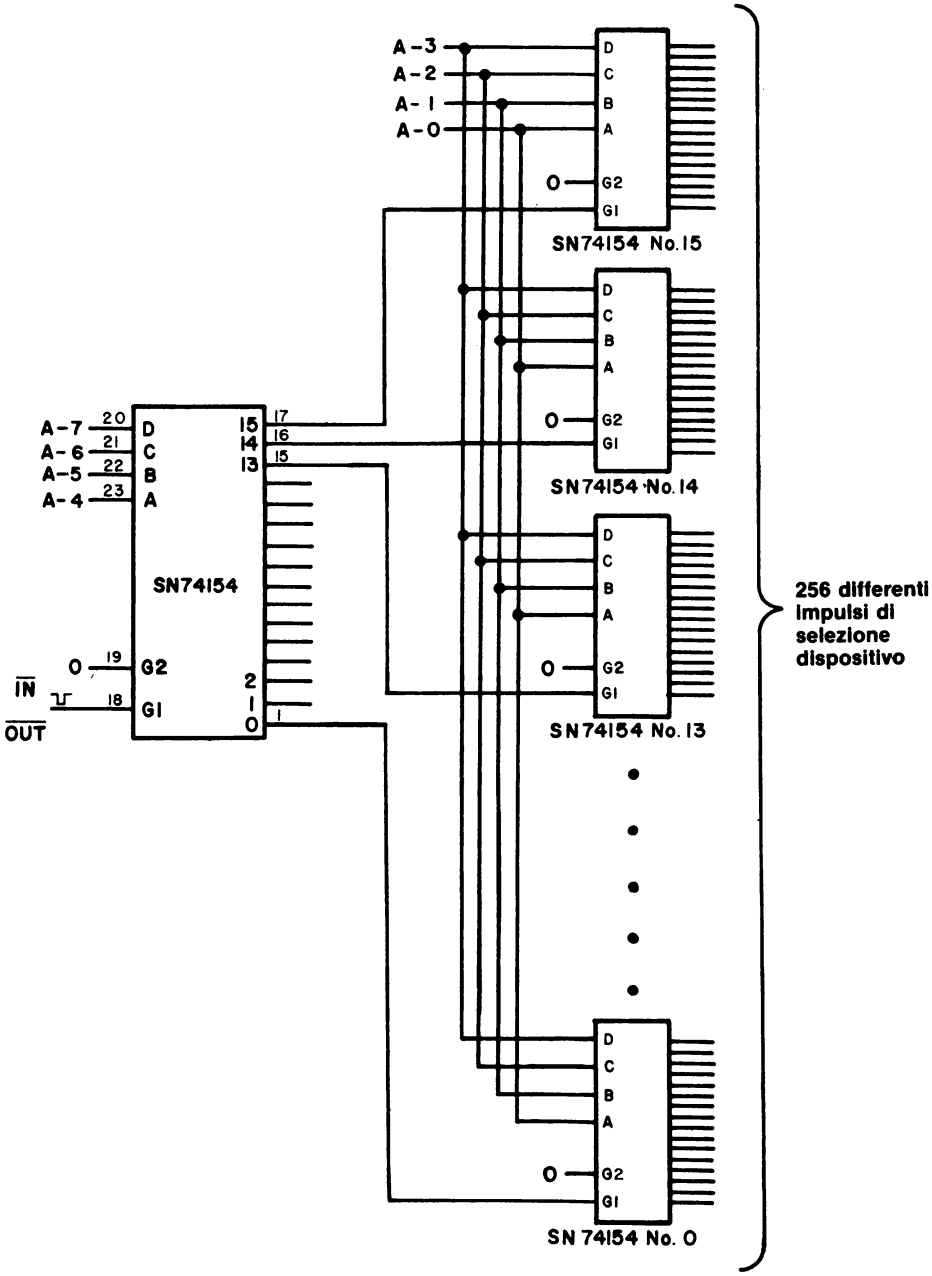

Figura 17-3. Circuito per generare 256 diversi impulsi di selezione dispositivo.

Per generare 512 diversi impulsi di selezione dispositivo, userete un sistema differente. Nella Figura seguente, è illustrato un circuito di decodificazione più limitato, basato sulle Figure 17-2 e 17-3:

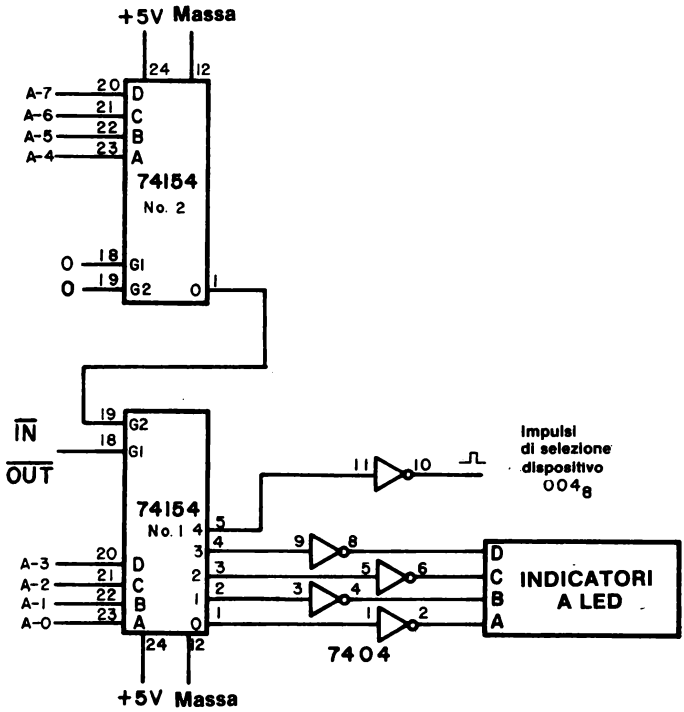

Figura 17-4. Un possibile circuito di decodifica per generare sedici impulsi di selezione decodificati in assoluto.

Il circuito comprende una *decodifica in assoluto* di tutto il byte d'indirizzo di selezione dispositivo, cioè tutti gli otto bit, non solo quattro. Questo non è un circuito molto usato: abbiamo voluto soltanto illustrarvelo. Può risultare più utile usare uno dei chip 74154 per gli impulsi di selezione dispositivo d'ingresso, e l'altro per gli impulsi di uscita.

I circuiti visti finora sono quelli che usiamo per generare impulsi di selezione dispositivo. Comunque, esistono schemi alternativi per decodificare i bus d'indirizzo e di controllo, e vorremmo illustrarveli. Nella Figura 17-5, usiamo un paio di decodificatori 74154, e decodifichiamo così in modo assoluto il byte del bus d'indirizzo a 8 bit. Ogni impulso di selezione dispositivo che generiamo richiede una porta 7402 (o 7432), come mostra la Figura 17-6. Questo circuito è utile solo nel caso che gli impulsi di selezione dispositivo del vostro sistema siano distribuiti in maniera casuale nella fascia di valori da 000 a 377_8 e tutte le funzioni siano centralizzate. Sono necessari solo due chip decodificatori 74154 e quattro porte NOR a 2 ingressi 7402- che contengono in tutto, sedici porte NOR - per ottenere

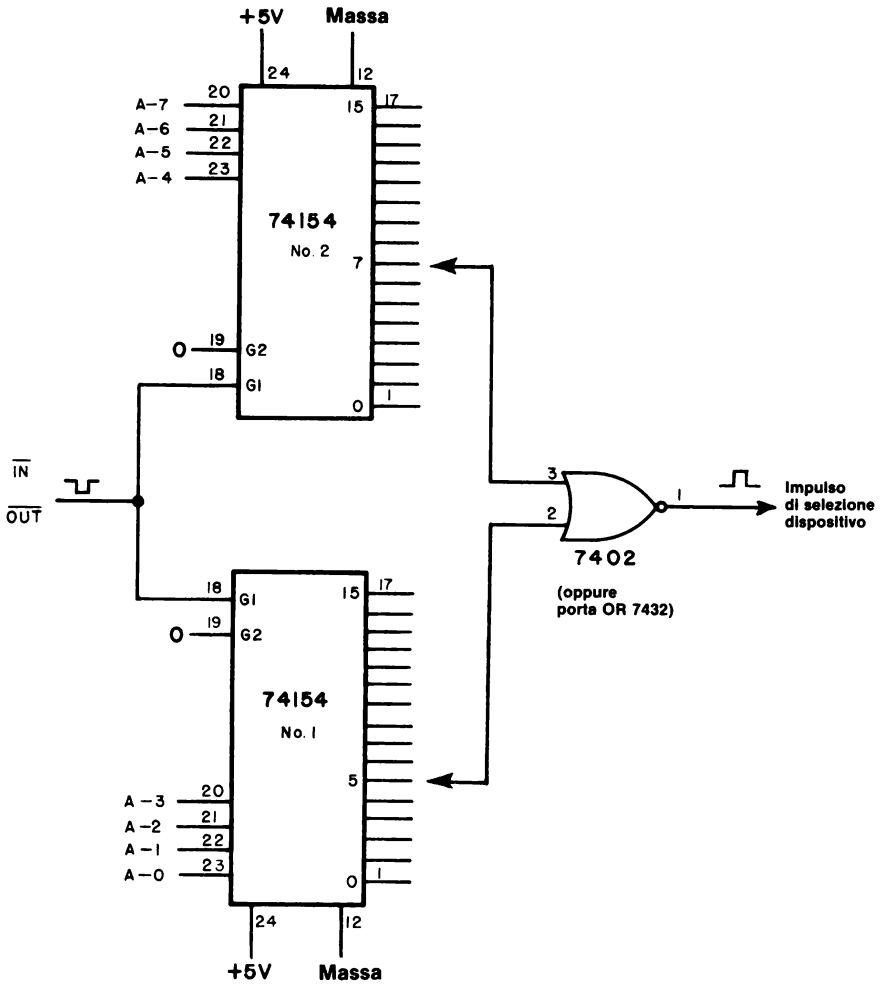

Figura 17-5. Schema di decodifica in assoluto per impulsi di selezione dispositivo che richiede una porta 7402 o 7432 per ogni impulso di selezione dispositivo desiderato. Questo non è un circuito molto utile.

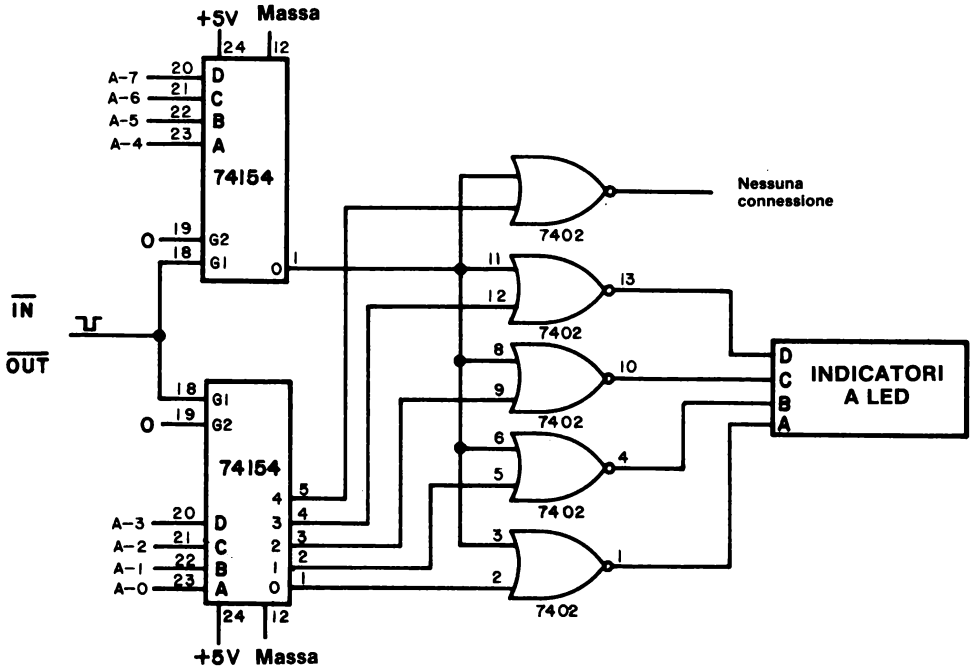

Figura 17-6. Circuito che dimostra come vengono usati due porte NOR a 2 ingressi per generare impulsi di selezione dispositivo individuali.

sedici impulsi di selezione dispositivo. Se i codici dispositivo sono sequenziali, questo circuito non viene usato.

Nella Figura 17-7, è mostrata una tecnica di decodifica in relativo. Invece di collegare i segnali di controllo $\overline{IN}$ o $\overline{OUT}$ ad un decodificatore, li collegate a singole porte 7402 (o 7432). Uno schema di decodifica di questo tipo viene usato nel microcomputer MMD-1 (Figura 17-7). Quattro bit del bus d'indirizzo vengono collegati al decodificatore 74L42, i cui canali di uscita sono collegati a loro volta con le porte NOR a 2 ingressi 7402 per fornire gli impulsi di selezione dispositivo necessari ai latch 7475 sulla piastra del microcomputer. Notate nella Figura 17-7 che i bit del bus d'indirizzo da A3 ad A7 sono in collegamento con gli invertitori 74LS05, le cui uscite sono tutte collegate insieme e poi connesse all'ingresso D del decodificatore 74L42.

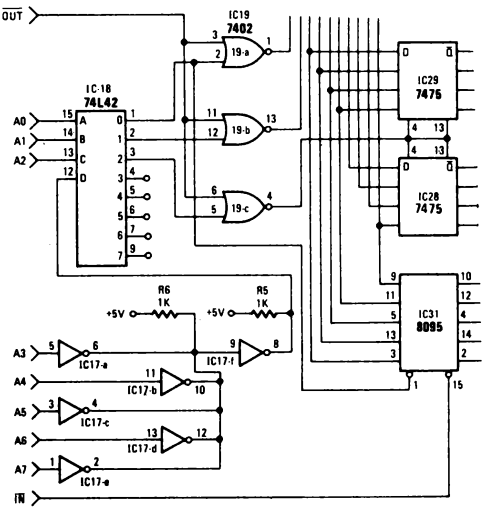

Figura 17-7. Circuito di decodifica nel microcomputer MMD-1. Si usa un decodificatore 74L42 per generare impulsi di uscita dei singoli canali, che sono poi collegati alle porte NOR a 2 ingressi 7402 per produrre gli impulsi di selezione dispositivo desiderati.

L'ingresso D deve essere sempre a livello logico 0 se si vogliono generare impulsi di selezione dispositivo. La tecnica qui impiegata è la cosiddetta tecnica *a collettore aperto,* che consiste nel collegare le uscite di speciali chip a collettore aperto, ad un bus comune. Abbiamo in sostanza costruito una porta OR a cinque ingressi, che abilita il decodificatore 74L42. Ne parleremo più avanti.

È possibile anche decodificare dei byte ad 8 bit di codice dispositivo usando porte e comparatori. Ciò risulta particolarmente utile nelle situazioni reali, quando occorrono solo pochi impulsi di selezione dispositivo. Per esempio, prendiamo in considerazione il circuito mostrato in Figura 17-8. A sinistra, vengono generati due impulsi di selezione dispositivo distinti con l'aiuto di due porte NAND a 8 ingressi 7430. Il codice dispositivo per la porta 7430 in alto è 11000110_2, o 306 in codice ottale, mentre il codice dispositivo per la porta in basso è 11001111_2, o 317 in codice ottale. L'unica condizione di uscita della porta NAND 7430 è il livello logico 0, che si produce solo quando alla porta è stato applicato il codice dispositivo appropriato. Se anche il segnale di controllo $\overline{OUT}$ è a livello logico 0, l'unica uscita della porta OR a 2 ingressi 7432, cioè il livello logico 0, o azzera o presetta il flip-flop 7476.

Il circuito della Figura 17-8 dimostra come si possono usare impulsi di selezione dispositivo per controllare una alimentazione c.a. Relè a stato solido e ad isolamento ottico permettono di usare segnali digitali per attivare e disattivare il carico di corrente alternata, operando sia a 115 V che a 220 V. Si possono ottenere dei relè che commuteranno 10 A a questi livelli di tensione. Questo argomento è stato trattato molto più dettagliatamente nel Bugbook III, Capitolo 5.

Notate che i codici dispositivo corrispondono ai codici ASCII a 8 bit per i caratteri "F" e "O", nei quali il bit di parità è a livello logico 1.

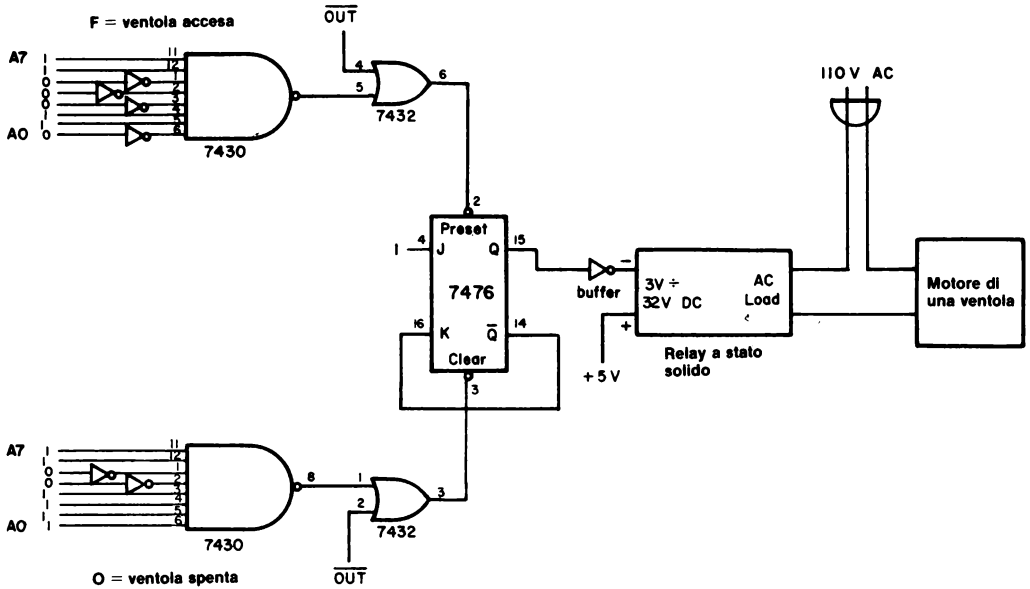

Figura 17-8. Circuito con relè a stato solido che impiega due parte NAND a 8 ingressi 7430 per decodificare in assoluto due impulsi di selezione dispositivo di uscita.

Un ultimo circuito di decodifica consiste di due chip comparatori 7485, dei quali diamo qui di seguito la disposizione dei pin e la tabella della verità:

TYPE	TYPICAL POWER DISSIPATION	TYPICAL DELAY (4-BIT WORDS)
'85	275 mW	23 ns
'L85	20 mW	90 ns
'S85	365 mW	11 ns

'85, 'S85
J OR N DUAL-IN-LINE OR
W FLAT PACKAGE (TOP VIEW)

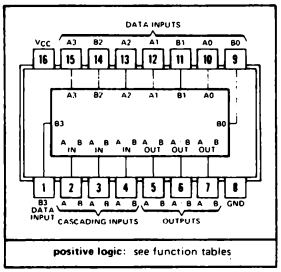

positive logic: see function tables

'L85
J OR N
DUAL-IN-LINE PACKAGE (TOP VIEW)

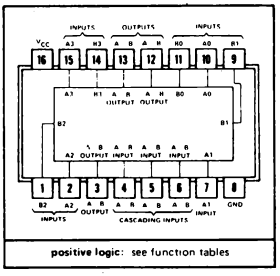

positive logic: see function tables

Descrizione

Questi comparatori a grandezza assoluta a quattro bit danno il confronto diretto di codici binari e di codici BCD (8-4-2-1) vengono prese tre decisioni completamente decodificate relativamente a due parole a 4 bit (A,B), e rese esternamente disponibili su 3 uscite. Questi dispositivi sono ampliabili fino a qualunque numero di bit senza parte esterne. Per parole più lunghe, il confronto si può attuare collegando i comparatori in cascata. Le uscite A>B, A<B., A = B di uno stadio che tratta i bit meno significativi sono collegate agli ingressi corrispondenti A>B, A<B, A = B dello stadio successivo che tratta i bit più significativi. Gli stadi che trattano i bit meno significativi di tutti devono avere una tensione alto livello applicata all'ingresso A=B e, per il tipo 'L85, anche tensioni basso livello applicate agli ingressi A>B e A<B. Le linee in cascata del '85 e del 'S85 sono implementate solo con un ritardo di livello di due porte per ridurre i tempi di confronto per le parole lunghe.

FUNCTION TABLES

COMPARING INPUTS				CASCADING INPUTS			OUTPUTS		
A3, B3	A2, B2	A1, B1	A0, B0	A > B	A < B	A = B	A > B	A < B	A = B
A3 > B3	X	X	X	X	X	X	H	L	L
A3 < B3	X	X	X	X	X	X	L	H	L
A3 = B3	A2 > B2	X	X	X	X	X	H	L	L
A3 = B3	A2 < B2	X	X	X	X	X	L	H	L
A3 = B3	A2 = B2	A1 > B1	X	X	X	X	H	L	L
A3 = B3	A2 = B2	A1 < B1	X	X	X	X	L	H	L
A3 = B3	A2 = B2	A1 = B1	A0 > B0	X	X	X	H	L	L
A3 = B3	A2 = B2	A1 = B1	A0 < B0	X	X	X	L	H	L
A3 = B3	A2 = B2	A1 = B1	A0 = B0	H	L	L	H	L	L
A3 = B3	A2 = B2	A1 = B1	A0 = B0	L	H	L	L	H	L
A3 = B3	A2 = B2	A1 = B1	A0 = B0	L	L	H	L	L	H

'85, 'S85

A3 = B3	A2 = B2	A1 = B1	A0 = B0	X	X	H	L	L	H
A3 = B3	A2 = B2	A1 = B1	A0 < B0	H	H	L	L	L	L
A3 = B3	A2 = B2	A1 = B1	A0 > B0	L	L	L	H	H	L

'L85

A3 = B3	A2 = B2	A1 = B1	A0 = B0	L	H	H	L	H	H
A3 = B3	A2 = B2	A1 = B1	A0 < B0	H	L	H	H	L	H
A3 = B3	A2 = B2	A1 = B1	A0 = B0	H	H	H	H	H	H
A3 = B3	A2 = B2	A1 = B1	A0 > B0	H	H	L	H	H	L
A3 = B3	A2 = B2	A1 = B1	A0 = B0	L	L	L	L	L	L

H = high level, L = low level, X = irrelevant

TEXAS INSTRUMENTS
INCORPORATED
POST OFFICE BOX 5012 • DALLAS, TEXAS 75222

Vi diamo informazioni sia per i chip a grande capacità (7485, 74S85) che per quelli a piccola capacità (74L85), dato che presentano una diversa configurazione dei pin ed una diversa tabella della verità. Se volete minimizzare il fan-in potete usare il chip 74L85.

Come potete vedere nella Figura 17-9, la sola condizione usata è A = B. Se il byte A del bus d'indirizzo è uguale al byte B che settate agli ingressi B del 7485, otterrete un livello logico 1 all'uscita A=B del chip 7485 in alto a destra. Per ottenere l'impulso di selezione dispositivo desiderato, invertite questo segnale e poi collegatelo col segnale di controllo $\overline{OUT}$.

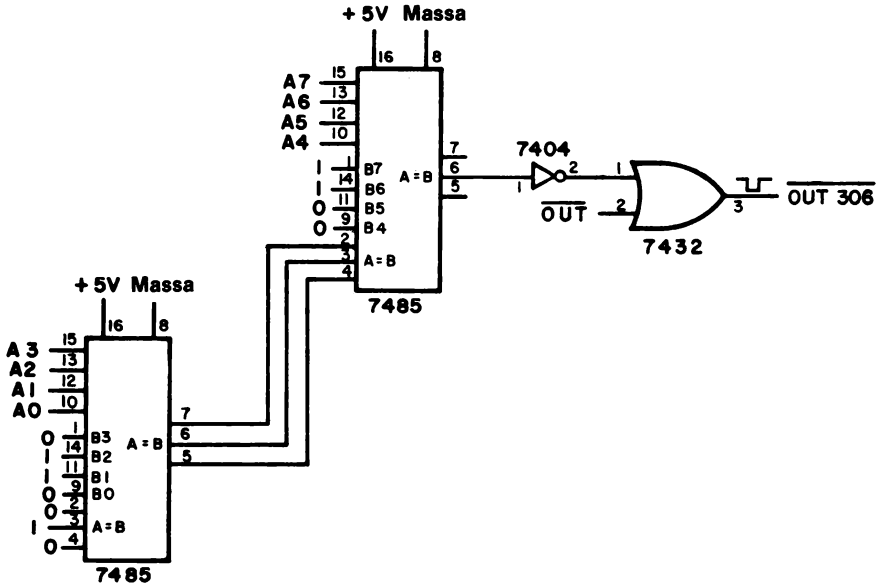

Figura 17-9. Circuito di decodifica che prevede l'uso di un paio di chip comparatori a 4 bit 7485. Questo circuito produce un singolo impulso di selezione dispositivo per la decodifica in assoluto. Comunque, potete cambiare il codice dispositivo alterando semplicemente l'ingresso B a 8 bit dei comparatori. In questo caso, l'ingresso B corrisponde a 11000110, 306 in codice ottale.

INSTRUZIONI DI INGRESSO/USCITA

Vi sono soltanto due istruzioni di ingresso/uscita nell'8080A:

323 OUT <B2> Poni il codice di dispositivo a 8 bit sul bus d'indirizzo, i contenuti dell'accumulatore sul bus di dati bidirezionali, e genera un segnale di controllo $\overline{\text{OUT}}$. I contenuti dell'accumulatore rimangono invariati.

333 IN <B2> Poni il codice di dispositivo a 8 bit sul bus d'indirizzo, inserisci i dati presenti sul bus dati bidirezionali nell'accumulatore, e genera un segnale di controllo $\overline{\text{IN}}$.

Il secondo byte di ogni istruzione è il codice dispositivo a 8 bit. Usate il segnale di controllo e l'informazione sul bus d'indirizzo per generare l'impulso di selezione dispositivo richiesto. Un modo più conciso di fornire le istruzioni suddette è il seguente:

323 OUT <B2> Poni in uscita i contenuti dell'accumulatore verso il dispositivo d'ingresso selezionato dal codice dispositivo nel secondo byte.

333 IN <B2> Poni nell'accumulatore i dati presentati dal dispositivo selezionato dal codice dispositivo nel secondo byte.

Benchè gli impulsi di selezione dispositivo vengano usati di frequente per il trasferimento delle informazioni fra l'accumulatore e un dispositivo di ingresso/uscita, essi vengono impiegati anche per abilitare una operazione dei dispositivi di ingresso/uscita nei casi in cui il trasferimento dei dati non sia da o verso l'accumulatore.

I CICLI MACCHINA FETCH, INPUT E OUTPUT

Poichè vi abbiamo descritto parecchi circuiti che possono essere usati per generare impulsi di selezione dispositivo, vi forniremo ora brevemente esempi di programmazione che illustrano l'andamento delle istruzioni IN e OUT, che sono entrambe istruzioni a due byte. Se eseguite l'istruzione in IN o OUT e controllate i contenuti del bus dati a 8 bit, osserverete qualcosa di insolito: *appare un terzo byte che non corrisponde ad un byte presente in quel punto nel vostro programma.* Che cos'è questo byte in più? È il byte che è stato trasferito da o verso il registro accumulatore 8080A durante un ciclo di istruzione IN o OUT. È durante l'esecuzione di questo terzo ciclo macchina che:

- Sul bus di controllo viene generato o un impulso $\overline{IN}$ o un impulso $\overline{OUT}$
- Il codice dispositivo appare sul bus d'indirizzo a 16 bit come due byte identici di 8 bit
- Il bus dati bidirezionale esterno e il bus dati interno, all'interno del microprocessor, permettono la comunicazione dati diretta fra l'accumulatore e il dispositivo di ingresso o di uscita.

Quando avanzate di un passo (single step) con il programma di un microcomputer 8080A, lo fate con i *cicli macchina,* e non con i byte di istruzione. Senza scendere molto in particolari, possiamo definire il ciclo macchina nel modo seguente:

Ciclo macchina — Una suddivisione di un ciclo di istruzione, contemporaneamente al quale, all'interno del chip del microprocessor, ha luogo un insieme di azioni ad esso collegate. Tutte le istruzioni sono combinazioni di uno o più cicli macchina.

Un esempio di ciclo macchina, è il *ciclo macchina FETCH,* durante il quale il codice di istruzioni viene prelevato dalla posizione di memoria indirizzata dal Program Counter. Durante questo ciclo, si svolgono anche semplici operazioni aritmetiche e logiche che coinvolgono il registro interno dell'8080A.

L'istruzione di uscita, OUT, consiste di due cicli macchina di FETCH sequenziali, cioè il codice istruzione e poi il codice dispositivo, seguiti da un ciclo macchina di uscita - il terzo passo che osservate eseguendo un'istruzione OUT - durante il quale potete accedere ai contenuti dell'accumulatore sul bus dati bidirezionali. Il codice dispositivo d'uscita appare sul bus d'indirizzo come due byte identici, e viene generato un impulso $\overline{OUT}$. L'istruzione IN consiste di due cicli macchina di FETCH sequenziali, cioè il codice di istruzione e poi il codice dispositivo, seguiti dal ciclo macchina di ingresso - il terzo passo che osservate eseguendo un'istruzione IN - durante il quale il buffer/latch d'ingresso, all'interno del chip 8080A, è abilitato all'ingresso dei dati sul bus dati bidirezionali: tali dati vanno poi trasferiti all'accumulatore. Sul bus d'indirizzo, appaiono due byte che rappresentano il codice dispositivo a 8 bit, e viene generato un impulso $\overline{IN}$.

PRIMO PROGRAMMA

Consideriamo dapprima il programma dato nell'esperimento No. 5 nel capitolo VI del Bugbook V

Indirizzo di memoria LO	Byte di istruzione	Codice mnemonico	Descrizione
000	074	INR A	Incrementa il contenuto dell'accumulatore di 1
001	323	OUT	Metti in uscita il contenuto dell'accumulatore sul dispositivo indicato nel byte successivo
002	002	002	Codice di dispositivo della porta 2
003	303	JMP	Salto incondizionato all'indirizzo di memoria dato dai due byte seguenti
004	000	–	Byte di indirizzo LO
005	003	–	Byte di indirizzo HI

Se eseguiste questo programma usando un circuito sigle step sul bus dati bidirezionale osservereste, in successione, i seguenti byte:

Byte sul bus d'indirizzo	Byte sul bus dati	Commento
000	074	Ciclo macchina di FETCH per il codice d'istruzione INR A
001	323	Ciclo macchina di FETCH per il codice di istruzione OUT
002	002	Ciclo macchina di FETCH per il codice di dispositivo per la porta 2
002*	*contenuto dell'accumulatore*	Ciclo macchina di uscita, durante il quale il contenuto dell'accumulatore è accessibile sul bus di dati bidirezionale e sul bus d'indirizzo appare il codice di selezione dispositivo. Durante questo ciclo macchina viene generato anche un impulso $\overline{OUT}$
003	303	Ciclo macchina di FETCH per il codice d'istruzione JMP
004	000	Ciclo macchina di FETCH per il bye d'indirizzo LO
005	003	Ciclo macchina di FETCH per il byte d'indirizzo HI

NOTA: Questo è l'indirizzo dispositivo di ingresso/uscita che appare tra i bit A0 a A7 sul bus d'indirizzo.

Osservate tale informazione sul bus di dati (a) perché tutti i byte d'istruzione si spostano sul bus di dati dalla memoria al registro istruzioni all'interno del chip 8080A, e (b) il contenuto dell'accumulatore è messo in uscita sul bus dati durante il terzo ciclo macchina dell'istruzione OUT.

Il programma incrementa il contenuto dell'accumulatore nel corso di ogni loop. Inoltre, mette in uscita il contenuto sulla porta 2 ogni volta che passa attraverso il loop. Potete osservare ciò in una porta a 8 bit che incrementa da 00000000_2 a 11111111_2 e poi ripete la sequenza di conteggio.

SECONDO PROGRAMMA

Nel secondo programma, mostrato di seguito, modificate il codice dispositivo nell'istruzione OUT. In questo programma, incontrerete per la prima volta l'utilizzo delle istruzioni relative alla coppia di registri, LXI H e l'uso della coppia di registri per definire indirizzi a 16 bit di locazioni di memoria M, ed ancora l'uso di una istruzione con riferimento in memoria, INR M. Da questo punto in poi, se incontrerete delle istruzioni a voi non note, fate riferimento all'elenco delle istruzioni fornite nel capitolo 18.

Indirizzo di memoria LO	Byte di istruzione	Codice mnemonico	Descrizione
314	074	INR A	Incrementa il contenuto dell'accumulatore di 1
315	323	OUT	Metti in uscita il contenuto dell'accumulatore sul dispositivo dato dal codice di dispositivo memorizzato nella posizione di memoria HI=003 e LO=316
316	<B2>	<B2>	Codice di selezione per il dispositivo di uscita
317	041	LXI H	Carica in modo immediato due byte nella coppia di registri H
320	316	<B2>	Byte di registro L
321	003	<B3>	Byte di registro H
322	064	INR M	Incrementa il contenuto della posizione di memoria indicata dalla coppia di registri H
323	303	JMP	Salto incondizionato all'indirizzo di memoria dato nei due byte seguenti
324	314	—	Byte di indirizzo LO
325	003	—	Byte di indirizzo HI

Questo programma vi permette di mettere in uscita il contenuto dell'accumulatore su 256 diversi dispositivi in sequenza, iniziando su quello dato a HI = 003 e LO = 316. Ad ogni loop del programma, il codice di dispositivo a LO = 316 è incrementatato di uno. Questo non è un programma molto utile, ma sta a dimostrare il fatto che il codice di dispositivo non rimane inviolato all'interno di un programma. Con pochissime istruzioni, potete cambiare il codice di dispositivo e passare così attraverso una serie di dispositivi successivi l'uno dall'altro. In pratica, il codice di selezione del dispositivo di uscita che vi interessa sarebbe probabilmente memorizzato in un registro, e si userebbe un'istruzione MOV per trasferire il contenuto del registro alla posizione di memoria M indirizzata dalla coppia di registri H.

Otterreste un risultato utile se questo programma fosse in ROM, PROM o EPROM?
No, perché in tal caso non sareste in grado di cambiare il contenuto della posizione di memoria LO = 316.

INTRODUZIONE AGLI ESPERIMENTI

Gli esperimenti seguenti dimostrano come potete generare, ed usare, impulsi di selezione dispositivo. Inoltre cablerete un "bus monitor" e diverrete esperti nell'uso di un circuito monostabile.

Esperimento	Commento
1	Illustra il circuito di un bus monitor basato sull'indicatore numerico TIL311 che vi permette di controllare tutti i dati che passano sul bus dati bidirezionale.
2	Illustra il circuito di un bus monitor basato sull'indicatore numerico HP 5082-7300 che vi permette di controllare tutti i dati che passano sul bus dati bidirezionale.
3	Dimostra l'uso di un circuito monostabile per il microcomputer MMD-1. Avanzerete di un passo tramite i primi trentotto cicli macchina del programma KEX.
4	Contate gli impulsi di strobe $\overline{IN}$ e $\overline{OUT}$ con l'aiuto di un contatore 7490 mentre il microcomputer opera avanzando di un solo passo. Determinate inoltre la configurazione dei bit per la tastiera.
5	Costruite, attivate e provate un circuito di interfaccia che vi permetterà di generare sedici diversi impulsi di selezione dispositivo.
6	Dimostra come i canali decodificati sulla piastra del circuito stampato MMD-1 possono essere usati per generare impulsi di selezione dispositivo.
7	Dimostra l'uso di un impulso di selezione dispositivo per azzerare un contatore 7490.
8	Dimostra come si usano due chip comparatori 7485 per generare un impulso di selezione dispositivo decodificato in assoluto.
9	Dimostra come si usa una porta NAND a 8 ingressi 7430 per generare un impulso di selezione dispositivo decodificato in assoluto. Dimostra anche come si usano due di tali impulsi, un flip-flop 7476, e un relè a stato solido per accendere e spegnere il motore di un ventilatore.

ESPERIMENTO N. 1

Scopo

L'esperimento consiste nel cablare un *bus monitor,* un display ottale a tre cifre che controlla i dati che appaiono sul bus di dati bidirezionale.

Configurazione del pin dell'indicatore numerico

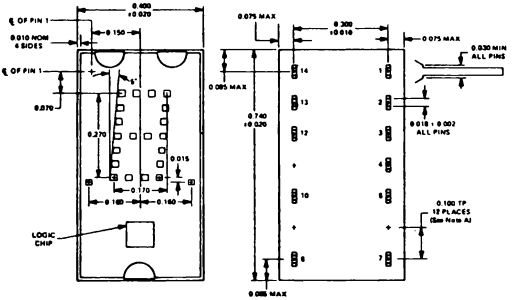

PIN 1 LED SUPPLY VOLTAGE
PIN 2 LATCH DATA INPUT B
PIN 3 LATCH DATA INPUT A
PIN 4 LEFT DECIMAL POINT CATHODE
PIN 5 LATCH STROBE INPUT
PIN 6 OMITTED
PIN 7 COMMON GROUND
PIN 8 BLANKING INPUT
PIN 9 OMITTED
PIN 10 RIGHT DECIMAL POINT CATHODE
PIN 11 OMITTED
PIN 12 LATCH DATA INPUT D
PIN 13 LATCH DATA INPUT C
PIN 14 LOGIC SUPPLY VOLTAGE, V_{CC}

Schema del circuito

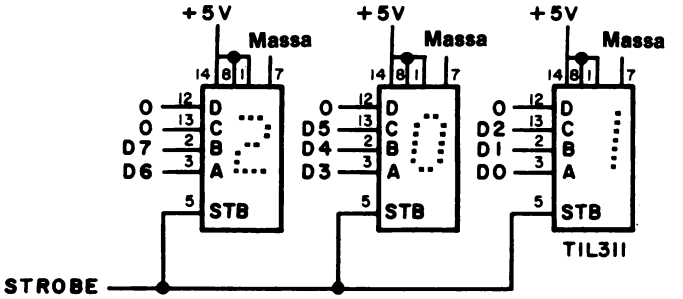

Passo 1

Montate il circuito mostrato nella figura oppure usate l'LR-27 bus monitor Outboard,. Quando montate il circuito suddetto, *nonché qualunque altro circuito di interfaccia in questo Bugbook,* fatelo dopo aver tolto l'alimentazione al microcomputer!

Passo 2

Collegate l'ingresso STROBE del latch al livello logico 0.
Vengono così abilitati i display, in modo che tutti i display dell'indicatore numerico seguono gli ingressi.

Alimentate microcomputer MMD-1. Dovreste osservare che la maggior parte dei punti nell'indicatore numerico sono illuminati. Ciò che state vedendo è il loop di attesa nella Keyboard EXsecutive EPROM, che viene eseguito ad un clock rate di 750 kHz. L'unica cosa che potete apprendere dal fatto che tutti gli indicatori numerici sono illuminati, è che il microcomputer sta eseguendo un programma.

Passo 3

Ora collegate l'ingresso STROBE alla linea del segnale di controllo $\overline{OUT}$ sul foro di connessione del bus SK-10. Se non riuscite a trovare $\overline{OUT}$, fate riferimento alla Figura 16-3.

Passo 4

Premete il tasto RESET sul microcomputer MMD-1. Quale byte a tre cifre ottali appare sul bus monitor? Scrivetelo qui sotto.

Quale byte a tre cifre ottali appare alla Porta 2? Scrivetelo qui sotto.

Sono gli stessi?

Sì.

Passo 5

Qual'è il significato dell'informazione che appare sul bus monitor quando l'ingresso STB è collegato con $\overline{OUT}$? Se non siete sicuri di saper rispondere a questa domanda, caricate dei valori ottali arbitrari nella memoria di lettura/scrittura ed osservate quale informazione appare sul bus monitor. Esaminate anche il vostro "programma" ed osservate di nuovo la relazione esistente fra il byte sul bus monitor ed il byte visualizzato alla Porta 2. Che cosa concludete?

Concludiamo che l'informazione sul bus monitor (una porta di uscita per il microcomputer) e quella alla Porta 2 sono identiche. Le due porte di uscita danno il contenuto della posizione di memoria indirizzata dall'indirizzo di 16 bit dato nelle Porte 0 e 1, oppure dal byte che va caricato in memoria, o dal registro indirizzi LO, o dal registro HI. Il bus monitor rende più facile l'inserimento e il controllo di un programma.

Conservate questo circuito per tutti gli altri esperimenti di questo Bugbook. L'esperimento n° 2 è simile a questo, ma usa un indicatore numerico diverso, l'HP 5082-7300.

Appendice all'esperimento N. 1

Sulla Porta 1 del microcomputer MMD-1, si può costruire un circuito meno costoso. Invece che da tre cifre ottali, il monitor è costituito da otto LED che controllano continuamente lo stato del bus dati bidirezionale, da D0 a D7. Per costruire questo bus monitor, mettete un interruttore sulla linea d'ingresso ENABLE dei chip 7475 della Porta 1, come mostra la figura:

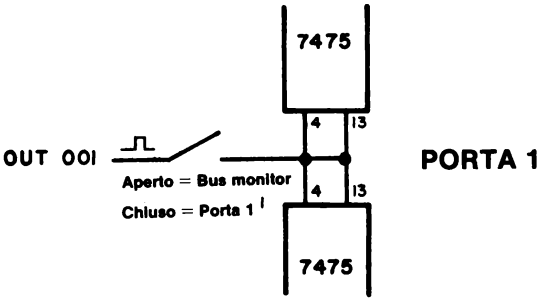

Quando l'interruttore è chiuso, i chip 7475 IC24 e IC25 operano normalmente come Porta 1. Quando l'interruttore è aperto, essi operano come un bus monitor a 8 bit.

Esattamente in questo modo, questa modifica viene inserita nei futuri modelli del microcomputer MMD-1.

ESPERIMENTO N. 2

Scopo

Questo esperimento consiste nel cablare un *bus monitor* usando l'indicatore numerico HP 5082-7300. Questo esperimento è identico all'esperimento n⁰ 1.

Configurazione dei pin dell'indicatore numerico

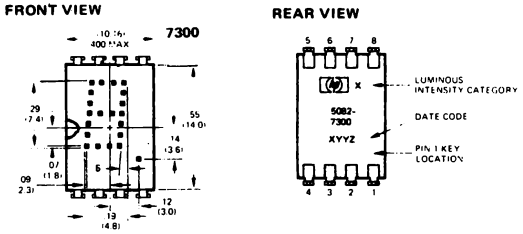

Schema del circuito

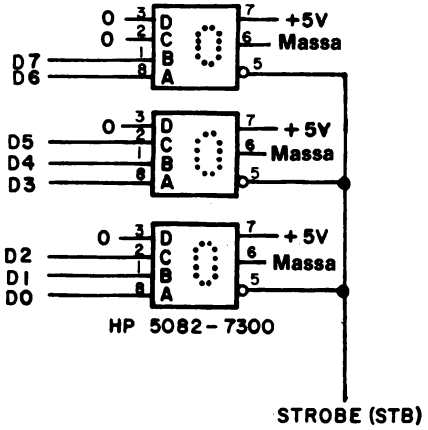

Passo 1

Cablate il circuito mostrato nella figura. Vi raccomandiamo di farlo dopo aver tolto la corrente al microcomputer.

Passo 2

Collegate l'ingresso STROBE del latch al livello logico 0. Si abilitano così i display, in modo che tutti i display dell'indicatore numerico seguono gli ingressi.

Alimentate il microcomputer MMD-1. Dovreste osservare che la maggior parte dei punti dell'indicatore numerico sono illuminati. Ciò che state vedendo è il loop di attesa della Keyboard EXecutive EPROM, che viene eseguito ad un clock rate di 750 kHz. L'unica cosa che potete apprendere dal fatto che tutti gli indicatori numerici sono accesi, è che il microcomputer sta eseguendo un programma.

Passo 3

Ora collegate l'ingresso STROBE alla linea del segnale di controllo $\overline{OUT}$ sul foro di connessione del bus SK-10. Se non riuscite a trovare $\overline{OUT}$, fate riferimento alla Figura 16-3.

Passo 4

Premete il tasto RESET sul microcomputer MMD-1. Quale byte a tre cifre ottali appare sul bus monitor? Scrivetelo qui sotto.

Quale byte a tre cifre ottali appare alla Porta 2? Scrivetelo qui sotto.

Sono gli stessi?

Sì.

Passo 5

Qual'è il significato dell'informazione che appare sul bus monitor quando l'ingresso STB è collegato con $\overline{OUT}$? Se non siete sicuri di saper rispondere a questa domanda, caricate dei valori ottali arbitrari nella memoria di lettura/scrittura ed osservate quale informazione appare sul bus monitor. Esaminate anche il vostro "programma" ed osservate di nuovo la relazione esistente fra il byte sul bus monitor ed il byte visualizzato alla Porta 2. Che cosa concludete?

Concludiamo che l'informazione sul bus monitor (una porta di uscita per il microcomputer) e quella alla Porta 2 sono identiche. Le due porte di uscita danno il contenuto della posizione di memoria indirizzata dall'indirizzo di 16 bit dato nelle Porte 0 e 1, oppure dal byte che va caricato in memoria, o dal registro indirizzi LO, o dal registro HI. Il bus monitor rende più facile l'inserimento e il controllo di un programma.

Conservate o questo circuito o il circuito dell'esperimento n° 1 per tutti gli altri esperimenti di questo Bugbook.

ESPERIMENTO N. 3

Scopo

Questo esperimento consente di costruire un circuito monostabile per il microcomputer MMD-1

Configurazione dei pin del circuito integrato

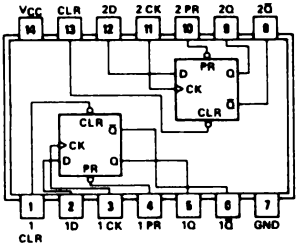

7474

Schema del circuito

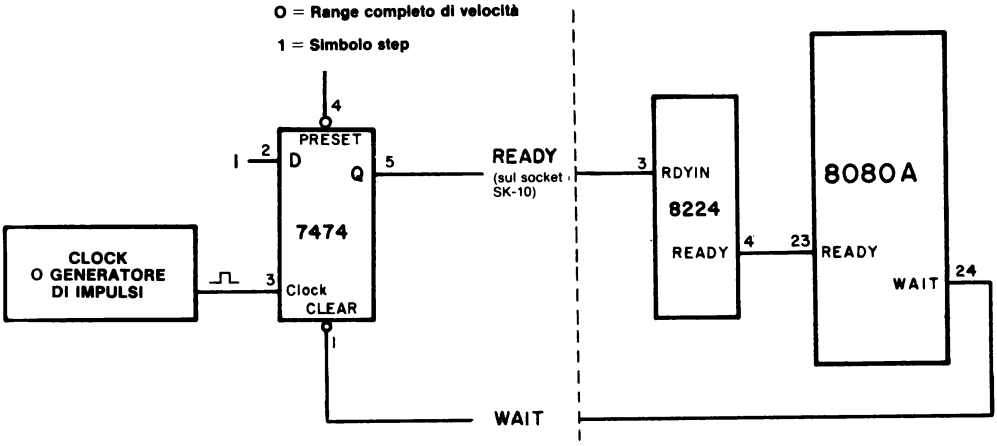

Passo 1

Montate il circuito mostrato nella figura. Usate le posizioni READY e WAIT sull'SK-10. Da notare nella figura che i chip situati alla destra della linea tratteggiata sono già cablati sulla piastra a circuito stampato.

La figura seguente mostra i collegamenti specifici che dovete effettuare sul bus dell'SK-10:

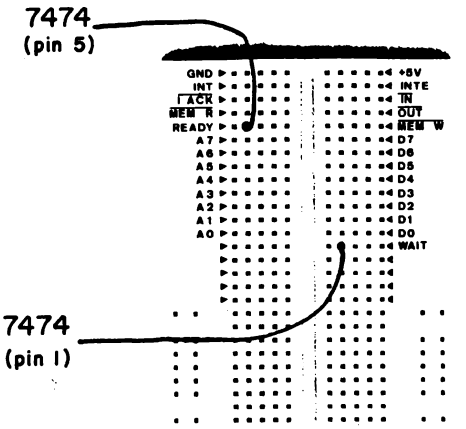

Passo 2

Collegate l'ingresso di abilitazione del latch (STB) del bus monitor al livello logico 0 (GND-Massa). Questo vi permette di osservare tutte le informazioni che appaiono sul bus dati bidirezionale. Posizionate il circuito monostabile per l'operazione passo-passo (pin 4 del chip 7474 collegato al livello logico 1). Se state usando la piastra del monostabile, mettete lo switch logico nella posizione che corrisponde all'operazione passo-passo.

Premete il tasto RESET. Dovreste osservare un 303 sul bus monitor.
Questo è il primo byte di istruzioni della routine KEX.

Passo 3

Usando il generatore di impulsi, avanzate passo-passo con la KEX, che inizia alla posizione di memoria HI = 000 e LO = 000. Confrontate le vostre osservazioni con la sequenza di byte che osservate sul bus monitor, e che vi mostriamo di seguito. Lo scopo di questo elenco è mostrarvi come si lavora in single step. Può darsi che non capiate tutte le istruzioni seguenti.

Indirizzo di memoria	Byte di istruzioni	Codice mnemonico	Descrizione
000 000	303	JMP	Salto incondizionato all'indirizzo di memoria START dato dai due byte seguenti
000 001	070	START	Byte di indirizzo LO di START
000 002	000	—	Byte di indirizzo HI di START
000 070	061	LXI SP	Carica in modo immediato due byte nel registro stack pointer
000 071	000	000	Byte dello stack pointer LO

000 072	004	004	Byte dello stack pointer HI
000 073	041	LXI H	Carica in modo immediato due byte nei due registri H
000 074	000	000	Byte del registro L
000 075	003	003	Byte del registro H
000 076	116	MOV C, M	Poni il contenuto della posizione di memoria M (che è indicata dai due registri H) nel registro C
003 000	*XYZ*	*XYZ*	*Ciclo macchina MEMORY READ, nel quale i contenuti della posizione di memoria HI = 003 e LO = 000 sono spostati nel registro C. Osservate questo byte di memoria sul bus monitor. Il vostro valore XYZ è il valore contenuto nella prima posizione di memoria lettura/scrittura del vostro microcomputer MMD-1.*
000 077	174	MOV A, H	Poni il contenuto del registro H nell'accumulatore
000 100	323	OUT	Poni in uscita il contenuto dell'accumulatore sulla porta di uscita data nel byte seguente
000 101	001	001	Codice di dispositivo per la porta di uscita 1
001 001	*003*	*003*	*Ciclo macchina di OUTPUT, durante il quale il contenuto dell'accumulatore è messo in uscita sulla porta 1. Il codice di dispositivo è messo in uscita come due byte 001 identici sul bus d'indirizzo per il chip 8080A.*
000 102	175	MOV A, L	Poni il contenuto del registro L nell'accumulatore.
000 103	323	OUT	Poni in uscita il contenuto dell'accumulatore sulla porta di uscita data nel byte seguente
000 104	000	000	Codice di dispositivo per la porta di uscita 0
000 000	*000*	*000*	*Ciclo macchina di OUTPUT, durante il quale il contenuto dell'accumulatore viene messo in uscita sulla Porta 0. Il codice di dispositivo è messo in uscita come due byte 000 identici sul bus d'indirizzo.*
000 105	171	MOV A, C	Poni il contenuto del registro C nell'accumulatore

000 106	323	OUT	Poni in uscita il contenuto dell'accumulatore sulla porta di uscita data nel byte seguente
000 107	002	002	Codice di dispositivo per la porta di uscita 2
002 002	*XYZ*	*XYZ*	*Ciclo macchina di OUTPUT, durante il quale il contenuto dell'accumulatore viene messo in uscita sulla porta 2. Questo è il byte estratto in precedenza dalla memoria di lettura/scrittura. Il codice di dispositivo è messo in uscita sul bus d'indirizzo come due byte 002 identici.*
000 110	315	CALL	Subroutine di richiamo KBRD posizionata all'indirizzo di memoria dato dai due byte d'indirizzo seguenti
000 111	315	KBRD	Byte d'indirizzo LO di KBRD
000 112	000	—	Byte d'indirizzo HI di KBRD
003 377	*000*	*000*	*Ciclo macchina STACK WRITE, durante il quale il byte d'indirizzo HI nel contatore di programma viene spostato nello stack in memoria*
003 376	*113*	*113*	*Ciclo macchina STACK WRITE, durante il quale il byte d'indirizzo LO nel contatore di programma viene spostato nello stack in memoria*
000 315	333	IN	Byte d'ingresso nell'accumulatore dalla porta d'ingresso data dal codice di dispositivo seguente
000 316	000	000	Codice di dispositivo per la tastiera sul microcomputer MMD-1
000 000	*160*	*160*	*Ciclo macchina di INPUT, durante il quale viene inserito un byte dalla tastiera. Il byte, 160, viene inserito se non premete nessun tasto. Il codice di dispositivo viene messo in uscita sul bus d'indirizzo come due byte 000 identici.*
000 317	267	ORA A	OR del contenuto dell'accumulatore con se stesso
000 320	372	JMP	Se il contenuto dell'accumulatore è negativo (il bit D7 a livello logico 1) torna indietro alla posizione di memoria data dai due byte d'indirizzo seguenti
000 321	315	315	Byte d'indirizzo LO

000 322	000	000	Byte d'indirizzo HI
000 323	315	CALL	Richiama la subroutine TIMOUT posizionata all'indirizzo di memoria dato dai due byte d'indirizzo seguenti
000 324	277	TIMOUT	Byte d'indirizzo LO di TIMOUT, una subroutine a ritardo di tempo di 10 ms
000 325	000	–	Byte d'indirizzo HI di TIMOUT
.	.		
.	.		
.	.		

Ci fermeremo qui, alla subroutine di delay. Chiaramente, il valore di questi tipi di circuiti (circuito monostabile e circuito di un bus monitor) sta nel fatto che vi permettono di osservare i dati che vengono trasferiti fra la memoria, o gli organi di ingresso/uscita, e l'interno del chip del microprocessor 8080A, cioè siete in grado di osservare cicli macchina anzichè cicli di FETCH. Questo è particolarmente importante quando controllate e provate nuovi programmi.

Passo 4

Riportare il computer alla massima velocità operativa, 750 kHz.

Ora caricate 377 nel registro HI (porta 1), nel registro LO (porta O) e nel registro dati (porta 2). Ora tutti e ventiquattro gli indicatori a LED dovrebbero essere accesi. Eseguite KEX avanzando di un passo e incominciando ancora una volta da HI = 000 e LO = 000. Quando cambia da 377 a 003 il registro HI? Dovrete far avanzare il programma di un passo almeno fino alla prima istruzione OUT. Perchè?

Al ciclo macchina che segue immediatamente l'esecuzione del byte di istruzioni a HI = 000 e LO = 101. Questi dati cambiano soltanto durante l'esecuzione di un'istruzione OUT 001. Questi LED non sono collegati al bus d'indirizzo. Sono usati solo per rappresentare il byte d'indirizzo HI.

Passo 5

Continuate ad avanzare di un passo attraverso KEX. Quando cambia da 377 a 000 il registro LO?

Al ciclo macchina che segue immediatamente l'esecuzione del byte di istruzioni a HI = 000 e LO = 104. Questi dati cambiano soltanto durante l'esecuzione di un'istruzione OUT 000.

Passo 6

Continuate ad avanzare di un passo con KEX. Quando cambia il registro dati da 377 ad un qualunque valore memorizzato nella posizione di memoria HI = 003 e LO = 000?

Al ciclo macchina che segue immediatamente l'esecuzione del byte di istruzioni a LO = 107. Questi dati cambiano soltanto durante l'esecuzione di un'istruzione OUT 002.

Conservate il vostro bus monitor e i circuiti e passate al prossimo esperimento.

ESPERIMENTO N. 4

Scopo

Questo esperimento permette di conteggiare gli impulsi di ingresso e uscita, $\overline{IN}$ e $\overline{OUT}$, con l'aiuto di un contatore 7490 mentre il microcomputer viene fatto avanzare di un passo.

Configurazione dei pin del circuito integrato

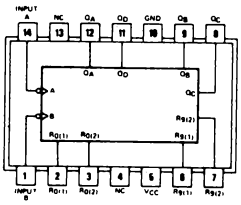

7490

Schema del circuito

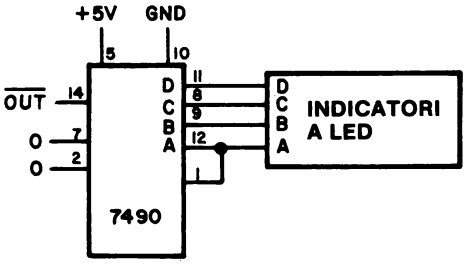

Programma

Byte d'indirizzo LO	Byte di istruzioni	Codice mnemonico	Descrizione
000	333	IN	Byte in ingresso dalla tastiera verso l'accumulatore
001	000	000	Codice di dispositivo per la tastiera
002	323	OUT	Contenuto in uscita dell'accumulatore sulla porta di uscita nel byte seguente

003	000	000	Codice di dispositivo per la porta 0
004	303	JMP	Salto incondizionato alla posizione di memoria data dai due byte d'indirizzo seguenti
005	000	–	Byte d'indirizzo LO
006	003	–	Byte d'indirizzo HI

Passo 1

Questo è un programma interessante, poiché dimostra una serie di importanti concetti associati con le istruzioni di ingresso e di uscita e con le operazioni del microcomputer MMD-1.

Passo 2

Prima di montare il circuito 7490, caricate il programma suddetto in memoria ed eseguitelo a 750 kHz. Quale configurazione di bit osservate alla porta 0?

Osserviamo 01110000_2 alla porta 0.

Passo 3

Adesso premete i seguenti tasti uno dopo l'altro: 0, 1, 2, 3, 4, 5, 6, e 7. Nello spazio qui sotto scrivete la configurazione di bit che osservate alla porta 0 per ognuno di questi tasti. Che correlazione esiste fra il numero dei tasti e la configurazione dei bit?

Abbiamo osservato quanto segue:

Tasto	Configurazione dei bit alla porta 0
0	11110000
1	11110001
2	11110010
3	11110011
4	11110100
5	11110101
6	11110110
7	11110111

Notate che, in qualunque momento premiate un tasto, il bit D7 va al livello logico 1. Per i tasti da 0 a 7, i tre bit meno significativi corrispondono agli equivalenti ottali del tasto.

Passo 4

Premete i tasti rimanenti ad eccezione di RESET. Scrivete qui sotto la configurazione di bit che osservate.

Osserviamo quanto segue:

Tasto	Configurazione di bit alla porta 0
S	11111000
C	11111010
G	11111011
H	11111100
L	11111101
A	11111110
B	11111111

In qualunque momento premiate un tasto, di nuovo il bit D7 va a livello logico 1. Questo è il bit usato da KEX per determinare se un tasto viene premuto oppure no. Fate riferimento all'esperimento N° 2 di *questo capitolo* e all'istruzione LO = 320. È in questo caso che KEX rivela il fatto che un tasto venga premuto.

Passo 5

Montate il circuito del contatore e collegate l'uscita $\overline{OUT}$ del contatore. Mentre il microcomputer esegue il programma a piena cadenza di temporizzazione, commutate lo switch logico (o il filo) collegato ai 4 ingressi del pin 7474 sullo stato di livello logico 1. Il microcomputer opera ora a passo - passo.

Passo 6

Se non avete un bus monitor, tutto quello che sarete in grado di fare in questo esperimento, è contare gli impulsi del segnale di controllo $\overline{OUT}$. Avanzate di un passo con il programma e osservate il risultato: ottenete un solo conteggio per ogni nove volte che il generatore di impulsi viene premuto e lasciato andare. Se l'uso del generatore diventa noioso, sostituitelo con un clock Outboard che opera ad una frequenza di circa 0,3 ÷ 1 Hz.

Passo 7

Staccate il filo che collega $\overline{OUT}$ al pin 14 del contatore 7490. Collegate $\overline{IN}$ al pin 14. $\overline{IN}$ è adiacente ad $\overline{OUT}$ sul socket di breaboarding SK-10. Continuate ad eseguire il programma in single-stop. Dovreste osservare un solo conteggio sul contatore 7490 per ogni nove impulsi di clock applicati al circuito monostabile.

Passo 8

Se avete un bus monitor, collegate l'ingresso di abilitazione del latch (STB) al livello logico 0. Ora avanzate di un passo con il programma. Dovreste osservare la sequenza di byte che segue. Studiate tale sequenza anche se non avete un bus monitor:

Indirizzo di memoria	Byte di istruzioni	Codice mnemonico	Descizione
003 000	333	IN	Inserimento del byte dalla tastiera nell'accumulatore
003 001	000	000	Codice di dispositivo per la tastiera sul microcomputer MMD-1
000 000	*160*	*160*	*Ciclo macchina INPUT, durante il quale viene inserito un byte dalla tastiera. Il byte, 160, è inserito se non premete nessun tasto. Il codice di dispositivo è messo in uscita sul bus d'indirizzo come due byte 000 identici.*
003 002	323	OUT	Poni in uscita il contenuto dell'accumulatore sulla porta di uscita data nel byte seguente
003 003	000	000	Codice di dispositivo per la porta 0.
000 000	*160*	*160*	*Ciclo macchina OUTPUT, durante il quale il contenuto dell'accumulatore è messo in uscita sulla porta 0. Questo è il byte che viene inserito dalla tastiera. Il codice di dispositivo è messo in uscita sul bus d'indirizzo come due byte 000 identici.*
003 004	303	JMP	Salto incondizionato alla posizione di memoria data dai due byte seguenti
003 005	000	000	Byte d'indirizzo LO per l'avviamento del programma
003 006	003	003	Byte d'indirizzo HI per l'avviamento del programma
	. ecc. .		. . .

Questo programma si ripete ogni nove cicli macchina. Perché occorrono nove passi per l'esecuzione di un programma a sette byte?

Ogni passo è un "ciclo macchina", e le istruzioni IN e OUT richiedono un ciclo macchina aggiuntivo per essere eseguite. Questo ciclo macchina extra è predefinito all'interno del chip 8080A ed è caratteristico anche di altri tipi di istruzione, comprese le istruzioni di riferimento alla memoria, i richiami, i ritorni, PUSH e POP.

In questo esperimento, il fatto che inizialmente dobbiate eseguire un programma a 750 kHz prima di iniziare ad operare avanzando di un passo, può crearvi delle difficoltà. Ma se dimenticate di farlo, non abbandonerete più il programma KEX.

Passo 9

Premete il tasto 7, e tenetelo premuto. Se avete un bus monitor, quale byte appare durante i cicli macchina INPUT e OUTPUT?

Abbiamo osservato il byte 367 nel corso di entrambi i cicli di macchina, INPUT e OUTPUT. Questo byte è stato anche messo in uscita sulla porta 0. Se siamo in grado di controllare le informazioni sul bus dati bidirezionale, siamo anche in grado di osservare lo spostamento dei dati dalla tastiera nell'accumulatore, e dall'accumulatore nel latch della porta 0.

Conservate il contatore 7490 e i circuiti e passate al prossimo esperimento.

ESPERIMENTO N. 5

Scopo

Questo esperimento permette di costruire un circuito decodificatore, basato su di un chip decodificatore 74154, che può generare sedici diversi impulsi di selezione dispositivo.

Configurazioni dei pin dei circuiti integrati.

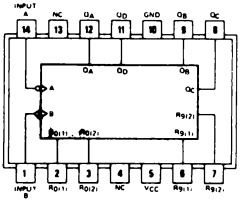

7490

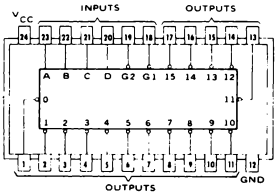

74154

Schema del circuito

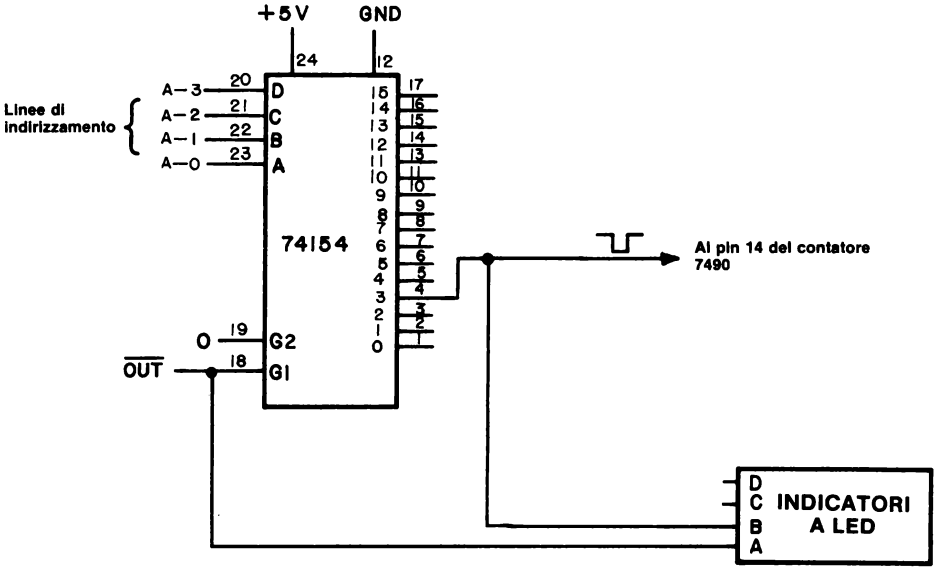

Programma

Byte d'indirizzo LO	Byte di istruzioni	Codice mnemonico	Descrizione
000	333	IN	Generazione di un impulso di selezione per il dispositivo d'ingresso dato nel byte seguente
001	000	000	Codice di selezione per il dispositivo d'ingresso 000
002	323	OUT	Generazione di un impulso di selezione dispositivo di uscita per il dispositivo di uscita dato dal byte seguente
003	<B2>	<B2>	Codice di selezione per il dispositivo di uscita
004	303	JMP	Salto incondizionato indietro verso l'inizio del programma, il cui indirizzo è dato dai due byte d'indirizzo seguenti
005	000	–	Byte d'indirizzo LO
006	003	–	Byte d'indirizzo HI

Passo 1

Nel circuito mostrato, potete generare sedici impulsi di selezione dispositivo di uscita consecutivi. Montate il circuito usando un chip decodificatore 74154.

Se avete un bus monitor ottale a tre cifre, volendo potete osservare il contenuto del bus dati bidirezionale nell'eseguire il programma avanzando di un passo. Montate l'ingresso di abilitazione del latch (STB) sul bus monitor collegandolo al livello logico 0.

Passo 2

Nel programma, usate il codice di dispositivo 003 a LO = 003. Caricate il programma nella memoria di lettura/scrittura. Assicuratevi che l'indicatore a LED e il pin 14 del contatore 7490 siano collegati al pin 4 del decodificatore 74154.

Passo 3

Eseguite il programma avanzando di un passo. Fate il conto di quanti impulsi di segnale di controllo $\overline{OUT}$ sono necessari ogni nove cicli macchina, e scrivete la risposta nello spazio che segue.

Dovreste osservare un impulso $\overline{OUT}$ ogni nove cicli macchina.

Passo 4

È uso comune indicare un impulso di selezione dispositivo con $\overline{\text{DS xxx}}$, se è un impulso a livello logico 0 (o negativo), e con DS xxx se è un impulso a livello logico 1 (o positivo). Le lettere 'xxx' indicano il codice dispositivo ottale a tre cifre. La sbarretta scritta sopra un codice di impulsi funzionale è la notazione standard di un livello logico 0 attivo.

Nello schema del circuito, vi è un collegamento tra il canale di uscita N. 3 del decodificatore 74154 e il contatore 7490. Mentre il microcomputer opera alla massima velocità, provate alcune delle altre uscite del decodificatore e stabilite se vi è un altro canale che genera un impulso di uscita $\overline{\text{DS 003}}$. Che canale è?

Il canale 3 al pin 4 sul chip dovrebbe essere l'unico a far operare il contatore ad una cadenza veloce. Tutti gli altri canali non sono funzionali per un codice di dispositivo 003.

Passo 5

Ora cambiate il byte di istruzioni LO = 003 in LO = 017. Su quale canale di uscita del decodificatore 74154 osservate l'impulso di selezione dispositivo? Quale sarebbe il modo esatto di indicare un impulso di questo tipo, cioè: DS xxx o $\overline{\text{DS xxx}}$? Che cos'è 'xxx'?

Abbiamo osservato l'impulso di selezione dispositivo al canale 15_{10} (pin 17)) Il modo esatto di indicare questo impulso è $\overline{\text{DS 017}}$.

Passo 6

Durante il ciclo macchina nel quale viene generato un impulso di selezione dispositivo, qual'è il livello logico dell'indicatore a LED A?

L'indicatore a LED A è a livello logico 0 ogniqualvolta viene eseguita un'istruzione OUT. Un ciclo macchina è una suddivisione di un ciclo di istruzioni durante il quale avvengono una serie di azioni collegate all'interno del chip del microprocessor. *Quando avanzate di un passo con un programma, lo fate attraverso i cicli macchina, non attraverso le istruzioni.*

Passo 7

A quale ciclo macchina viene generato un impulso di selezione dispositivo per l'istruzione OUT, il primo, il secondo o il terzo ciclo?

Il terzo ciclo macchina, I primi due cicli macchina sono cicli di fetch, che inseriscono il codice operazione 323, e il codice dispositivo, <B2>, estraendoli dalle posizioni di memoria nelle quali sono memorizzati.

Passo 8

Variando il byte di istruzioni LO = 003, potete variare il canale di uscita del decodificatore 74154 sul quale appare un impulso di selezione dispositivo. Per i byte del codice dispositivo dati nella tabella seguente, su quale canale di uscita 74154 appare l'impulso di selezione dispositivo? Quando cambiate il programma, ricordate che contemporaneamente deve essere in atto l'esecuzione della routine del monitor KEX a 750 kHz.

Byte del codice dispositivo a LO = 003	Canale di uscita del decodificatore 74154
000	0
001	1
002	2
003	3
010	
017	
020	
025	
050	
377	

Per gli ultimi sei byte del codice dispositivo, abbiamo osservato i seguenti risultati:

010	8
017	15
020	0
025	5
377	15

Se non avete ottenuto gli stessi risultati, ripetete questo passo.

Passo 9

Il decodificatore 74154 ha soltanto sedici canali di uscita, e vi aspettereste in un primo tempo, che esso possa decodificare soli i primi sedici codici di dispositivo di uscita: 000, 001, 002, 003, 004, ... 015, 016, e 017. Perchè osservate impulsi di selezione dispositivo per codici maggiori di 017?

Perchè il circuito decodificatore 74154 non decodifica *in assoluto* il byte del codice dispositivo. Vengono decodificati solo i quattro bit meno significativi del codice dispostitivo. Benchè possiate generare solo sedici diversi impulsi di selezione dispositivo, ogni singolo impulso può essere generato in sedici modi diversi, usando sedici diversi codici dispositivo. Questa non è una buona prassi da seguire nella progettazione delle interfacce dei micocomputer. Dovreste sempre tentare di decodificare in assoluto sia i codici dei dispositivi d'ingresso che quelli dei dispositivi di uscita.

Passo 10

Come decodifichereste in assoluto sedici dei 256 possibili codici dispositivo usando un decodificatore 75154 e uno o più chip aggiuntivi?

Potete usare un altro chip 74154 per abilitare il primo decodificatore 74154 al pin dell'ingresso G1. In alternativa, potete usare una porta OR a 4 ingressi per abilitare il decodificatore 74154 al pin dell'ingresso G1; i bit d'indirizzo A-4, A-5, A-6 e A-7 fungerebbero da ingressi della porta OR. Si possono usare vari schemi di decodificatori.

Togliete il decodificatore 74154 e il circuito dell'indicatore a LED usati in questo esperimento. Il contatore 7490 e il circuito monostabile saranno usati in un esperimento successivo.

ESPERIMENTO N. 6

Scopo

Questo esperimento dimostra in che modo si possono usare gli indirizzi decodificati sulla piastra dell'MMD-1 per generare impulsi di selezione per dispositivi d'ingresso e di uscita.

Configurazione dei pin del circuito integrato

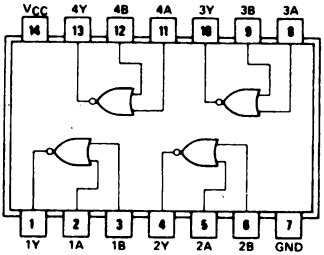

7402

Schema del circuito

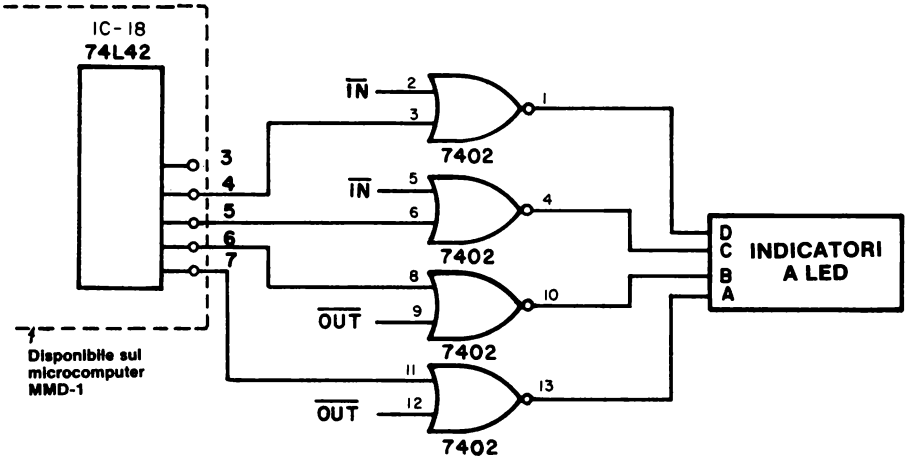

Troverete cinque pin di breadboarding senza saldatura adiacenti al chip 74L42 nella sezione del decodificatore ingresso/uscita della piastra del circuito stampato.

Cercate il circuito integrato IC-18 (o A 18). La figura seguente mostra lo schema di connessione per la sezione del decodificatore ingresso/uscita:

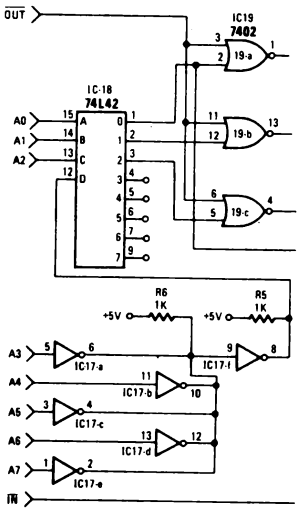

I cerchi associati con i canali di uscita da 3 a 7 sul chip 74L42 rappresentano o le saldature o i pin di breadboarding. Notate che il calcolatore utilizza le porte NOR a 2 ingressi 7402, che generano impulsi di selezione dispositivo positivi, come DS 000, DS 001, e DS 002. Il circuito mostrato precedentemente genera impulsi di selezione per dispositivi sia d'ingresso che di uscita, che possiamo definire "IN 004", "IN 005", "OUT 006", e "OUT 007".

Notate anche che il 74L42 è un decodificatore in assoluto per il codice dispositivo a 8 bit. I bit A3, A4, A5, A6, e A7 sul bus d'indirizzo devono essere tutti a livello logico 0, affinchè l'ingresso D (pin 12) sul chip 74L42 sia a livello logico 0. I tre bit che del bus d'indirizzo rimanenti, A0, e A2 sono usati nella decodificazione di otto canali di ingresso/uscita.

Al contrario del chip 74154, non esistono ingressi G1 o G2 al chip 74L42 che possono essere usati per abilitare o disabilitare il chip stesso. Perciò, dovrete fornire $\overline{OUT}$ e $\overline{IN}$ lungo le uscite del canale decodificato se volete generare impulsi di selezione dispositivo.

Un solo chip 7402 vi permette di generare quattro impulsi di selezione dispositivo. Quattro di tali impulsi sono tutto ciò che vi occorre per la maggior parte degli esperimenti di questo Bugbook. Se volete, potete modificare i codici dei dispositivi di ingresso e uscita per farli corrispondere a quelli disponibili tamite l'uso di questo decodificatore. Un procedimento del genere può semplificare il lavoro di interfaccia per molti degli esperimenti e dei programmi che si trovano in questo Bugbook.

Programma

Byte d'indirizzo LO	Byte di istruzioni	Codice mnemonico	Descrizione
000	074	INR A	Incrementa il contenuto dell'accumulatore di 1
001	323	OUT	Generazione di un impulso di selezione per il dispositivo di uscita 004
002	004	004	Codice di selezione per il dispositivo 004
003	323	OUT	Generazione dell'impulso di selezione dispositivo $\overline{\text{DS 005}}$
004	005	005	Codice di dispositivo per $\overline{\text{DS 005}}$
005	323	OUT	Generazione dell'impulso di selezione dispositivo $\overline{\text{DS 006}}$
006	006	006	Codice di dispositivo per $\overline{\text{DS 006}}$
007	323	OUT	Generazione dell'impulso di selezione dispositivo $\overline{\text{DS 007}}$
010	007	007	Codice di dispositivo per $\overline{\text{DS 007}}$
011	303	JMP	Salto incondizionato alla posizione di memoria data dai due byte d'indirizzo seguenti
012	000	—	Byte d'indirizzo LO
013	003	—	Byte d'indirizzo HI

Passo 1

Usando un solo chip 7402, montate il circuito mostrato nel grafico, nel quale, come si vede, vengono usati entrambi i segnali di controllo $\overline{\text{IN}}$ e $\overline{\text{OUT}}$. Caricate il programma nella memoria di lettura/scrittura.

Passo 2

Eseguite il programma a 750 kHz, poi operate avanzando di un passo.
Che cosa osservate sui quattro indicatori a LED?

Dovreste osservare che gli indicatori a LED associati con gli impulsi di selezione dispositivo OUT 006 e OUT 007 sono accesi, mentre gli altri due sono spenti 750 kHz. Questi ultimi due indicatori a LED sono accesi una volta ogni sedici cicli macchina, quando il programma viene fatto avanzare di un passo.

Passo 3

Perchè gli indicatori a LED per gli impulsi di selezione dispositivo IN 004 e IN 005 sono spenti?

Perchè non vi sono istruzioni IN nel programma!

Passo 4

Cambiate tutte le istruzioni OUT del programma in istruzioni IN. Usate il codice di istruzione 333, per IN. Eseguite il programma, ancora una volta a 750 kHz. Che cosa osservate?

Ora gli indicatori a LED per gli impulsi IN 004 e IN 005 sono accesi, mentre quelli per OUT 006 e OUT 007 sono spenti. Le due istruzioni d'ingresso del programma generano due impulsi che sono rivelati dagli indicatori a LED. Gli impulsi di selezione dispositivo IN 006 e IN 007 non vengono decodificati dal circuito dato in questo esperimento.

Lasciate questo esperimento come si trova e passate a quello successivo.

ESPERIMENTO N° 7

Scopo

Questo esperimento dimostra l'uso di un impulso di selezione dispositivo per l'azzeramento di un contatore 7490.

Configurazioni dei pin dei circuiti integrati

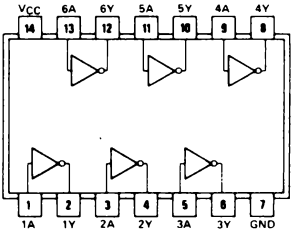

7404

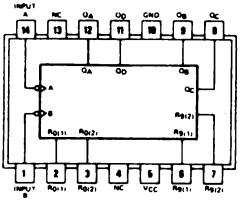

7490

Schema del circuito

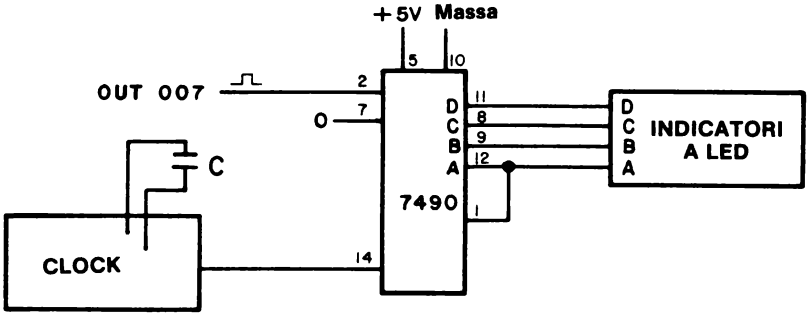

Programma

Byte d'indirizzo LO	Byte di istruzioni	Codice mnemonico	Descrizione
000	227	SUB A	Azzera l'accumulatore
001	323	OUT	Generazione di un impulso di selezione per il dispositivo dato dal byte seguente
002	007	007	Codice dispositivo per l'impulso di selezione dispositivo DS 007.

003	303	JMP	Salto incondizionato alla posizione di memoria data dai due byte d'indirizzo seguenti
004	000	–	Byte d'indirizzo LO
005	003	–	Byte d'indirizzo HI

Passo 1

Per azzerare un contatore a decade 7490, avete bisogno di un impulso di selezione dispositivo positivo. Così, sarete in grado di usare l'impulso OUT 007 che avete prodotto nell'esperimento n⁰ 6.

Montate il circuito mostrato nella figura. Caricate il programma suddetto nella memoria di lettura/scrittura. Assicuratevi che sia effettuato il collegamento OUT 007 fra l'uscita del gate 7402 e l'ingresso 7490 al pin 2.

Passo 2

Eseguite il programma a 750 kHz, poi operate avanzando di un passo. La frequenza di clock del contatore 7490 dovrebbe essere di circa 10 Hz. Abbiamo usato un capacità = di 0,05 μF per l'Outboard di clock.

Passo 3

Che cosa accade all'indicatore a LED?

Abbiamo osservato una cadenza di conteggio di 10 Hz sui LED del display fino al terzo ciclo macchina dell'istruzione OUT, durante il quale è stato generato un impulso di selezione dispositivo e il contatore è stato azzerato. Il conteggio è ripreso alla fine del terzo ciclo macchina.

Passo 4

L'istruzione 227, che azzera l'accumulatore, ha qualcosa a che fare con l'azzeramento del contatore 7490?

No! In questo programma, essa non ha alcuna influenza sul chip 7490, dal momento che non abbiamo effettuato nessun collegamento fra il bus dati bidirezionale, da D0 a D7, e il chip 7490. Di conseguenza, il 7490 non sa che l'accumulatore è stato azzerato.

Potete togliere tutti i circuiti dalla piastra SK-10 eccetto il circuito monostabile e il circuito del contatore, che userete in un esperimento successivo.

ESPERIMENTO N. 8

Scopo

Questo esperimento dimostra l'uso di due chip comparatori 7485 per decodificare in assoluto un indirizzo a 8 bit.

Configurazioni dei pin dei circuiti integrati

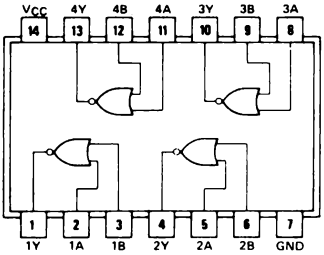

7402

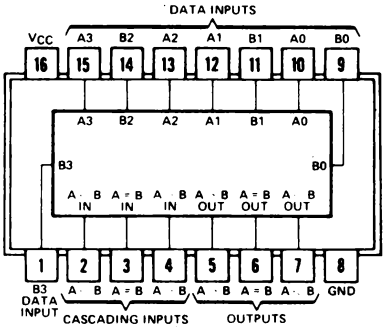

7485

Schema del circuito

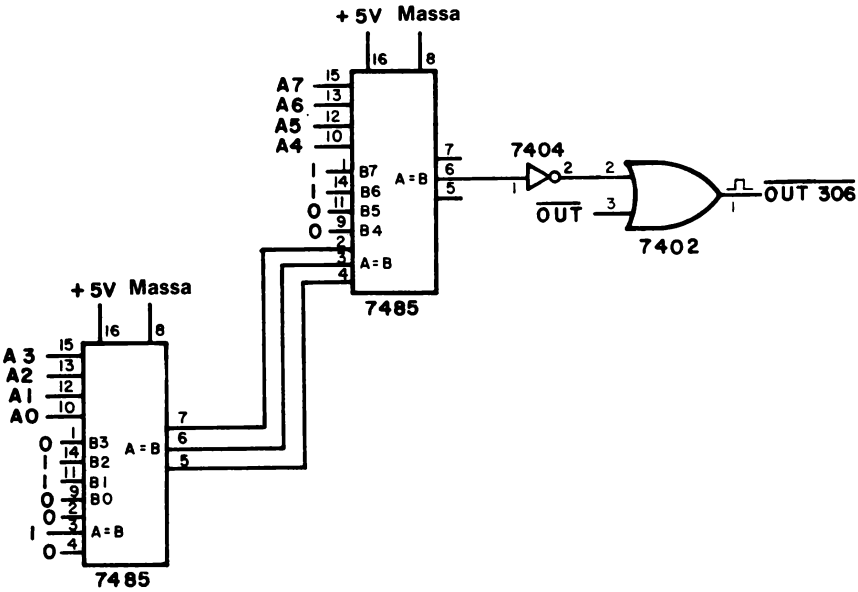

Programma

Byte d'indirizzo LO	Byte di istruzioni	Codice mnemonico	Descrizione
000	227	SUB A	Azzera l'accumulatore
001	323	OUT	Generazione di un impulso di selezione dispositivo per il dispositivo dato dal byte seguente
002	306	306	Codice di selezione per il dispositivo di uscita 306
003	303	JMP	Salto incondizionato alla posizione di memoria data dai due byte d'indirizzo seguenti
004	000	–	Byte d'indirizzo LO
005	003	–	Byte d'indirizzo HI

Passo 1

Userete il circuito mostrato nell'esperimento n⁰ 4 di questo capitolo per contare gli impulsi di selezione dispositivo che sono prodotti dai due chip comparatori 7485. Che cambiamento dovete apportare al contatore 7490, conservato dall'esperimento precedente?

Ricollegare l'ingresso RESET del contatore 7490 (pin 2) al livello logico 0 (GND) e collegare l'ingresso CLOCK (pin 14) a OUT 306 sulla porta NOR a 2 ingressi 7402.

Passo 2

Montate il circuito mostrato nella figura e caricate il programma suddetto nella memoria di lettura/scrittura.

Passo 3

Eseguite il programma a 750 kHz, poi iniziate ad operare avanzando di un passo. Proseguite in questo modo l'esecuzione del programma, e spiegate nello spazio qui sotto che cosa osservate sul display a LED del contatore.

Abbiamo osservato un solo conteggio ogni volta che veniva eseguita l'istruzione OUT, o un conteggio ogni sette cicli macchina.

Passo 4

Ora cambiate il codice dispositivo da LO = 002 a LO = 305. Eseguite il programma a 750 kHz, poi operate ancora una volta avanzando di un passo.

Potete osservare il conteggio sui LED di uscita collegati al chip 7490?

No, perchè l'indirizzo generato dall'istruzione OUT non corrisponde più all'indirizzo predisposto al circuito comparatore.

Passo 5

L'indirizzo predefinito potrebbe essere cambiato per corrispondere ad un nuovo codice dispositivo software LO = 002?

Sì.

Cambiate il byte d'indirizzo da LO = 002 a LO = 377. L'esecuzione del programma dà luogo a dei conteggi?

No.

Ora collegate di nuovo B0 fino a B8 sui chip comparatori in modo che siano tutti a livello logico 1. Questo fatto dà luogo a conteggi quando eseguite il programma? Perchè?

Sì. Ora l'indirizzo hardware predisposto e il codice dispositivo predisposto coincidono.

Togliete il circuito decodificatore 7485 ma lasciate il contatore e i circuiti monostabili per l'esperimento successivo.

ESPERIMENTO N. 9

Scopo

Questo esperimento dimostra l'uso di una porta NAND 7430 a 8 ingressi per decodificare in assoluto il byte del codice dispositivo di un bus d'indirizzo a 8 bit.

Configurazioni dei pin dei circuiti integrati

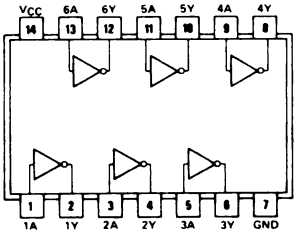

7404

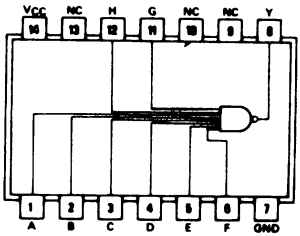

7430

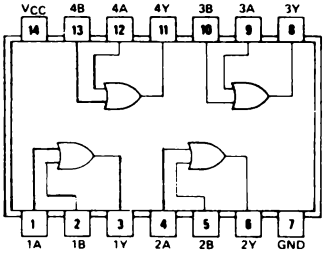

7432

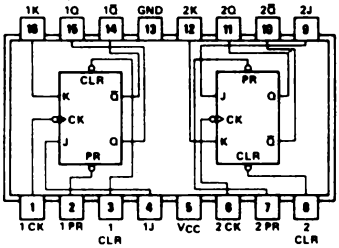

7476

Programma

Byte d'indirizzo LO	Byte di istruzioni	Codice mnemonico	Descrizione
000	227	SUB A	Azzera l'accumulatore
001	323	OUT	Generazione di un impulso di selezione dispositivo per predisporre il flip-flop 7476.
002	306	306	Codice dispositivo per l'ingresso predisposto del flip-flop 7476
003	323	OUT	Generazione di un impulso di selezione dispositivo per azzerare il flip-flop 7476

Schema del circuito

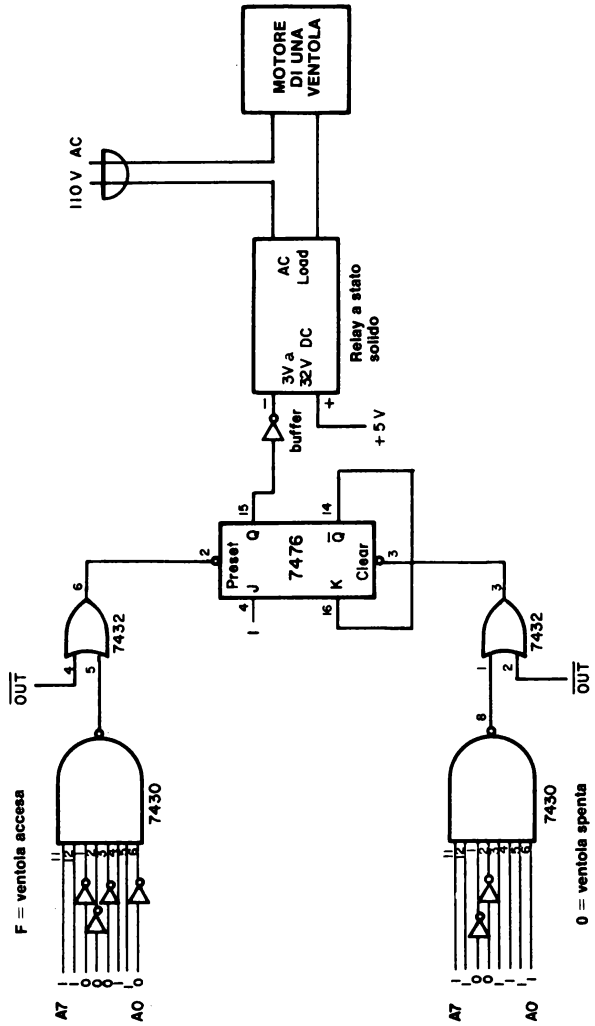

004	317	317	Codice dispositivo per l'ingresso di azzeramento del flip-flop 7476
005	303	JMP	Salto incondizionato alla posizione di memoria data dai due byte d'indirizzo seguenti
006	000	–	Byte d'indirizzo LO
007	003	–	Byte d'indirizzo HI

Passo 1

Se avete un relé a stato solido e una ventola o un altro dispositivo a corrente alternata appropriato, come una lampada, vorremmo incoraggiarvi a montare tutto il circuito mostrato precedentemente. Altrimenti, montate il circuito fino al buffer del relé a stato solido escluso. Usate un contatore 7490, come per l'esperimento n° 4, per contare gli impulsi in uscita dal flip-flop 7476.

Passo 2

Montate il circuito mostrato nella figura e caricate il programma suddetto in memoria.

Passo 3

Dopo aver iniziato l'esecuzione del programma a 750 kHz, proseguirete con il funzionamento passo a passo. Se state usando un relè a stato solido, potreste sospendere temporaneamente il collegamento fra il flip-flop 7476 e il buffer finché il programma avanza passo a passo. Perché?

La velocità più alta alla quale potete attivare e disattivare il relé è il doppio della frequenza di rete., o 120 volte al secondo. Se il microcomputer opera a 750 kHz con il programma suddetto, potrete attivare e disattivare il relé ad una velocità che è maggiore di 10.000 volte al secondo.

Passo 4

Spiegate che cosa osservate eseguendo il programma passo a passo.

Abbiamo osservato un conteggio singolo ogni volta che abbiamo eseguito un loop nel programma. Quando abbiamo cablato il circuito del relé a stato solido, abbiamo osservato che la ventola si accendeva quando eseguivamo l'istruzione che inizia con LO = 001. Quando eseguivamo l'istruzione OUT a LO = 003, la ventola si spegneva.

Abbiamo eseguito l'esperimento del relé a stato solido parecchie volte, ed ogni volta abbiamo osservato lo stesso risultato. Questo è un esperimento importante.

Passo 5

Che modifiche dovreste apportare al programma per eseguirlo a 750 kHz?

Avremo bisogno di almeno due loop di delay per dare al relé a stato solido il tempo sufficiente per accendersi e spegnersi. Un loop di delay verrebbe posizionato tra l'istruzione OUT 306 e l'istruzione OUT 317; l'altro verrebbe posizionato immediatamente dopo l'istruzione OUT 317, ma prima dell'istruzione OUT 306.

DOMANDE RIEPILOGATIVE

Le seguenti domande vi aiuteranno a ripassare gli impulsi di selezione dispositivo.

1. Gli impulsi di selezione dispositivo possono essere usati per azzerare, fornire strobe, trigger, ecc. a circuiti integrati. Per i chip indicati di seguito, identificate l'esatto numero di pin al quale deve essere eseguita l'operazione indicata, e se occorre un impulso di selezione dispositivo positivo o negativo.

   a. Azzerare il primo flip-flop su di un chip 7474.

   b. Resettare i secondo flip-flop su di un chip 7474.

   c. Resettare a nove un contatore 7490.

   d. Azzerare un contatore binario 7493.

   e. Abilitare un decodificatore 74154 da 4 a 16 linee

   f. Abilitare i primi due latch sul chip 7475.

   g. Fornire il clock al secondo flip-flop su di un chip 7474.

   h. Azzerare il primo monostabile su di un chip 74123.

   i. Fornire lo strobe al primo monostabile su di un chip 74123.

   j. Fornire un trigger al primo decodificatore di un chip 74155.

   k. Fornire un trigger al monostabile 74122.

2. Con il circuito di interfaccia mostrato nell'esperimento n° 5, è possibile generare sedici diversi impulsi di selezione dispositivo. Per quali codici dispositivo di uscita sarà generato un impulso di selezione dispositivo al canale 5 (pin 6) sul chip decodificatore 74154? State decodificando in assoluto il byte del codice dispositivo a 8 bit?

3. Quanti cicli macchina vi sono per le seguenti istruzioni 8080A?

   a. JNZ <B2> <B3>

   b. CALL <B2> <B3>

   c. OUT <B2>

   d. IN <B2>

   e. MOV C,M

   f. LXI H <B2> <B3>

   g. MVI B <B2>

   h. JMP <B2> <B3>

   i. INR A

   j. DCR B

RISPOSTE

1. a. Impulso di selezione dispositivo negativo al pin 1
   b. Impulso di selezione dispositivo negativo al pin 10
   c. Impulso di selezione dispositivo positivo al pin 7, con pin 6 a livello logico 0
   d. Impulso di selezione dispositivo positivo al pin 2
   e. Impulso di selezione dispositivo negativo al pin 18, col pin 19 a livello logico 0
   f. Impulso di selezione dispositivo positivo al pin 13
   g. Impulso di selezione dispositivo positivo al pin 11
   h. Impulso di selezione dispositivo negativo al pin 3
   i. Impulso di selezione dispositivo negativo al pin 1 con pin 2 a livello logico 1
   j. Impulso di selezione dispositivo negativo al pin 2
   k. Impulso di selezione dispositivo negativo al pin 1, coi pin 2,3 e 4 a livello logico 1

2. Un impulso di selezione dispositivo verrà prodotto per i seguenti byte di codice dispositivo di uscita (in codice ottale):

   005
   025.
   045
   065
   105
   125
   145
   165
   205
   225
   245
   265
   305
   325
   345
   365

Non state decodificando in assoluto il byte del codice dispositivo. Se lo faceste, l'unico codice dispositivo che fornirebbe un'uscita sul chip decodificatore 74154 sarebbe 005.

3. a. tre
   b. cinque
   c. tre
   d. tre
   e. due
   f. tre
   g. due
   h. tre
   i. uno
   j. uno

CAPITOLO 18

IL SET DI ISTRUZIONI 8080A

INTRODUZIONE

Questo capitolo riassume tutte le caratteristiche importanti di ogni istruzione nel set di istruzioni dell'8080A: il numero dei cicli macchina, il numero di stati, il tipo di indirizzamento di memoria e i flag che vengono coinvolti dall'esecuzione dell'istruzione. Viene fornita una descrizione di ogni istruzione e, in alcuni casi, ne vengono dati esempi sull'uso. Alla fine del capitolo troverete inoltre parecchi esperimenti di programmazione.

OBIETTIVI

Al termine di questo capitolo sarete in grado di:

- Indicare quali flag sono coinvolti nell'esecuzione di una data istruzione.
- Suddividere il set di istruzioni dell'8080A in cinque gruppi.
- Dare la definizione di contatore di programma, registro, accumulatore, registro universale, stack, stack pointer, registro istruzioni, codice istruzioni, coppia di registri, e "digit".
- Fare un elenco di molte sorgenti d'informazione per la programmazione dell'8080.
- Fare un elenco di diversi tipi di operazioni di trasferimento dati che avvengono all'interno di un microcomputer 8080A.
- Convertire un codice istruzioni a 8 bit in codice sia ottale che esadecimale con l'aiuto di una tabella fornita in questo capitolo.
- Distinguere fra condizionato e istruzione condizionata.
- Descrivere le caratteristiche dei cinque flag di condizione nel chip 8080A.
- Descrivere l'operazione dello stack, le istruzioni che ne influenzano il contenuto e la posizione dello stack stesso.
- Descrivere le quattro diverse istruzioni di rotazione dell'accumulatore
- Distinguere fra byte d'indirizzo LO e HI in istruzioni e programmi.

LA PROGRAMMAZIONE CON I MICROCOMPUTER

A meno che non abbiate già una preparazione di base sui calcolatori o possediate un'abilità particolare nel programmare, probabilmente troverete che la programmazione a livello macchina ed a livello assembler sono qualcosa di noioso e inizialmente difficile.
Pare che non vi sia un modo più breve di imparare a programmare. Nel tempo dovuto, il vostro set di istruzioni e i trucchi della programmazione vi diventeranno abbastanza familiari da permettervi di scrivere modesti programmi con poco sforzo. Sarete in grado di applicare la vostra abilità, acquisita con un set di istruzioni, ad altri set di istruzioni, sia di microcomputer che di minicomputer e di grossi sistemi di elaborazione dati.

Coloro che sono interessati ai linguaggi ad alto livello, non avranno molto da aspettare. In aggiunta al package MIST BASIC, sono attesi un compilatore BASIC per l'8080 del Livermore Laboratory e un compilatore FORTRAN per l'8080 (Control Logic, Inc.).

Quello che vorremmo puntualizzare, comunque, è che senz'altro avrete bisogno di imparare a programmare in linguaggio assembler. I programmi semplici e le subroutines possono essere scritti facilmente e velocemente sia nel linguaggio assembler che in un liguaggio a più alto livello; tali programmi vengono eseguiti anche più velocemente, richiedono meno memoria e probabilmente sono più facili da capire. Dovrete imparare a programmare con il linguaggio assembler allo scopo di capire gli altri programmi assembler largamente usati, Infine, il saper programmare con il linguaggio assembler fornisce le basi per capire e confrontare altri set di istruzioni. Se qualcun altro programma per voi, vi costerà caro; se lo fate da soli sarà costoso ugualmente. Comunque, se potete adattare altri programmi alle vostre applicazioni, i vostri costi di programmazione saranno minori.

FONTI D'INFORMAZIONE PER LA PROGRAMMAZIONE 8080

Vorremmo darvi un elenco di alcune fonti d'informazione riguardanti la programmazione 8080/8080A che consideriamo utili:

1. Intel Corporation, *Intel 8080 Microcomputer Systems User's Manual;* Intel Corporation, 3605 Bowers Avenue, Santa Clara, California 95051,.

   Il Capitolo 4 fornisce un sommario del set di istruzioni 8080/8080A. Per ogni tipo di istruzione, è elencato il numero di cicli macchina richiesto per eseguire l'istruzione. Se l'istruzione ha due possibili tempi di esecuzione, vengono elencati entrambi. Sono mostrati sia vari modi di indirizzare i dati significativi che i flag coinvolti nell'esecuzione dell'istruzione.

   In altri capitoli vengono discusse le funzioni di un computer, la CPU 8080, le tecniche di interfaccia dell'8080, e la famiglia 8080 dei componenti di supporto. Se lavorate seriamente con il microcomputer 8080, dovreste possedere questo manuale.

2. Intel Corporation, *Intel 8080 Assembler Language Programming Manual* 3605 Bowers Avenue, Santa Clara, California 95051.

   Un ottimo manuale che tratta argomenti quali il contatore di programma (program counter) lo stack pointer, la rappresentazione del programma in memoria, l'indirizzamento di memoria, i bit di condizione, il linguaggio assembler e tutto il set di istruzioni 8080.

Viene discusso anche l'uso delle istruzioni macro, che sono estremamente utili nella programmazione con il linguaggio assembler. Questo manuale è quello che vi occorrerà se programmate con il cross-assembler Intel 8080, o se leggete programmi che vengono assemblati usando il software Intel. Con l'iuto di questo manuale, si possono capire molti dei programmi della libreria Intel.

3. NEC Microcomputers, Inc., *The COM-8 Software Manual,* NEC Microcomputers, Inc., 5 Militia Drive, Lexington, Massachussets 02173.

Un eccellente manuale che presenta i seguenti problemi tipici della programmazione:

- Un semplice dispositivo di lettura
- Un contatore gated
- Un controllore programmato real time per un motore
- Una diramazione (branch) ad N vie nell'ambito di un programma
- Una subroutine d'interruzione
- Una subroutine di I/O per teletype
- Una subroutine di addizione o sottrazione BCD a 16 cifre
- Uno spostamento di dati nelle operazioni di memoria.
- Macroprogrammazione e assemblaggio condizionato.

Sono fornite ottime descrizioni sulle singole istruzioni 8080. Per ogni problema inerente la programmazione, vengono presentati diagrammi di flusso.

Questo manuale mostrerà alcune tecniche di programmazione molto utili a coloro che hanno già un'esperienza di programmazione con il linguaggio assembler 8080.

4. Intel Corporation, *Intel 8-bit User's Program Library,* Intel Corp. Unser's Library Microcomputer Systems, 3065 Bowers Avenue, Santa Clara, California 95051. È possibile diventare soci per un minimo di 12 mesi portando un contributo con un programma accettabile per la libreria, o pagando una quota associativa di $ 100.

I programmi sottoposti alla Libreria Utenti devono essere accompagnati dal *Microcomputer User's Library Submittal Form,* di cui viene fornita una copia alla fine di questo capitolo; le copie in grandezza naturale possono essere ordinate al Software Marketing Group alla Intel. Questo modulo viene usato dal direttore della libreria nel preparare il catalogo e gli aggiornamenti e la descrizione della "Funzione" è usata nella preparazione dell'indice del catalogo che viene mandato agli utenti futuri. Questo modulo è usato anche come prefisso di ogni programma contenuto nella libreria e dovrebbe perciò essere preparato attentamente. Sul retro del modulo vi sono istruzioni dettagliate a cui i programmi proposti dovrebbero strettamente attenersi. Questa documentazione standard viene mantenuta per garantire ad ogni membro interessato la possibilità di usare ogni programma della libreria.

Per sottoporre un programma alla Libreria, vi preghiamo di fare riferimento specialmente ai punti 1, 2, 3 e 4 delle istruzioni.
Il programma non può essere un diplicato di un programma che esiste già nella Libreria. Il programma dovrebbe essere senza errori e deve essere nel linguaggio Intel standard (4004, 4040, 8008, 8080, o PL/M). Accludete un elenco dattiloscritto delle fonti ed un nastro perforato.

Il package originale della Libreria Utenti venne aggiornato nel Dicembre 1975. Un secondo aggiornamento è stato effettuato il Settembre 1976 ed è stato poi aggiornato ogni due mesi. Fino al settembre 1976, vi erano 200 programmi nella libreria. È la più vasta libreria di programmi per qualunque microcomputer. A partire dal settembre 1977, pagando una piccola somma per l'uso, sono disponibili nastri sorgente.

Per informazioni sui programmi della User's Library, contattare direttamente la Intel Corporation.
Anche la National Semiconductor, seconda sorgente per il chip 8080, ha in sviluppo una User's Library.

5. Scelbi Computer Consulting Inc., 1322 Rear Boston Post Road, Milford, Connecticut 06460.

È disponibile il software seguente:

La programmazione con il linguaggio macchina per l'8008 (e computer simili),

Un programma Assembler 8080

Un programma Editor 8080

Routines Monitor 8080

SCELBAL. Linguaggio base elementare scientifico per i sistemi 8008/8080.

SCELBI "8080" Software gowrmet guide cook book

Nat Wadsworth scrive bene. Potete scegliere molte tecniche di programmazione con il microcomputer fra quelle proposte.

6. Zilog Coporation, *Z80-CPU Technical Manual,* Zilog, Inc., 170 State Street, Los Altos, California 94022.

Da questo manuale non ricaverete molti suggerimenti per la programmazione, ma è molto interessante confrontare il chip Z80 con l'8080A per quanto riguarda il set di istruzioni.

7. BYTE, Byte Publications, Inc., 70 Main Street, Peterborough, New Hampshire, 03458, $ 12 per due anni, $ 30 per tre anni.

La qualità dei singoli articoli varia, ma in questa rivista troverete programmi e tecniche di programmazione utili. La rivista è molto interessante e tratta il microcomputer come hobby.

8. National Semiconductor, *PACE Logic Designers Guide to Programmed Equivalents to TTL Functions,* National Semiconductor Corporation 2900 Semiconductor Drive, Santa Clara, California 95051.

Anche se serve per un microporocessore completamente diverso, il PACE a 16 bit, questo libro dà un'ottima dimostrazione di come si possa sostituire l'hardware con il software. Vengono forniti e descritti circuiti hardware. Vengono poi presentati programmi che duplicano le funzioni di base dell'hardware. Conoscendo un po' il set di istruzioni del PACE, dovreste essere in grado di convertire i programmi nel linguaggio Intel 8080. I vantaggi delle operazioni a 16 bit sono sicuramente evidenti.

9. 73 Magazine, Peterborough, New Hampshire 03458, $ 10 all'anno.

La rivista, che è diretta a radio-amatori, ha una parte di 40 pagine intitolate "I/O" che è dedicata all'uso pratico dei microcomputer. Dato che i dilettanti sono molto interessati alle comunicazioni, in questa rivista potreste trovare servizi sempre più numerosi sulle comunicazioni di dati digitali.

SOMMARIO DEL SET DI ISTRUZIONI DELL'8080

I sommari del linguaggio assembler e del linguaggio macchina del set di istruzioni 8080 si possono ricavare da fonti diverse:

1. Intel Corporation, *Intel 8080 Assembly Language Reference Card,* Intel Corp., 3065 Bowers Avenue, Santa Clara, California 95051.

   Fornisce sia un elenco esadecimale del set di istruzioni 8080 che un elenco per funzione delle istruzioni. Vi è anche un elenco esadecimale ASCII.

2. Tychon, Inc., *8080 Octal Code Card,* Tychon, Inc., P.O. Box 242, Blacksburg, Virginia 24060.

   Un inserto scorrevole vi permette di trovare rapidamente il codice di istruzione ottale a 8 bit per un'istruzione in linguaggio assembler. È indicato anche lo stato del flag dopo un'istruzione.

3. Martin Research, *8080 Instruction Set,* 3336 Commercila Ave., Northbrook, Ill. 60062.

   Suddivide il set di istruzioni 8080 per funzioni.

4. R. Baker, *Byte,* 84 (Febbraio 1976).

   Elenco in codice ottale compatto del set di istruzioni dell'8080.

5. P.R. Rony, D.G. Larsen, e J.A. Titus, *Bugbook 8080*

   Il libro è edito in Italia da Jackson Editrice e offre una mole imponente di informazioni utili.

I REGISTRI DEL MICROPROCESSORE 8080

Il termine *"registro"* può essere definito come segue:

Registro	Un circuito di memoria elettronico digitale la cui capacità solitamente è di una parola.[15]

I singoli registri del microprocessore 8080 memorizzano un solo byte, cioè otto bit contigui.

Nel chip 8080 vi sono due diversi tipi di registri: quelli che si possono e quelli che *non* si possono indirizzare da programma.
I primi sono mostrati nella figura della pagina seguente e comprendono:

- Sei registri universali a 8 bit indirizzati singolarmente o a coppia.

  registro B
  registro C
  registro D
  registro E
  registro H
  registro L

- *L'accumulatore* a 8 bit, noto anche come *registro A*

- *il registro stack pointer* a 16 bit

- il *registro contatore di programma* a 16 bit

Altri due registri sui quali, in casi speciali, potete avere dei controlli:

- *il registro istruzioni* a 8 bit

- *un registro flag* a 5 bit nell'unità aritmetico/logica (ALU).

I registri aggiuntivi che sono necessari per fare sì che il microprocessore 8080 esegua le sue operazioni interne sono: due registri temporanei a 8 bit usati singolarmente o due alla volta, il registro temporaneo *W e il registro temporaneo Z; un accumulatore temporaneo* a 8 bit nell'unità aritmetico/logica; ed un *registro temporaneo* a 8 bit nell'unità aritmetico/logica. Non potete indirizzare o controllare il contenuto di questi registri temporanei nel programma e non saprete quando vengono impiegati dall'8080.

Ecco alcune definizioni utili:

Contatore di programma (Program counter)	Il registro a 16 bit del microprocessore 8080 che contiene l'indirizzo di memoria del byte di istruzioni successivo che dev'essere eseguito in un programma.
Accumulatore	Il registro e l'insieme dei circuiti elettronici digitali associati nell'unità aritmetico/logica (ALU) di un calcolatore nel quale vengono eseguite operazioni aritmetiche e logiche.
Registri universali (General purpose)	Nel microprocessore 8080A, i registri a 8 bit che possono collaborare alle operazioni aritmetiche e logiche con il contenuto dell'accumulatore.

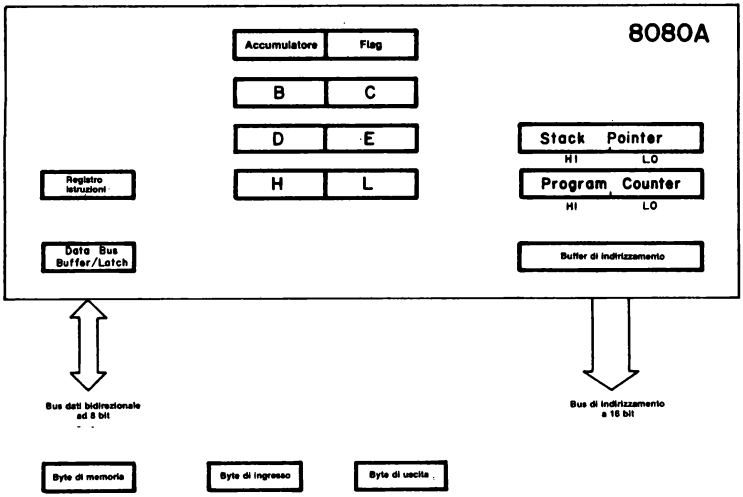

Figura 18-1. L'architettura dei registri nel microprocessore 8080. Sono stati omessi i registri temporanei sui quali non avete controllo diretto. Il buffer/latch del bus di dati e il buffer d'indirizzo fanno da interfaccia tra l'insieme dei circuiti interni al chip e i bus esterni.

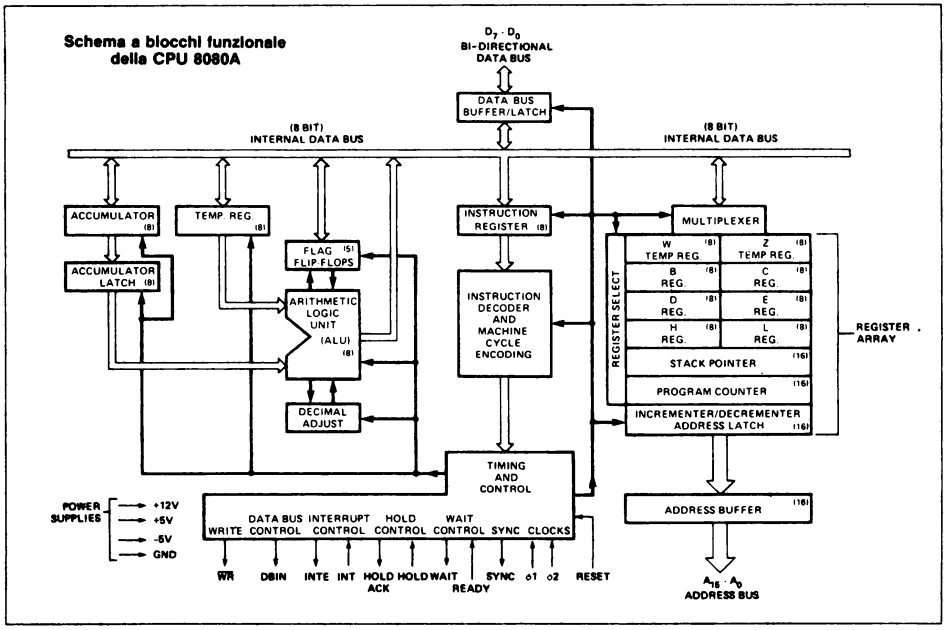

Figura 18-2. Schema a blocchi funzionale dell'unità centrale dell'8080A (CPU). Notate il bus di dati interno che comunica con il bus di dati bidirezionale esterno per mezzo di un buffer/latch del bus di dati interno al chip 8080A.

Stack pointer — Il registro a 16 bit del microprocessore 8080A che memorizza l'indirizzo di memoria della parte superiore dello stack che è una zona della memoria che memorizza le informazioni temporanee.

Registro istruzione — Il registro a 8 bit del microprocessore 8080A che memorizza il codice istruzioni dell'istruzione che è in esecuzione.

Decodificatore delle istruzioni — Un decodificatore all'interno del microprocessore 8080A che decodifica il codice istruzioni in una serie di azioni che vengono eseguite dal microprocessore.

Codice istruzioni — Un unico numero binario a 8 bit che codifica un'operazione che può essere eseguita dal microprocessore 8080A

L'*Intellec 8/Mod 80 Microcomputer Development System Reference Manual* della Intel Corporation presenta parecchi paragrafi che riassumono i concetti di: codice istruzioni, registro dell'istruzione e docodificatore di istruzioni. Citiamo questi paragrafi più avanti. Anche la figura che segue dovrebbe esservi di aiuto.

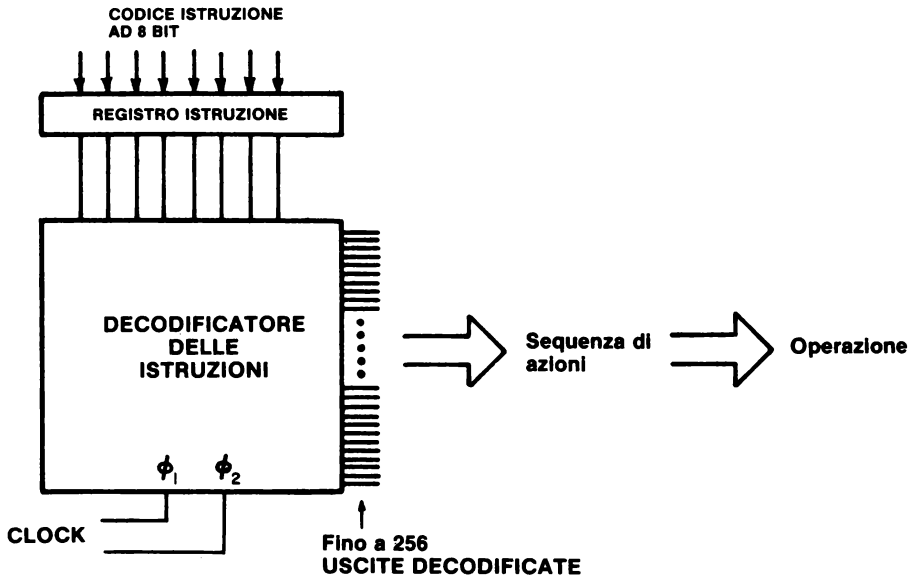

"Ogni calcolatore ha una *lunghezza di parola* che è caratteristica di quella macchina. Nella maggior parte dei sistemi a otto bit, rende di più trattare campi binari a otto bit e la memoria associata ad un processore di questo tipo viene quindi organizzata per memorizzare otto bit in ogni posizione di memoria indirizzabile. I dati e le istruzioni vengono memorizzati come numeri binari di otto bit o come numeri che sono multipli interi di otto bit: 16 bit, 24 bit, e così via. Talvolta ci si riferisce a questo campo caratteristico a otto bit come ad un *"byte."*

"Ogni operazione che il processore può eseguire viene identificata da un unico numero binario conosciuto come *"codice istruzioni".* Una parola a otto bit usata come un codice istruzioni può distinguere fra 256 azioni alternative, più che adeguate per la maggior parte dei processori".

"Il processore *preleva dalla memoria (to fetch)* un'istruzione in due operazioni distinte. Nella prima, esso trasmette l'indirizzo alla memoria nel suo contatore di programma. Nella seconda, la memoria ridà al processore il byte indirizzato. La CPU memorizza questo byte di istruzioni in un registro noto come il *"registro istruzioni"*, e lo usa per dirigere le attività durante il ciclo di istruzioni restante."

"Il meccanismo attraverso il quale il processore traduce un codice istruzioni in specifici processi di elaborazione richiede un'attenzione maggiore di quella che possiamo prestare in questo contesto. Il concetto, comunque, sarà intuitivamente chiaro ad un progettista che abbia esperienza in fatto di logica. Gli otto bit memorizzati nel registro istruzioni possono essere decodificati ed usati per attivare in modo selettivo una delle linee di uscita, in questo caso 256. Ogni linea rappresenta un'insieme di attività associate all'esecuzione di un particolare codice istruzioni. La linea abilitata può essere combinata in coincidenza con gli impulsi di tempo selezionati per sviluppare segnali in sequenza elettrica che possono essere usati per dare il via ad azioni specifiche. Questa traduzione del codice in azione è eseguita dal *decodificatore di istruzioni* e dall'insieme dei circuiti di controllo associati."

Il punto importante da rilevare è che il codice istruzioni è tradotto in una sequenza di azioni specifiche. Il clock a due fasi è di importanza vitale per questo processo. Le azioni consistono nello spostare i dati dalla memoria nell'accumulatore, o nell'aggiungere il contenuto del registro B al registro A, o nel complementare l'accumulatore, o in una qualunque delle operazioni specifiche contenute nel set di istruzioni. Tuttavia, *ogni operazione specifica eseguita da un'istruzione 8080A è il risultato di una o più azioni specifiche causate dal decodificatore di istruzioni.*

CHE TIPI DI OPERAZIONI ESEGUE IL MICROPROCESSORE 8080A?

Lo scopo di questo capitolo non è quello di suddividere il set di istruzioni 8080A in categorie, ma piuttosto di identificare i tipi fondamentali di operazioni che il chip attualmente esegue.

- SPOSTAMENTO DI UN BYTE DA UNA POSIZIONE AD UN'ALTRA

  Da un registro universale ad un altro
  Da un registro universale alla memoria, e *viceversa*
  Dall'accumulatore alla memoria, e *viceversa*

Dall'accumulatore a un registro universale, e *viceversa*
Dalla memoria al registro istruzioni
Dalla memoria al contatore di programma, e *viceversa*
Dalla memoria allo stack pointer
Dall'accumulatore ad un latch di uscita
Da un dispositivo d'ingresso all'accumulatore
Da un buffer esterno three-state al registro istruzioni
Dal flag register alla memoria, e *viceversa*
Da un registro universale allo stack pointer
Dal contatore di programma allo stack, e *viceversa*
Dai registri universali allo stack, e *viceversa*
Dall'accumulatore allo stack, e *viceversa*
Dal registro flag allo stack,e *viceversa*
Da un dispositivo d'ingresso al registro universale
Dal registro universale ad un dispositivo di uscita
Da un registro universale al contatore di programma

- OPERAZIONI ARITMETICHE E LOGICHE

AND dei contenuti del registro o della memoria con l'accumulatore
OR dei contenuti del registro o della memoria con l'accumulatore
OR Esclusivo dei contenuti del registro o della memoria con l'accumulatore
Confronto del contenuto del registro o della memoria con l'accumulatore
Somma del contenuto del registro o della memoria all'accumulatore (con o senza riporto)
Sottrazione del contenuto del registro o della memoria dall'accumulatore (con o senza riporto negativo)
Rotazione del contenuto dell'accumulatore
Incremento del contenuto del registro universale, della coppia di registri, dell'accumulatore, della memoria o dello stack pointer
Decremento del contenuto del registro universale, della coppia di registri, dell'accumulatore, della memoria o dello stack pointer
Somma del contenuto della coppia di registri al contenuto di un'altra coppia di registri o allo stack pointer
Aggiustamento decimale del contenuto dell'accumulatore

- OPERAZIONI MISTE

Nessuna operazione
Alt
Abilitazione del sistema di interruzione
Disabilitazione del sistema di interruzione
Complementazione dell'accumulatore
Set del flag di riporto
Complementazione del flag di riporto

Per la maggior parte del tempo, tutto quello che fa il microprocessore è spostare un byte da una posizione ad un altra e eseguire operazioni aritmetiche e logiche. Raramente, esegue una delle operazioni miste. In altre parole, il chip non calcola; sposta i byte.

CODICE MNEMONICO DELLE ISTRUZIONI DELL'8080

Vi incoraggiamo ad imparare il più presto possibile i codici mnemonici, in modo che possiate programmare con il linguaggio assembler, leggere altri programmi in linguaggio assembler per l'8080 e migliorare la vostra capacità di capire i set di istruzioni per altri microprocessori. I codici mnemonici delle istruzioni dell'8080 sono elencati in gruppi nel *"Intel 8080 Microcomputer Systems User's Manual"*, che vi raccomandiamo di procurarvi. Qui farete prima un elenco dei codici mnemonici in ordine alfabetico e poi li descriverete dettagliatamente. Questo materiale proviene da due fonti d'informazione:

Intel 8080 Microcomputer Systems User's Manual, Intel Corporation, 3065 Bowers Avenue, Santa Clara, California 95051, 1975.

The μCOM-8 Software Manual, NEC Microcomputers, Inc., Five Militia Drive, Lexington, Massachussets 02173, 1975.

Siamo grati del permesso accordatoci di usare le fonti suddette.

Codice Mnemonico	Codice istruzioni Ottale	Esadecimale	Descrizione
ACI <B2>	316	CE	Somma del byte immediato all'accumulatore (con riporto)
ADC M	216	8E	Somma del contenuto della memoria all'accumulatore (con riporto)
ADC r	21*S*	†	Somma del contenuto del registro all'accumulatore (con riporto)
ADD M	206	86	Somma del contenuto della memoria all'accumulatore
ADD r	20*S*	†	Somma del contenuto del registro all'accumulatore
ADI <B2>	306	C6	Somma del byte immediato all'accumulatore
ANA M	246	A6	AND del contenuto di memoria con l'accumulatore
ANA r	24*S*	†	AND del contenuto del registro con l'accumulatore
ANI <B2>	346	E6	AND del byte immediato con l'accumulatore
CALL <B2> <B3>	315	CD	Richiamo di subroutine in modo incondizionato
CC <B2> <B3>	334	DC	Richiamo di subroutine solo se il flag di riporto è settato
CM <B2> <B3>	374	FC	Richiamo di subroutine solo se il flag di segno è settato

CMA	057	2F	Complemento del contenuto dell'accumulatore
CMC	077	3F	Complemento del flag di carry
CMP M	276	BE	Confronto tra il contenuto della memoria e quello dell'accumulatore
CMP r	27*S*	†	Confronto tra il contenuto del registro e quello dell'accumulatore
CNC <B2> <B3>	324	D4	Richiamo di subroutine solo se il flag di carry è resettato
CNZ <B2> <B3>	304	C4	Richiamo di subroutine solo se il flag di zero è resettato
CP <B2> <B3>	364	F4	Richiamo di subroutine solo se il flag di segno è resettato
CPE <B2> <B3>	354	EC	Richiamo di subroutine solo se il flag di parità è settato
CPI <B2>	376	FE	Confronto in modo immediato tra il byte dato ed il contenuto dell'accumulatore
CPO <B2> <B3>	344	E4	Richiamo di subroutine solo se il flag di parità è resettato
CZ <B2> <B3>	314	CC	Richiamo di subroutine solo se il flag di zero è settato
DAA	047	27	Aggiustamento decimale del contenuto dell'accumulatore
DAD B	011	09	Somma della coppia di registri B alla coppia di registri H
DAD D	031	19	Somma della coppia di registri D alla coppia di registri H
DAD H	051	29	Somma della coppia di registri H alla coppia di registri H
DAD SP	071	39	Somma della coppia di registri H allo stack pointer
DCR M	065	35	Decremento del contenuto di memoria
DCR r	0*D*5	†	Decremento del contenuto del registro
DCX B	013	0B	Decremento del contenuto della coppia di registri B
DCX D	033	1B	Decremento del contenuto della coppia di registri D
DCX H	053	2B	Decremento del contenuto della coppia di registri H
DCX SP	073	3B	Decremento dello stack pointer
DI	363	F3	Disabilitazione del sistema d'interruzione

EI	373	FB	Abilitazione del sistema d'interruzione
HLT	166	76	Alt incondizionato
IN <B2>	333	DB	Ingresso dati nell'accumulatore
INR M	064	34	Incremento del contenuto di memoria
INR r	0*D*4	†	Incremento del contenuto del registro
INX B	003	03	Incremento dei contenuti della coppia di registri B
INX D	023	13	Incremento dei contenuti della coppia di registri D
INX H	043	23	Incremento dei contenuti della coppia di registri H
INX SP	063	33	Incremento dello stack pointer
JC <B2> <B3>	332	DA	Salto se il flag di carry è settato
JM <B2> <B3>	372	FA	Salto se il flag di segno è settato
JMP <B2> <B3>	303	C3	Salto incondizionato
JNC <B2> <B3>	322	D2	Salto se il flag di carry è resettato
JNZ <B2> <B3>	302	C2	Salto se il flag di zero è resettato
JP <B2> <B3>	362	F2	Salto se il flag di segno è resettato
JPE <B2> <B3>	352	EA	Salto se il flag di parità e settato
JPO <B2> <B3>	342	E2	Salto se il flag di parità è resettato
JZ <B2> <B3>	312	CA	Salto se il flag di zero è settato
LDA <B2> <B3>	072	3A	Caricamento diretto dell'accumulatore con il contenuto della locazione di memoria indirizzata da <B2> <B3>
LDAX B	012	0A	Caricamento indiretto dell'accumulatore con il contenuto della locazione di memoria indirizzata dalla coppia di registri B
LDAX D	032	1A	Caricamento indiretto dell'accumulatore con il contenuto della locazione di memoria indirizzata dalla coppia di registri D
LHLD <B2> <B3>	052	2A	Caricamento di L ed H con i contenuti delle locazioni di memoria M ed M+1
LXI B <B2> <B3>	001	01	Caricamento immediato della coppia di registri B
LXI D <B2> <B3>	021	11	Caricamento immediato della coppia di registri D
LXI H <B2> <B3>	041	21	Caricamento immediato della coppia di registri H
LXI SP <B2> <B3>	061	31	Caricamento immediato dello stack pointer

MVI M <B2>	066	36	Trasferimento immediato di un byte in una locazione di memoria
MVI r <B2>	0*D*6	†	Trasferimento immediato di un byte in un registro
MOV M,r	16*S*	†	Trasferimento in una locazione di memoria del contenuto di un registro
MOV r,M	1*D*6	†	Trasferimento in un registro del contenuto di una locazione di memoria
MOV r1,r2	1*DS*	†	Trasferimento nel registro 1 del contenuto del registro 2
NOP	000	00	Nessuna operazione
ORA M	266	B6	OR del contenuto di una locazione di memoria con il contenuto dello accumulatore
ORA r	26*S*	†	OR del contenuto di un registro con il contenuto dell'accumulatore
ORI <B2>	366	F6	OR immediato di un byte con il contenuto dell'accumulatore
OUT <B2>	323	D3	Uscita del contenuto dell'accumulatore
PCHL	351	E9	Caricamento del Program Counter con il contenuto della coppia di registri H (salto indiretto)
POP B	301	C1	Prelievo dallo Stack della coppia di registri B
POP D	321	D1	Prelievo dello Stack della coppia di registri D
POP H	341	E1	Prelievo dallo Stack della coppia di registri H
POP PSW	361	F1	Prelievo dallo Stack del Program Status Word (flag ed accumulatore).
PUSH B	305	C5	Inserimento nello stack della coppia di registri B
PUSH D	325	D5	Inserimento nello stack della coppia di registri D
PUSH H	345	E5	Inserimento nello stack della coppia di registri H
PUSH PSW	365	F5	Inserimento nello stack della Program Status Word (flag ed accumulatore)
RAL	027	17	Rotazione a sinistra del contenuto dell'accumulatore attraverso il Carry
RAR	037	1F	Rotazione a destra del contenuto dell'accumulatore attraverso il carry
RC	330	D8	Ritorno se il flag di carry è settato
RET	311	C9	Ritorno incondizionato
RLC	007	07	Rotazione a sinistra del contenuto dell'accumulatore
RM	370	F8	Ritorno se il flag di segno è settato
RNC	320	D0	Ritorno se il flag di carry è resettato
RNZ	300	C0	Ritorno se il flag di zero è resettato
RP	360	F0	Ritorno se il flag di segno è resettato
RPE	350	E8	Ritorno se il flag di parità è settato
RPO	340	E0	Ritorno se il flag di parità è resettato

RRC	017	0F	Rotazione a destra del contenuto dell'accumulatore
RST n	3*N*7	†	Richiamo della subroutine alle locazioni HI=000, LO=On
RZ	310	C8	Ritorno se il flag di zero è settato
SBB M	236	9E	Sottrazione dall'accumulatore del contenuto della locazione di memoria indicata (con riporto negativo)
SBB r	23*S*	†	Sottrazione dall'accumulatore del contenuto del registro indicato (con riporto negativo)
SBI <B2>	336	DE	Sottrazione immediata di un byte dall'accumulatore (con riporto negativo)
SHLD <B2> <B3>	042	22	Memorizzazione in M, M+1 del contenuto della coppia di registri H (M=< B2>, <B3>)
SPHL	371	F9	Trasferimento nello stack pointer del contenuto della coppia di registri H
STA <B2> <B3>	062	32	Memorizzazione del contenuto dell'accumulatore direttamente nella locazione di memoria data da <B2> , <B3>
STAX B	002	02	Memorizzazione indiretta del contenuto dell'accumulatore nella locazione di memoria indirizzata dalla coppia di registri B
STAX D	022	12	Memorizzazione indiretta del contenuto dell'accumulatore nella locazione di memoria indirizzata dalla coppia di registri D
STC	067	37	Set del flag di carry
SUB M	226	96	Sottrazione del contenuto di memoria dall'accumulatore
SUB r	22*S*	†	Sottrazione del contenuto del registro dall'accumulatore
SUI <B2>	326	D6	Sottrazione immediata di un byte dall'accumulatore
XCHG	353	EB	Scambio dei contenuti della coppia di registri D e H
XRA M	256	AE	OR-esclusivo memoria-accumulatore
XRA r	25*S*	†	OR- esclusivo registro-accumulatore
XRI <B2>	356	EE	OR-esclusivo immediato di un byte con l'accumulatore
XTHL	343	E3	Scambio del top dello stack con il contenuto della coppia di registri H

Non tutti i 256 possibili codici istruzione (2^8=256) sono utilizzati dall'8080. Alcuni dei codici non usati sono i seguenti:

010	08
020	10

030	18
040	20
050	28
060	30
070	38
313	CB
331	D9
335	DD
355	ED
375	FD

Nota: le istruzioni aventi la notazione "†", non sono facilmente traducibili in codice esadecimale senza informazioni su registri usati, od altro. Questa è una delle ragioni per cui abbiamo scelto i numeri ottali. Procederemo nella descrizione del set di istruzioni dell'8080 in dettaglio.

Useremo materiale ricavato sia dall'*"Intel 8080 Microcomputer System User's Manual"* che da *"The µCOM-8 Software Manual"*, per concessione della Intel Corporation e della NEC Microcomputers Inc.
Le istruzioni sono raggruppate come segue:

- GRUPPO TRASFERIMENTO DATI: spostamento di dati tra i registri o tra la memoria ed i registri.
- GRUPPO ARITMETICO: somma, sottrazione, incremento o decremento nei contenuti dei registri o nella memoria.
- GRUPPO LOGICO: AND, OR, OR-ESCLUSIVO, confronto, rotazione o complementazione dei dati dei registri nella memoria.
- GRUPPO DI SALTO: istruzioni di salto condizionato ed incondizionato, richiamo di subroutine e ritorno di istruzioni.
- GRUPPO STACK, I/O, CONTROLLO MACCHINA: istruzioni di I/O, gestione dello stack e controllo interno dei flag.

SET DI ISTRUZIONI

Un computer, per quanto "raffinato", può fare solo quello che gli viene "detto" di fare. Si dice al computer cosa fare attraverso una serie di istruzioni codificate a cui ci si riferisce come ad un **Programma.** Il regno del programmatore è costituito dal **Software,** al contrario dell'**Hardware** che è compreso negli attuali computer. Il software di un computer fa riferimento a tutti i programmi che sono stati scritti per quel computer.

Nella progettazione di un computer, il tecnico fornisce alla CPU la capacità di eseguire un particolare set di operazioni. La CPU è realizzata in modo tale che viene eseguita un'operazione specifica quando la logica di controllo della CPU stessa decodifica una particolare istruzione. Di conseguenza, le operazioni che possono essere eseguite dalla CPU definiscono il **Set di Istruzioni** del computer.

Ogni istruzione permette al programmatore di iniziare l'esecuzione di una specifica operazione. Tutti i computer implementano determinate operazioni aritmetiche nel loro set di istruzioni, come un'istruzione di somma del contenuto di due registri. Spesso sono comprese nel set di istruzioni operazione logiche (ad esempio OR del contenuto di due registri) e istruzioni operative su un registro (ad esempio incremento di un registro). Il set di istruzioni di un computer avrà anche istruzioni che spostano i dati fra i registri, fra un registro e la memoria e fra un registro e un dispositivo di I/O. La maggior parte dei set di istruzioni fornisce anche le **Istruzioni Condizionali.** Un'istruzione condizionale specifica un'operazione che va eseguita solo se si sono verificate determinate condizioni; per esempio, saltare ad una particolare istruzione se il risultato dell'ultima operazione era zero. Le istruzioni condizionali forniscono un programma in grado di "prendere decisioni".

Organizzando in modo logico una sequenza di istruzioni all'interno di un programma coerente, il programmatore può "dire" al computer di eseguire una funzione specifica e molto utile.

Il computer, comunque, può eseguire solo programmi le cui istruzioni sono in forma di codice binario (ad es. una serie di 1 e 0), che viene chiamato **Codice Macchina.** Dato che sarebbe estremamente scomodo programmare in codice macchina, sono stati sviluppati i linguaggi di programmazione. Sono disponibili programmi che convertono le istruzioni scritte in linguaggio di programmazione, in codice macchina, che può venire interpretato dal processore.

Un tipo di linguaggio per programmare è il **Linguaggio Assembler.** Ad ognuna delle istruzioni del computer viene assegnato un solo codice mnemonico del linguaggio assembler. Il programmatore può scrivere un programma (chiamato **Programma Sorgente)** usando questi codici mnemonici e determinati operandi; il programma sorgente viene poi convertito in istruzioni macchina (chiamate il **Codice Oggetto).** Ogni istruzione del linguaggio assembler viene poi convertita in un'istruzione di codice macchina (1 o più byte) da un programma **Assembler.** I linguaggi assembler dipendono solitamente dalla macchina (ed essi di solito sono in grado di funzionare solo su di un tipo di computer).

IL SET DI ISTRUZIONI DEL MICROPROCESSORE 8080

Il set di istruzioni dell'8080 comprende cinque diversi tipi di istruzioni:

- **Gruppo Trasferimento Dati** - sposta i dati fra un registro e l'altro o fra la memoria e i registri
- **Gruppo Aritmetico** - addiziona, sottrae, incrementa o decrementa i dati nei registri o nella memoria
- **Gruppo Logico** - AND, OR, OR ESCLUSIVO, confronta, fa ruotare o complementa i dati nei registri o nella memoria
- **Gruppo Branch** - istruzioni di salto condizionato e incondizionato, istruzioni di chiamata della subroutine e istruzioni di rientro
- **Gruppo Stack, I/O e Controllo Macchina** - comprende le istruzioni I/O, nonchè le istruzioni per mantenere lo stack e i flag di controllo interni.

Formato delle Istruzioni e dei Dati:

La memoria per l'8080 è organizzata in quantità di 8 bit, chiamati byte. Ogni byte ha un solo indirizzo binario a 16 bit che corrisponde alla sua posizione sequenziale in memoria.

L'8080 può indirizzare direttamente fino a 65.536 byte di memoria, che possono essere costituiti sia da elementi di memoria di sola lettura (ROM) che da elementi di memoria ad accesso casuale (RAM) (memoria di lettura/scrittura).

I dati nell'8080 vengono memorizzati sotto forma di numeri interni binari a 8 bit:

PAROLA DATI

D_7	D_6	D_5	D_4	D_3	D_2	D_1	D_0

MSB LSB

Quando un registro o una parola dati contiene un numero binario, è necessario stabilire l'ordine nel quale sono scritti i bit del numero. Nell'8080, ci si riferisce al BIT 0 come al **bit meno significativo (LSB)** e al BIT 7 (di un numero di 8 bit) come al **bit più significativo (MSB).**

Le istruzioni di programma dell'8080 possono essere una, due o tre byte in lunghezza. Le istruzioni a più byte devono essere memorizzate in successive locazioni di memoria; l'indirizzo del primo byte viene sempre usato come indirizzo delle istruzioni. L'esatto formato dell'istruzione dipenderà dalla particolare operazione che deve essere eseguita.

Istruzioni ad un byte

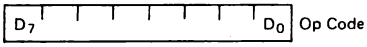

Istruzioni a due byte

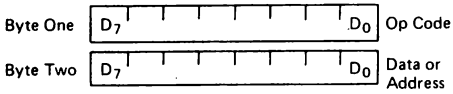

Istruzioni a tre byte

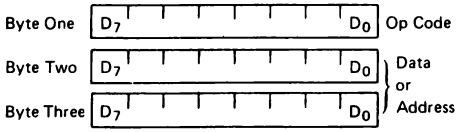

Modi di Indirizzamento

Spesso i dati sui quali bisogna operare sono immagazzinati in memoria. Quando si usano dati numerici a più byte, i dati, come le istruzioni, vengono memorizzati in posizioni di memoria successive, con il byte meno significativo al primo posto, seguito via via dai byte più significativi. L'8080 ha quattro modi diversi di indirizzare i dati caricati in memoria o nei registri:

- Diretto - I byte 2 e 3 dell'istruzione contengono l'esatto indirizzo di memoria dei dati in questione (i bit d'indirizzo di ordine inferiore sono nel byte 2, i bit di ordine più elevato sono nel byte 3).
- Registro - L'istruzione specifica il registro o la coppia di registri in cui i dati sono posizionati.
- Registro Indiretto - L'istruzione specifica una coppia di registri che contiene l'indirizzo di memoria in cui i dati sono posizionati (i bit di ordine più elevato sono nel primo dei due indirizzi, i bit di ordine inferiore nel secondo).
- Immediato- L'istruzione contiene i dati stessi. Questi sono in quantità o di 8 o di 16 bit (il byte meno significativo per primo, il byte più significativo per secondo).

A meno che non venga diretta da un'istruzione d'interruzione o di salto, l'esecuzione delle istruzioni procede attraverso posizioni di memoria che aumentano sequezialmente. Un'istruzione di salto può specificare l'indirizzo dell'istruzione successiva che deve essere eseguita in uno dei due modi seguenti:

- Diretto - L'istruzione di salto contiene l'indirizzo dell'istruzione seguente che va eseguita (Eccetto che per l'istruzione 'RST' il byte 2 contiene l'indirizzo di ordine inferiore e il byte 3 l'indirizzo di ordine più elevato).
- Registro Indiretto - L'istruzione di salto indica una coppia di registri che contiene l'indirizzo dell'istruzione che va eseguita successivamente. (I bit d'indirizzo di ordine più elevato sono nel primo dei due registri, i bit di ordine inferiore nel secondo).

L'istruzione RST è una speciale istruzione di richiamo ad un byte (usata di solito durante le sequenze d'interruzione). RST comprende un campo a 3 bit; il controllo del programma viene trasferito all'istruzione il cui indirizzo è otto volte il contenuto di questo campo a tre bit.

Flag di Condizione (Condition Flags):

Ci sono cinque flag di condizione collegati con l'esecuzione delle istruzioni sull'8080. Essi sono Zero, Sign, Parity, Carry, e Auxiliary Carry, ed ognuno di loro è rappresentato da un registro ad 1 bit nella CPU. Un flag viene "settato" forzando il bit verso 1, "resettato" forzando il bit verso 0.

Salvo diversa indicazione, quando un'istruzione coivolge un flag lo fa nel modo seguente:

Zero: Se il risultato di un'istruzione ha il valore 0, questo flag è settato; altrimenti viene resettato.

Sign: Se il bit più significativo del risultato dell'operazione ha il valore 1, questo flag è settato; altrimenti viene resettato.

Parity: Se la somma modulo 2 dei bit del risultato dell'operazione è 0, (ad es. se il risultato ha parità even), questo flag viene settato; altrimenti viene resettato (ad es. se il risultato ha parità odd).

Carry: Se l'istruzione determina un riporto (da addizione), o un riporto negativo (da una sottrazione o da una comparazione) fuori dal bit più significativo, questo flag viene settato; altrimenti viene resettato.

Auxiliary Carry:	Se l'istruzione ha dato luogo ad un riporto dal bit 3 al bit 4 del valore risultante, il riporto ausiliario viene settato; altrimenti, è resettato. Questo flag riguarda le addizioni, le sottrazioni, gli incrementi, i decrementi, le comparazioni e le operazioni logiche, ma viene usato principalmente con le addizioni e gli incrementi che precedono un'istruzione DAA (Decimal Adjust Accumulator)

Simboli ed Abbreviazioni

I simboli e le abbreviazioni che seguono vengono usati nella descrizione successiva delle istruzioni dell'8080:

SIMBOLI	SIGNIFICATO
accumulatore	registro A
addr	quantità d'indirizzo a 16 bit
data	quantità di dati a 8 bit
data 16	quantità di dati a 16 bit
byte 2	il secondo byte dell'istruzione
byte 3	il terzo byte dell'istruzione
port	indirizzo a 8 bit di un dispositivo I/O
r, r1, r2	uno dei registri A,B,C,D,E,H,L
DDD,SSS	la configurazione di bit che designa uno dei registri A,B,C,D,E,H,L (DDD = destinazione, SSS = sorgente):

DDD o SSS	NOME DEL REGISTRO
111	A
000	B
001	C
010	D
011	E
100	H
101	L

rp	una delle coppie di registri: B rappresenta la coppia B,C dove B è il registro di ordine più elevato e C il registro di ordine inferiore; D rappresenta la coppia D,E dove D è il registro di ordine più elevato ed E il registro di ordine inferiore; H rappresenta la coppia H,L dove H è il registro di ordine più elevato e ed L il registro di ordine inferiore SP rappresenta il registro stack pointer a 16 bit
RP	La configurazione di bit che designa una delle coppie di registri B,D,H,SP:

RP	COPPIA DI REGISTRI
00	B-C
01	D-E
10	H-L
11	SP

rh	Il primo registro (ordine più elevato) di una coppia di registri designata.
rl	Il secondo registro (ordine inferiore) di una coppia di registri designata.
PC	Registro contatore di programma a 16 bit (PCH e PCL vengono usati per riferirsi rispettivamente agli 8 bit di ordine più elevato e a quelli di ordine inferiore.
SP	Registro stack pointer a 16 bit (SPH e SPL vengono usati per riferirsi rispettivamente agli 8 bit di ordine più elevato e a quelli di ordine inferiore).
rm	Bit m del registro r (i bit vanno dal numero 7 allo 0 da sinistra verso destra).
Z, S, P, CY, AC	I flag di condizione: Zero, Sign, Parity, Carry, e Auxiliary Carry, rispettivamente.
( )	Il contenuto della locazione di memoria o dei registri chiuso in parentesi
←	"Viene trasferito a"
∧	AND logico
⊻	OR esclusivo
V	OR inclusivo
+	Addizione
–	Sottrazione di complemento di due
*	Moltiplicazione
←→	"Viene scambiato con"'
–––	Il complemento ad uno (es. (A))
n	Numeri da 0 a 7
NNN	La rappresentazione binaria da 000 a 111

Descrizione del Format:

Le pagine seguenti presentano una descrizione dettagliata del set di istruzioni dell'8080. Ogni istruzione è descritta nel modo seguente:

1. Il formato assembler MAC 80, che consiste del codice mnemonico di istruzione e dei campi operandi, è stampato in **NERETTO** sul lato sinistro della prima riga.
2. Il nome dell'istruzione è chiuso fra parentesi sul lato destro della prima riga.
3. La riga o le righe successive contengono una descrizione simbolica dell'operazione dell'istruzione.
4. Segue quindi una descrizione dell'operazione dell'istruzione.
5. La riga o le righe seguenti contengono le configurazioni e i campi binari che comprendono l'istruzione macchina.

6. Le ultime quattro righe contengono informazioni incidentali circa l'esecuzione dell'istruzione. Per primo è elencato il numero di stati e di cicli macchina richiesto per eseguire l'istruzione. Se l'istruzione ha due tempi di esecuzione possibili, come nel Salto Condizionato, saranno indicati tutti e due i tempi, separati da un trattino. Quindi, sono mostrati tutti i modi significativi di indirizzamento dei dati . L'ultima riga indica alcuni dei cinque flag che sono coinvolti nell'esecuzione dell'istruzione.

GRUPPO TRASFERIMENTO DATI

Questo gruppo di istruzioni trasferisce i dati da e verso i registri e la memoria. In questo gruppo i flag di condizione non vengono coinvolti da nessuna istruzione.

MOV r1, r2

MOV r1, r2 (Spostare il registro)

(r1) ← (r2)
Il contenuto del registro r2 è spostato al registro r1.

0	1	D	D	D	S	S	S

Cicli: 1
Stati: 5
Indirizzamento: Registro
Flag: nessuno

L'istruzione MOV r1, r2 trasferisce i dati dal registro sorgente S specifico (r2) al registro destinazione D specifico (r1). La sorgente o la destinazione possono essere uno qualunque dei singoli registri B, C, D, H, o L, l'accumulatore A, e M (il contenuto dell'indirizzo di memoria specificato dalla coppia di registri H, L). Nel byte a tre cifre ottali, la prima cifra è sempre un 1. La seconda e la terza cifra ottale variano a seconda della sorgente e della destinazione.
L'istruzione ottale, 166, è un'istruzione di arresto piuttosto che un'istruzione MOV. Il contenuto del registro sorgente non cambia durante un'istruzione MOV; esso viene duplicato.

MOV r,M

L'istruzione MOV r,M trasferisce i dati da M (il contenuto dell'indirizzo di memoria specificato dalla coppia di registri H,L) al registro destinazione D specifico, che può essere uno qualunque dei singoli registri B, C, D, H, o L o l'accumulatore A. Il contenuto dell'indirzzo di memoria viene duplicato nel registro; il contenuto della memoria resta invariato.

MOV r,M (Spostare dalla memoria)
(r) ← (H) (L)
Il contenuto della locazione di memoria, il cui indirizzo è nei registri H ed L, viene spostato nel registro r.

0	1	D	D	D	1	1	0

Cicli: 2
Stati: 7
Indirizzamento: reg. indiretto
Flag: nessuno

MOV M,r

MOV M,r (Spostare verso la memoria)
((H) (L)) ← (r)
Il contenuto del registro r viene spostato verso la locazione di memoria il cui indirizzo è nei registri H e L.

0	1	1	1	0	S	S	S

Cicli: 2
Stati: 7
Indirizzamento: reg. indiretto
Flag: nessuno

L'istruzione MOV M,r trasferisce i dati dal registro sorgente S specificato, ad M (l'indirizzo di memoria specificato dalla coppia di registri H,L). Il registro sorgente può essere uno qualunque dei singoli registri B, C, D, E, H, o L o l'accumulatore A. I contenuti del registro vengono duplicati in memoria; i contenuti del registro restano invariati.

MVI r, data

MVI r, data (Spostare in modo immediato)
(r) ← (byte 2)
Il contenuto del byte 2 dell'istruzione viene spostato verso il registro r.

0	0	D	D	D	1	1	0
data							

Cicli: 2
Stati: 7
Indirizzamento: immediato
Flag: nessuno

L'istruzione MVI r, data trasferisce i dati dal secondo byte dell'istruzione a due byte al registro destinazione D specificato (r). Il termine *"immediato"* si riferisce al fatto che il byte di dati è contenuto all'interno dell'istruzione a più byte. Il registro destinazione specificato può essere uno dei singoli registri B, C, D, E, H o L, o l'accumulatore A, e M (i contenuti dell'indirizzo di memoria specificato dalla coppia di registri H,L). Quando la destinazione è M, avete l'istruzione MVI M, data, trattata qui sotto. I dati possono essere costituiti da qualunque numero binario a 8 bit fra 00000000 e 11111111.

MVI M, data

MVI M, data (Spostare in modo immediato verso la memoria)
(H) (L) ← (byte 2)
Il contenuto del byte 2 dell'istruzione viene spostato nella locazione di memoria il cui indirizzo è nei registri H ed L.

0	0	1	1	0	1	1	0
data							

Cicli: 3
Stati: 10
Indirizzamento: immediato/reg. indiretto
Flag: nessuno

L'istruzione MVI M, data trasferisce i dati dal secondo byte dell'istruzione ad M (l'indirizzo di memoria specificato dalla coppia di registri H,L). I dati possono essere costituiti da qualunque numero binario a 8 bit fra 00000000 e 11111111.

LXI rp,data 16

LXI rp,data 16 (Caricare in modo immediato la coppia di registri)
(rh) ← (byte 3),
(rl) ← (byte 2)
Il byte 3 dell'istruzione viene spostato nel registro di ordine più elevato (rh) della coppia di registri rp. Il byte 2 dell'istruzione viene spostato nel registro di ordine inferiore (rl) della coppia di registri rp.

0	0	R	P	0	0	0	1
low-order data							
high-order data							

Cicli: 3
Stati: 10
Indirizzamento: Immediato
Flag: nessuno

L'istruzione LXI rp, data fa sì che una quantità di dati a 16 bit contenuta nel secondo e nel terzo byte dell'istruzione venga caricata nella coppia di registri specificata da RP. RP può essere una qualunque delle coppie di registri HL, DE o BC o lo stack pointer, che sono rappresentati dai codici mnemonici H, D, B e SP, rispettivamente.
Il secondo byte dell'istruzione viene caricato nei registri LO - L, E, C, o negli 8 bit LO dello stack pointer; il terzo byte dell'istruzione è caricato nei registri HI - H, D, B o negli otto bit HI dello stack pointer. La parola dati a 16 bit può variare da 0000000000000000 a 1111111111111111, in notazione binaria.

Gli schemi seguenti illustrano alcune delle caratteristiche delle istruzioni MOV, MVI e LXI. Vengono mostrati solo due set delle istruzioni MOV r1, r2.

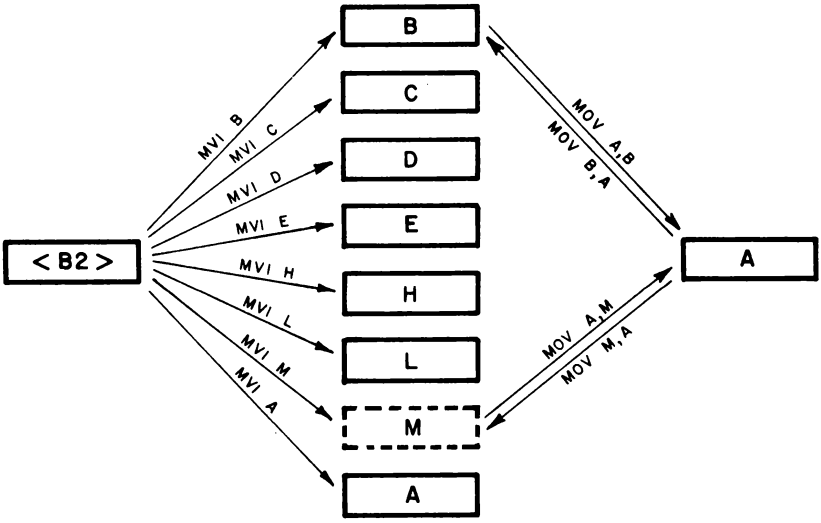

Da notare che LXI rp, data è equivalente a due istruzioni MVI r,data. Così,

LXI B
<B2>
<B3>

è equivalente a

MVI B
<B2> *(corrisponde a B3 nell'istruzione LXI B)*
MVI C
<B2> *(corrisponde a B2 nell'istruzione LXI B)*

In un'istruzione a due byte, il secondo byte è indicato sempre come <B2>. Una sola istruzione LXI rp, data richiede 10 stati per essere eseguita, mentre due istruzioni MVI r,data richiedono in tutto un tempo di esecuzione di 14 stati. Perciò, usando l'istruzione LXI rp,data, risparmiate 4 stati del tempo di esecuzione. In molti casi, un tale risparmio non ha importanza.

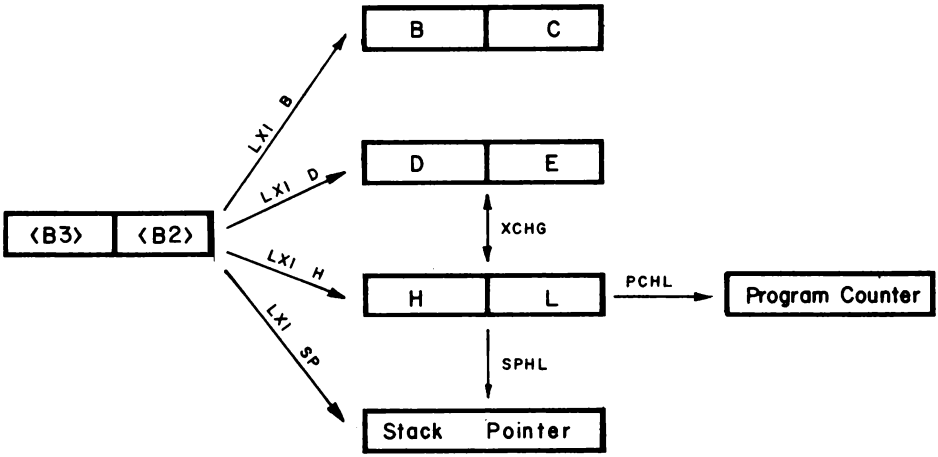

STA addr

STA addr (Memorizzare direttamente l'accumulatore)
((byte 3) (byte 2)) ← (A)
Il contenuto dell'accumulatore viene spostato nella locazione di memoria il cui indirizzo è specificato nei byte 2 e 3 dell'istruzione.

0	0	1	1	0	0	1	0
low-order addr							
high-order addr							

Cicli: 4
Stati: 13
Indirizzamento: diretto
Flag: nessuno

L'istruzione STA addr vi permette di memorizzare i contenuti dell'accumulatore direttamente nella locazione di memoria senza usare la coppia di registri H,L. L'indirizzo della locazione di memoria è specificato nel secondo e nel terzo byte dell'istruzione. Il byte d'indirizzo LO è il byte 2 e il byte d'indirizzo HI è il byte 3.

LDA addr

LDA addr (Caricare direttamente l'accumulatore)
(A) ← ((byte 3) (byte 2))
Il contenuto della locazione di memoria, il cui indirizzo è specificato nei byte 2 e 3 dell'istruzione, viene spostato al registro A.

0	0	1	1	1	0	1	0
low-order addr							
high-order addr							

Cicli: 4
Stati: 13
Indirizzamento: diretto
Flag: nessuno

L'istruzione LDA addr vi permette di caricare l'accumulatore con i contenuti della locazione di memoria specificata dai byte <B2> e <B3> nell'istruzione. Non avete bisogno di usare la coppia di registri H,L. Il byte d'indirizzo LO è <B2> e il byte d'indirizzo HI è <B3>.

LHLD addr

LHLD addr (Caricare direttamente H ed L)
(L) ← ((byte 3) (byte 2))
(H) ← ((byte 3) (byte 2) + 1)
Il contenuto della locazione di memoria, il cui indirizzo è specificato nei byte 2 e 3 dell'istruzione, viene spostato al registro L. Il contenuto della locazione di memoria all'indirizzo successivo viene spostato al registro H.

0	0	1	0	1	0	1	0
low-order addr							
high-order addr							

Cicli: 5
Stati: 16
Indirizzamento: diretto
Flag: nessuno

Questa istruzione è utile quando le locazioni di memoria contengono l'informazione d'indirizzo.

In questo caso LHLD addr fa sì che il registro H venga caricato con il byte di memoria indirizzato dai byte <B2> e <B3> nell'istruzione, es. addr. Il registro H viene caricato con il byte di memoria posizionato a addr + 1. Si esegue così un trasferimento a 16 bit di un indirizzo di memoria alla coppia di registri H,L. Una volta studiato XCHG, osserverete che la sezione di programma:

```
LHLD
<B2>
<B3>
XCHG
```

è funzionalmente equivalente a

```
LXI H
<B2>
<B3>
MOV E,M
INX H
MOV D,M
```

La prima sezione richiede 20 stati per l'esecuzione; la seconda sezione richiede 29 stati.

XCHG

XCHG (Scambiare H ed L con D e E)
(H) ←→ (D)
(L) ←→ (E)
I contenuti dei registri H ed L vengono scambiati con i contenuti dei registri D ed E.

1	1	1	0	1	0	1	1

Cicli: 1
Stati: 4
Indirizzamento: registro
Flag: nessuno

L'istruzione XCHG fa sì che i contenuti delle coppie di registri D,E e H,L vengano scambiati fra loro. Per essere precisi, si scambiano i contenuti dei registri D e H e dei registri E ed L. Questa istruzione vi permette di usare la coppia di registri H,L come un indirizzo di memoria, mentre un altro indirizzo di memoria viene conservato nella coppia di registri D,E. Potete modificare i contenuti della coppia di registri D,E senza cambiare la coppia di registri H,L. Per esempio, la coppia di registri H,L può specificare una posizione di memoria che usate per modificare la coppia di registri D,E. Due istruzioni XCHG in sequenza,

```
XCHG
XCHG
```

equivalgono ad una "no operation."

SHLD addr

SHLD addr (Memorizzare direttamente H ed L)
((byte 3) (byte 2)) ← (L)
((byte 3) (byte 2) + 1) ← (H)
Il contenuto del registro L viene spostato nella locazione di memoria il cui indirizzo è specificato nei byte 2 e 3. Il contenuto del registro H viene spostato nella posizione di memoria successiva.

0	0	1	0	0	0	1	0
low-order addr							
high-order addr							

Cicli: 5
Stati: 16
Indirizzamento: diretto
Flag: nessuno

L'istruzione SHLD addr fa sì che i contenuti del registro L vengano memorizzati nella locazione di memoria data dai byte <B2> e <B3> nell'istruzione, es. addr. I contenuti del registro H vengono memorizzati nella locazione di memoria, addr + 1. In altre parole, si esegue un trasferimento a 16 bit di 2 byte d'indirizzo della coppia di registri H,L verso le due locazioni di memoria successive, addr + 1. Questa istruzione è utile nel creare un gruppo di locazioni di memoria che contengono informazioni sull'indirizzo piuttosto che dati. Come con la maggior parte delle istruzioni dell'8080A, il byte <B2> è il byte d'indirizzo LO e il byte <B3> è il byte d'indirizzo HI addr.

La sezione di programma

```
XCHG
SHLD
<B2>
<B3>
```

è equivalente alla sezione di programma,

```
LXI H
<B2>
<B3>
MOV M,E
INX H
MOV M,D
```

LDAX rp

L'istruzione LDAX rp vi permette di caricare l'accumulatore con i contenuti della locazione di memoria indirizzata da una coppia di registri piuttosto che dalla coppia di registri H,L. Così, con LDAX B, usate la coppia di registri B,C per fornire l'indirizzo di memoria a 16 bit; con LDAX D, usate la coppia di registri D,E per fornire l'indirizzo. La sezione di programma

```
LXI D
<B2>
<B3>
LDAX D
```

carica l'accumulatore come

```
LXI H
<B2>
<B3>
MOV A,M
```

LDAX rp (Caricare indirettamente l'accumulatore)
(A) ← ((rp))
Il contenuto della locazione di memoria, il cui indirizzo è nella coppia di registri rp, viene spostato nel registro A. Nota: solo le coppie di registri rp=B (registri B e C) o rp = D (registri D ed E) possono essere specificate.

0	0	R	P	1	0	1	0

Cicli: 2
Stati: 7
Indirizzamento: reg. indiretto
flag: nessuno

STAX rp

STAX rp (Memorizzare indirettamente l'accumulatore)
((rp)) ← (A)
Il contenuto del registro A viene spostato nella locazione di memoria il cui indirizzo è nella coppia di registri rp. Nota: solo le coppie di registri rp=B (registri B e C) o rp=D (registri D ed E) possono essere specificate.

0	0	R	P	0	0	1	0

Cicli: 2
Stati: 7
Indirizzamento: reg. indiretto
Flag: nessuno

L'istruzione STAX rp vi permette di memorizzare i contenuti dell'accumulatore nella locazione di memoria indirizzata sia dalla coppia di registri B,D che dalla coppia di registri D,E. La sezione di programma

```
LXI B
<B2>
<B3>
STAX B
```

attua lo store dell'accumulatore come

```
LXI H
<B2>
<B3>
MOV M,A
```

Il significato delle istruzioni STAX rp e LDAX rp è che avete tre indirizzi di memoria a 16 bit indipendenti memorizzati nei registri universali all'interno del microprocessore 8080A. Sono disponibili sufficienti istruzioni da permettervi di usare tutti e tre gli indirizzi.

I flag di condizione non sono coinvolti da nessuna delle istruzioni della lista seguente:

```
MOV r1,r2
MOV r,M
MOV M,r
MVI r,data
MVI M,data
LXI rp, data 16
STA addr
LDA addr
XCHG
LHLD addr
SHLD addr
LDAX rp
STAX rp
```

Queste istruzioni costituiscono il gruppo trasferimento dati nel microprocessore 8080A.

GRUPPO ARITMETICO

Questo gruppo di istruzioni esegue operazioni aritmetiche su dati nei registri e nella memoria. *Salvo diversa indicazione, tutte le istruzioni di questo gruppo coinvolgono i flag Zero, Sign, Parity, Carry e Auxiliary Carry secondo le regole standard.* Tutte le operazioni di sottrazione sono eseguite per mezzo dell'aritmetica complemento a due e posizionano il riporto ad uno per indicare un riporto negativo, e lo azzerano se non vi è nessun riporto negativo.

ADD r

ADD r (Addizionare il registro)
(A) ← (A) + (r)
Il contenuto del registro r è addizionato al contenuto dell'accumulatore. Il risultato è posto nell'accumulatore.

1	0	0	0	0	S	S	S

Cicli: 1
Stati: 4
Indirizzamento: registro
flag: Z,S,P,CY,AC

L'istruzione ADD r fa sì che i contenuti del registro sorgente S vengano addizionati ai contenuti dell'accumulatore. Il registro sorgente può essere uno qualunque dei registri universali B,C,D,E,H,L, l'accumulatore A, o M (i contenuti della memoria indirizzati dalla coppia di registri H,L). L'istruzione ADD M è descritta qui sotto. L'istruzione coinvolge tutti e quattro i flag testabili: Carry, Parity, Zero, e Sign. È coinvolto anche l'Auxiliary Carry.

ADD M

ADD M (Addizionare la memoria)
(A) ← (A) + ((H) (L))
Il contenuto della locazione di memoria il cui indirizzo è contenuto nei registri H ed L è addizionato al contenuto dell'accumulatore. Il risultato si trova nell'accumulatore.

1	1	0	0	0	1	1	0

Cicli: 2
Stati: 7
Indirizzamento: reg. indiretto
Flag: Z,S,P,CY,AC

L'istruzione ADD M fa sì che i contenuti della locazione di memoria M, che è indirizzata dalla coppia di registri H,L, vengano addizionati ai contenuti dell'accumulatore. I contenuti della memoria restano invariati dopo l'addizione. L'istruzione coinvolge tutti e cinque i flag ed ha due cicli macchina.

ADI data

ADI data (Addizionare immediatamente)
(A) ← (A) + (byte 2)
Il contenuto del secondo byte dell'istruzione è addizionato al contenuto dell'accumulatore. Il risultato si trova nell'accumulatore.

1	1	0	0	0	1	1	0
data							

Cicli: 2
Stati: 7
Indirizzamento: immediato
Flag: Z,S,P,CY,AC

L'istruzione ADI data fa sì che i dati presenti nel secondo byte dell'istruzione vengano addizionati ai contenuti dell'accumulatore. L'istruzione coinvolge tutti e cinque i flag.

ADC r e ADC M

ADC r (Addizionare il registro con riporto)
(A) ← (A) + (r) + (CY)
Il contenuto del registro r e il contenuto del bit di riporto sono addizionati al contenuto dell'accumulatore. Il risultato si trova nell'accumulatore.

1	0	0	0	1	S	S	S

Cicli: 1
Stati: 4
Indirizzamento: registro
Flag: Z,S,P,CY,AC

ADC M (Addizionare la memoria con riporto)
(A) ← (A) + ((H) (L)) + (CY)
Il contenuto della locazione di memoria il cui indirizzo è contenuto nei registri H ed L e il contenuto del flag CY sono addizionati all'accumulatore. Il risultato si trova nell'accumulatore.

1	0	0	0	1	1	1	0

Cicli: 2
Stati: 7
indirizzamento: registro indiretto
Flag: Z,S,P,CY,AC

Citiamo il *"µCOM-8 Software Manual"*: "Allo scopo di eseguire operazioni di addizione e sottrazione, occorrono delle speciali istruzioni aritmetiche. L'aritmetica a più cifre richiede che due elementi vengano visualizzati e conservati da qualche parte. Questi due elementi sono la somma delle cifre come sono state addizionate e la presenza o l'assenza di un bit di riporto. Quando viene prodotto un bit di riporto, esso deve essere addizionato alla somma delle cifre seguenti. In modo analogo, con le operazioni di sottrazione, l'esistenza di un riporto negativo dev'essere individuata, in modo che esso possa venire trattenuto dalla differenza delle cifre seguenti. Le istruzioni Addizione con Riporto e Sottrazione con Riporto Negativo fanno in modo che vengano visualizzati e conservati i bit di riporto, facendo addizioni e sottrazioni a più cifre in modo molto chiaro. ADC r, ADC M e ACI data sono le istruzioni "Addizione con Riporto". ADC r fa sì che i contenuti della sorgente S vengano addizionati alla somma dei contenuti dell'accumulatore e al bit di riporto."

Le istruzioni ADC r e ADC M sono simili alle istruzioni ADD r e ADD M. L'unica differenza è che il bit di riporto è addizionato al bit meno significativo nel byte dell'accumulatore. Tutti i flag sono coinvolti da queste istruzioni. La locazione di memoria M è indirizzata dai contenuti della coppia di registri H,L.

ACI data

ACI data (Addizionare immediatamente con riporto)
(A) ← (A) + (byte 2) + (CY)
Il contenuto del secondo byte dell'istruzione e il contenuto del flag CY sono addizionati ai contenuti dell'accumulatore. Il risultato si trova nell'accumulatore.

1	1	0	0	1	1	1	0
data							

Cicli: 2
Stati: 7
Indirizzamento: immediato
Flag: Z,S,P,CY,AC

L'istruzione ACI data fa sì che la quantità di dati a 8 bit presente nel secondo byte dell'istruzione venga addizionata alla somma dei contenuti dell'accumulatore e al bit di riporto. L'istruzione coinvolge tutti e cinque i flag.

SUB r e SUB M

SUB r (Sottrarre il registro)
(A) ← (A) − (r)
Il contenuto del registro r è sottratto dal contenuto dell'accumulatore. Il risultato si trova nell'accumulatore.

1	0	0	1	0	S	S	S

Cicli: 1
Stati: 4
Indirizzamento: registro
Flag: Z,S,P,CY,AC

SUB M (Sottrarre la memoria)
(A) ← (A) − ((H) (L))
Il contenuto della locazione di memoria il cui indirizzo è contenuto nei registri H ed L è sottratto dal contenuto dell'accumulatore. Il risultato si trova nell'accumulatore.

1	0	0	1	0	1	1	0

Cicli: 2
Stati: 7
Indirizzamento: reg. indiretto
Flag: Z,S,P,CY,AC

L'istruzione SUB r fa sì che i contenuti del registro sorgente S vengano sottratti dall'accumulatore. Il registro sorgente può essere uno qualunque dei registri universali B,C,D,E,H e L, l'accumulatore A, o M (i contenuti della memoria come vengono indirizzati dalla coppia di registri H,L). Tutti e cinque i flag sono coinvolti dall'esecuzione di questa istruzione. Se volete azzerare l'accumulatore, lo farà l'istruzione.

SUB A

che ha un codice istruzione di 227.

SUI data

SUI data (Sottrarre in modo immediato)
(A) ← (A) − (byte 2)
Il contenuto del secondo byte dell'istruzione è sottratto dal contenuto dell'accummulatore. Il risultato si trova nell'accumulatore.

1	1	0	1	0	1	1	0
data							

Cicli: 2
Stati: 7
Indirizzamento: immediato
Flag: Z,S,P,CY,AC

L'istruzione SUI data fa sì che la quantità di dati a 8 bit specificata nel secondo byte d'istruzioni venga sottratta dall'accumulatore.

Tutti e cinque i flag sono coinvolti.

SBB r e **SBB M**

SBB r (Sottrare il registro con riporto negativo)
(A) ← (A) − (r) − (CY)
Il contenuto del registro r e il contenuto del flag CY vengono sottratti entrambi dall'accumulatore.
Il risultato si trova nell'accumulatore.

1	0	0	1	1	S	S	S

Cicli: 2
Stati: 7
Indirizzamento: immediato
Flag: Z,S,P,CY,AC

SBB M (Sottrarre la memoria con riporto negativo)
(A) ← (A) − ((H) (L)) − (CY)
Il contenuto della locazione di memoria il cui indirizzo è contenuto nei registri H ed L e il contenuto del flag CY sono entrambi sottratti dall'accumulatore.
Il risultato si trova nell'accumulatore.

1	0	0	1	1	1	1	0

Cicli: 2
Stati: 7
Indirizzamento: reg. indiretto
Flag: Z,S,P,CY,AC

L'istruzione SBB r fa sì che i contenuti della sorgente S vengano sottratti dalla differenza dei contenuti dell'accumulatore e del bit di riporto negativo. Il registro sorgente può essere uno qualunque dei registri universali B,C,D,E,H e L; l'accumulatore A, o M, i contenuti di memoria indirizzati dalla coppia di registri H,L. Tutti e cinque i flag sono coinvolti dalle istruzioni SBB r e SBB/M.

SBI data

SBI data (Sottrarre immediatamente con riporto negativo)
(A) ← (A) − (byte 2) − (CY)
I contenuti del secondo byte dell'istruzione e i contenuti del flag CY vengono entrambi sottratti dall'accumulatore. Il risultato si trova nell'accumulatore.

1	1	0	1	1	1	1	0
data							

Cicli: 2
Stati: 7
Indirizzamento: immediato
Flag: Z,S,P,CY,AC

L'istruzione SBI data fa sì che la quantità di dati a 8 bit specificata nel secondo byte d'istruzioni venga sottratta dalla differenza dei contenuti dell'accumulatore e del bit di riporto negativo. Sono coinvolti tutti e cinque i flag.

È il caso di mostrare alcuni esempi delle varie operazioni di addizione e sottrazione. Considerate il programma seguente:

```
ADD B
ADD C
```

Se i contenuti iniziali del registro sono A = 00111110, B = 11100000 e C = 00101111, e se il bit di riporto fosse inizialmente zero, allora la sezione di codice suddetta produrrebbe il seguente risultato nell'accumulatore:

Bit di riporto		
0	0 0 1 1 1 1 1 0	Contenuti dell'accumulatore
	+ 1 1 1 0 0 0 0 0	Contenuti del registro B
1	0 0 0 1 1 1 1 0	Somma memorizzata nell'accumulatore
	+ 0 0 1 0 1 1 1 1	Contenuti del registro C
0	0 1 0 0 1 1 0 1	Somma memorizzata nell'accumulatore

Notate attentamente il comportamento del bit di riporto in questa situazione. Se non deriva nessun riporto dal bit più significativo (MSB) nell'accumulatore, il bit di riporto viene azzerato; se dal bit più significativo deriva un riporto nell'accumulatore durante l'addizione, il bit di riporto viene settato. Quando avete addizionato B all'accumulatore, avete avuto un riporto. Quando avete addizionato i contenuti di C alla somma, non c'è stato riporto. Il riporto di operazioni precedenti non viene utilizzato o "portato avanti". Adesso confrontiamo i risultati suddetti con il comportamento della seguente sezione di codice:

```
ADC B
ADC C
```

Supponiamo di avere gli stessi valori iniziali per i registri A, B, C e il bit di riporto. Otterreste i seguenti risultati:

Bit di riporto		
0	0 0 1 1 1 1 1 0	Contenuti dell'accumulatore
	+ 1 1 1 0 0 0 0 0	Contenuti del registro B
1	0 0 0 1 1 1 1 0	Somma memorizzata nell'accumulatore

Fin qui, non c'è differenza. Comunque, quando addizioniamo i contenuti del registro C alla somma suddetta, osserviamo una differenza:

	0 0 0 1 1 1 1 0	Somma memorizzata nell'accumulatore
	+ 1	Bit di riporto
	+ 0 0 1 0 1 1 1 1	Contenuti del registro C
0	0 1 0 0 1 1 1 0	Somma memorizzata nell'accumulatore

Ora consideriamo la seguente sezione di programma

```
SUB B
SUB C
```

per gli stessi valori iniziali dei registri A, B, C, e il bit di riporto. Notate che se ricavate un riporto negativo dall'MSB dell'accumulatore, il bit di riporto viene settato; se non vi è nessun riporto negativo, il bit di riporto viene azzerato. Dovreste perciò osservare quanto segue:

Bit di riporto		
0	0 0 1 1 1 1 1 0	Contenuti dell'accumulatore
	− 1 1 1 0 0 0 0 0	Contenuti del registro B
1	0 1 0 1 1 1 1 0	Differenza memorizzata nell'accum.
	− 0 0 1 0 1 1 1 1	Contenuti del registro C
0	0 0 1 0 1 1 1 1	Differenza memorizzata nell'accum.

Ora eseguiamo operazioni di sottrazione usando le istruzioni SSB r,

SBB B
SBB C

Abbiamo i seguenti risultati:

Bit di riporto		
0	0 0 1 1 1 1 1 0	Contenuti dell'accumulatore
	− 1 1 1 0 0 0 0 0	Contenuti del registro B
1	0 1 0 1 1 1 1 0	Differenza memorizzata nell'accum.

Quando eseguiamo l'operazione SBB C sottraiamo i contenuti del registro C dalla differenza fra il bit di riporto negativo e i contenuti dell'accumulatore:

	0 1 0 1 1 1 1 0	Differenza memorizzata nell'accum.
	− 1	
	− 0 0 1 0 1 1 1 1	Contenuti del registro C
0	0 0 1 0 1 1 1 0	Differenza memorizzata nell'accum.

Le istruzioni ADC r e SBB r vengono usate quando si eseguono operazioni aritmetiche in precisione doppie o triple. Un'operazione aritmetica in *doppia precisione* è un'operazione eseguita su due quantità di 16 bit per ottenere un risultato a 16 bit. Un'operazione in *tripla precisione* è quella eseguita su due quantità a 24 bit per ottenere un risultato a 24 bit. Gli esempi suddetti di operazioni di addizione e sottrazione sono stati gentilmente forniti dalla NEC Microcomputers, Inc. e sono tratti dal loro *"µCOM-8 Software Manual"*.

DAA

DAA (Aggiustamento decimale dell'accumulatore)
Il numero a otto bit nell'accumulatore viene adattato per formare cifre decimali in codice binario a quattro bit per mezzo del seguente procedimento:

1. Se il valore dei 4 bit meno significativi dell'accumulatore è maggiore di 9 o se il flag AC è settato, si addiziona 6 all'accumulatore.
2. Se il valore dei 4 bit più significativi dell'accumulatore è ora maggiore di 9, o se il flag CY è settato, si addizione 6 ai 4 bit più significativi dell'accumulatore.

NOTA: Tutti i flag sono coinvolti.

0	0	1	0	0	1	1	1

Cicli: 1
Stati: 4
Flag: Z,S,P,CY,AC

Citiamo il *"µCOM-8 Software Manual"*: Allo scopo di eseguire operazioni decimali in codice binario (BCD), occorre un'istruzione speciale. Quando la CPU dell'8080A esegue un'operazione aritmetica, produce il risultato in codice binario. Lavorando in BCD, questo non produce il risultato corretto. Per rimediarvi, si usa un'istruzione DAA. DAA sta per Aggiustamento Decimale, che è esattamente ciò che fa DAA. L'istruzione DAA tratta l'accumulatore a 8 bit come due accumulatori a 4 bit. Tramite l'uso di un flag non testabile conosciuto come l'Auxiliary Carry (Riporto Ausiliario), l'operazione DAA adatta il risultato di un'operazione di addizione binaria al BCD impaccato .

"Per l'addizione, l'istruzione DAA dà luogo all'operazione seguente. Se il Carry Ausiliario è posizionato su uno o se il digit meno significativo (LSD) è maggiore di 9, si addiziona sei al digit meno significativo. Poi, se il flag di riporto è posizionato su uno o il digit più significativo è maggiore di 9, si addiziona sei al digit più significativo (MSD). Il termine "digit" viene cosí definito:

Digit — Un gruppo di quattro bit contigui che solitamente rappresentano una cifra decimale in codice binario (BCD).

Il digit meno significativo (LSD), il digit più significativo (MSD), l'accumulatore, il flag di riporto ausiliario (ACy)n e il flag di riporto (Cy) possono essere rappresentati nel modo seguente:

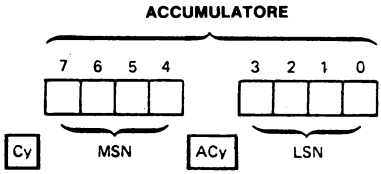

Supponiamo, come mostra un esempio del *"µCOM-8 Software Manual"*, che l'accumulatore contenga la rappresentazione BCD di 75 (MSD = 0111 e LSD = 0101) e che il registro B contenga la rappresentazione BCD di 38 (MSD = 0011 e LSD = 1000) e il flag di riporto sia a livello logico 0. L'istruzione, ABC B, produce il seguente risultato nell'accumulatore:

Bit di riporto	Bit di riporto ausiliario		
0	—	0 1 1 1 0 1 0 1	Contenuti dell'accumulatore
		+ 0 0 1 1 1 0 0 0	Contenuti del registro B
0	0	1 0 1 0 1 1 0 1	Somma memorizzata nell'accumulatore

Con il Riporto Ausiliario, se l'istruzione produce un riporto dal bit 3 nel bit 4 del valore risultante, il flag di Riporto Ausiliario è settato; altrimenti viene resettato. Nell'esempio precedente, non c'è riporto dal bit 3 e nel bit 4, e il bit di Riporto Ausiliario è zero dopo l'operazione.

Il comando DAA trova ACy resettato a 0 e LSDN = 1101. Dato che l'LSD è maggiore di 9, vi si addiziona sei e il risultato è 0011. Dato che l'MSD è maggiore di nove, vi si addiziona sei e il risultato è 0001. Il risultato finale dopo l'operazione DAA è

1	1	0 0 0 0 0 0 1 1	Somma aggiustata decimale
1	—	1 3	Numero decimale

che è equivalente al numero decimale. 103. L'operazione DAA può essere scritta nel modo seguente:

Bit di riporto	Bit di riporto ausiliario			
0	0	1 0 1 0	1 1 0 1	Somma
		+ 0 1 1 0	+ 0 1 1 0	Operazione DAA
1	1	0 0 0 0	0 0 1 1	Risultato dell'operazione DAA
1	1	0 0 0 1	0 0 1 1	BCD
1	-	0	3	Numero decimale

Così, 75 + 38 = 103.

"Nell'operazione attuale, l'adattamento DAA è fatto in parallelo, piuttosto che in serie, come illustrato. Comunque, questa spiegazione seriale (ricavata dal *"μCOM-8 Software Manual"* della NEC Microcomputers, Inc.) è più semplice da capire ed illustra meglio l'adattamento. *L'istruzione DAA dovrebbe seguire immediatamente un'operazione di addizione o di incremento, dato che alcune istruzioni dell'8080A alterano lo stato del flag di riporto ausiliario. Un'alterazione di questo tipo potrebbe rivelarsi in risultati non corretti.".*

C'è una differenza importante fra il chip Intel 8080A e il chip equivalente, il chip μCOM-8 della NEC Microcomputers, Inc. Il chip μCOM-8 ha un flag non provabile in più, chiamato Subtract. Citiamo dal Manuale NEC: "Per l'addizione, il flag Sub viene posizionato su zero . . . . Per la sottrazione, Sub è posizionato su uno, dando luogo all'operazione DAA successiva. Se ACy è posizionato su uno (vi è stato un riporto negativo) si sottrae sei da LSD. Poi, se Cy è posizionato su uno (vi è stato un riporto negativo) si sottrae sei da MSD. L'uso di un'istruzione DAA immediatamente dopo un'operazione su due byte in formato BCD impaccato aggiusta il risultato a due cifre BCD e ad un riporto (sia negativo che positivo) in formato BCD

Notate che le operazioni DAA vengono eseguite direttamente dopo la sottrazione, *eliminando la necessità dell'aritmetica di complemento per 100 per la sottrazione".*

Se state eseguendo un notevole numero di manipolazioni BCD, dovrebbe interessarvi il chip COM-8 piuttosto che il chip 8080A. Comunque, ciò sarebbe valido nel caso aveste bisogno di far lavorare il microcomputer alla massima velocità. Con istruzioni aggiuntive, l'8080A può facilmente assolvere lo stesso compito di produrre un formato BCD dopo una sottrazione.

INR r e INR M

INR r (Incrementare il registro)
(r) ← (r) + 1
Il contenuto del registro r è incrementato di uno.
Nota: tutti i flag, eccetto CY, sono coinvolti.

0	0	D	D	D	1	0	0

Cicli: 1
Stati: 5
Indirizzamento: registro
Flag: Z,S,P,AC

INR M (Incrementare la memoria)
((H) (L)) ← ((H) (L)) + 1
Il contenuto della posizione di memoria il cui indirizzo è contenuto nei registri H ed L è incrementato di uno.
Nota: tutti i flag, eccetto CY, sono coinvolti.

0	0	1	1	0	1	0	0

Cicli: 3
Stati: 10
Indirizzamento: reg. indiretto
Flag: Z,S,P,AC

L'istruzione INR r fa sì che un uno venga addizionato al registro di destinazione D. Il registro di destinazione può essere uno qualunque dei registri universali B, C, D, E, H, e L; l'accumulatore A; o M, i contenuti di memoria così come vengono indirizzati dalla coppia di registri H,L. Tutti i flag sono coinvolti, ad eccetto di quello di riporto (CY).

DCR r e DCR M

DCR r (Decrementare il registro)
(r) ← (r) − 1
Il contenuto del registro r è decrementato di uno.
Nota: Tutti i flag, **eccetto CY,** sono coinvolti.

0	0	D	D	D	1	0	1

Cicli: 3
Stati: 5
Indirizzamento: reg. indiretto
Flag: Z,S,P,AC

DCR M (Decrementare la memoria)
((H) (L)) ← ((H) (L)) − 1
Il contenuto della locazione di memoria il cui indirizzo è contenuto nella coppia H ed L è decrementato di uno.
Nota: Tutti i flag, **eccetto CY,** sono coinvolti.

0	0	1	1	0	1	0	1

Cicli: 3
Stati: 10
Indirizzamento: reg. indiretto
Flag: Z,S,P,AC

L'istruzione DCR r fa sì che venga sottratto un uno dal registro di destinazione D. Il registro di destinazione può essere uno qualunque dei registri universali B, C, D, E, H e L; l'accumulatore A; o M, i contenuti di memoria così come vengono indirizzati dalla coppia di registri H, L. Solo quattro dei cinque flag sono coinvolti; il flag di riporto resta invariato.

INX rp e DCX rp

INX rp (Incrementare la coppia di registri)
(rh) (rl) ← (rh) (rl) + 1
Il contenuto della coppia di registri rp è incrementato di uno.
Nota: **Nessun flag è coinvolto.**

0	0	R	P	0	0	1	1

Cicli: 1
Stati: 5
Indirizzamento: registro
Flag: nessuno

DCX rp (Decrementare la coppia di registri)
(rh) (rl) ← (rh) (rl) − 1
Il contenuto della coppia di registri rp è decrementato di uno.
Nota: **Nessun flag è coinvolto.**

0	0	R	P	1	0	1	1

Cicli: 1
Stati: 5
Indirizzamento: registro
Flag: nessuno

INX rp fa sì che la coppia di registri specificata da RP venga incrementata di uno; DCX rp fa sì che la coppia di registri specificata da RP venga decrementata di uno. RP può essere la coppia di registri specificata da B, D, o H (che corrispondono a BC, DE, o HL) o lo stack pointer a 16 bit specificato da SP. INX e DCX non coinvolgono nessun bit di flag; essi di solito non vengono usati nelle operazioni aritmetiche, dato che il loro uso principale sta nell'incrementare e decrementare gli indirizzi di memoria a 16 bit.

DAD rp

DAD rp (Addizionare la coppia di registri ad H ed L)
(H) (L) ← (H) (L) + (rh) (rl)
Il contenuto della coppia di registri rp è addizionato al contenuto della coppia di registri H ed L.
Il risultato si trova nella coppia di registri H ed L.
Nota: **solo il flag CY è coinvolto.** Esso è settato se vi è un riporto dall'addizione in doppia precisione; altrimenti è resettato.

0	0	R	P	1	0	0	1

Cicli: 6
Stati: 10
Indirizzamento: registro
Flag: CY

Secondo il Manuale NEC: "Mentre le istruzioni INX e DCR permettono l'incremento e il decremento della coppia di registri, l'istruzione DAD, doppio ADD, permette di addizionare ihsieme le coppie di registri. DAD rp fa sì che la coppia di registri specificata da RP venga addizionata ai contenuti della coppia di registri HL, e il risultato rimane nella coppia HL. Il flag di riporto è il solo flag di stato coinvolto dall'istruzione DAD. . Le istruzioni INX, DCX e DAD permettono il calcolo della ricerca tabellare". Sono usate anche per l'indirizzamento modificato da indice e la manipolazione dei dati in archivio.

CMP r e CMP M

CMP r (Confrontare il registro)
(A) - (r)
Il contenuto del registro r è sottratto dall'accumulatore. L'accumulatore resta invariato. I flag vengono posizionati come risultato della sottrazione.
Il flag Z è posizionato su 1 se (A) = (r).
Il flag CY è posizionato su 1 se (A) < (r).

1	0	1	1	1	S	S	S

Cicli: 1
Stati: 4
Indirizzamento: registro
Flag: Z,S,P,CY,AC

CMP M (Confrontare la memoria)
(A) − (H) (L)
Il contenuto della posizione di memoria il cui indirizzo è contenuto nei registri H ed L viene sottratto dall'accumulatore. L'accumulatore resta invariato.
I flag sono posizionati come risultato della sottrazione.
Il flag Z è posizionato su 1 se (A) = ((H) (L))
Il flag CY è posizionato su 1 se (A) < ((H) (L)).

1	0	1	1	1	1	1	0

Cicli: 2
Stati: 7
Indirizzamento: reg. indiretto
Flag: Z,S,P,CY,AC

Citiamo il *"µCOM-8 Software Manual"*: "CMP r e CMP M sono usati per confrontare due *dati senza alterarli*. CMP r confronta i contenuti dell'accumulatore con uno dei singoli registri B,C,D,E,H e L; l'accumulatore A; o M, la posizione di memoria indirizzata dalla coppia di registri H,L.

L'istruzione non coinvolge nessuno dei registri di dati, ma coinvolge i quattro bit di flag Carry, Zero, Sign e Parity. Le istruzioni di confronto eseguono una sottrazione interna della sorgente S dall'accumulatore. I flag vengono settati sulla base di quello che sarebbe stato il risultato della sottrazione. Così Zero è settato se le quantità erano uguali, Sign è settato se il risultato era negativo (il bit più significativo è a livello logico 1), Parity è settato se il risultato è di parità, e Carry è settato se c'è un riporto negativo dal bit 7 (dati sorgente maggiori dei dati dell'accumulatore)."

"Così, in ogni caso:

Carry è settato se vi è un riporto negativo; altrimenti è resettato
Sign è settato uguale al MSB del risultato;
Zero è settato se il risultato è zero; altrimenti è resettato.
Parity è settato se la parità del risultato è even; altrimenti è resettato.

Le istruzioni di confronto sono usate nel modo migliore per i confronti aritmetici senza segno (numeri compresi nella fascia di valori da 0 a 255_{10}), chiamati anche confronti logici o di caratteri. In questo caso, i risultati per i flag Zero e Carry possono essere interpretati nel modo seguente:

Risultato dell'operazione di confronto

Flag di Zero	Flag di Riporto	Rapporto fra accumulatore e registro
1	X	Accumulatore = registro
X	1	Accumulatore < registro
1	1	Accumulatore ≤ registro
0	0	Accumulatore > registro
X	0	Accumulatore ≥ registro

NOTA: X = non ha importanza

Così, le relazioni { = , < ≥ } possono essere provate usando una sola istruzione di salto, mentre { ≤, > } ne richiedono due. Notate che se gli operandi vendono invertiti, > rimpiazza ≤ e < rimpiazza ≥."

CPI data

CPI data (Confrontare in modo immediato)
(A) — (byte 2)
Il contenuto del secondo byte dell'istruzione è sottratto dall'accumulatore. I flag sono posizionati dal risultato della sottrazione. Il flag Z è settato ad 1 se (A) = (byte 2). Il flag CY è settato ad 1 se (A) < (byte 2).

1	1	1	1	1	1	1	0
data							

Cicli: 2
Stati: 7
Indirizzamento: immediato
Flag: Z,S,P, CY, AC

L'istruzione CPI data è un'operazione immediata che confronta i contenuti dell'accumulatore con la quantità di 8 bit nel secondo byte dell'istruzione. L'istruzione coinvolge tutti e cinque i flag, ma solo quattro di questi producono risultati utili. I flag vengono settati o azzerati sulla base di quello che avrebbe dovuto essere il risultato della sottrazione. *I contenuti dell'accumulatore restano invariati.* Per ulteriori particolari, vedere la discussione precedente sull'istruzione CMP r.

Si può dedurre che le istruzioni CMP r e CPI data sono operazioni logiche e non aritmetiche. Dal momento che viene eseguita un'operazione aritmetica - la sottrazione - le includeremo nel gruppo delle operazioni aritmetiche. Lo scopo delle istruzioni di confronto è produrre decisioni che vengono riflesse negli stati logici dei bit di flag.

GRUPPO LOGICO

Questo gruppo di istruzioni esegue operazioni logiche, cioè Booleane, su dati nei registri e nella memoria e sui flag di condizione. Salvo diversa indicazione, tutte le istruzioni di questo gruppo coinvolgono i flag Zero, Sign, Parity, Carry, Auxiliary Carry e Carry secondo le regole standard.

ANA r e ANA M

ANA r (AND del registro)
(A) ← (A) ∧ (r)
Il contenuto del registro r è addizionato in maniera logica al contenuto dell'accumulatore. Il risultato si trova nell'accumulatore.
I flag CY e AC vengono azzerati.

1	0	1	0	0	S	S	S

Cicli: 1
Stati: 4
Indirizzamento registro
Flag: Z,S,P,CY,AC

ANA M (AND della memoria)
(A) ← (A) ∧ ((H) (L))
I contenuti della locazione di memoria il cui indirizzo è contenuto nei registri H ed L è addizionato in maniera logica al contenuto dell'accumulatore. Il risultato si trova nell'accumulatore.
I flag CY e AC vengono azzerati.

1	0	1	0	0	1	1	0

Cicli: 2
Stati: 7
Indirizzamento: reg. indiretto
Flag: Z,S,P,CY,AC

L'istruzione ANA r esegue un *AND logico bit a bit parallelo* dei contenuti dell'accumulatore e dei contenuti del registro sorgente S. Il registro sorgente può essere uno qualunque dei registri generali B, C, D, E, H e L; l'accumulatore A; o M, i contenuti della posizione di memoria indirizzati dalla coppia di registri H,L. Per esempio, l'operazione ANA B esegue un'operazione AND logica bit a bit con i contenuti del registro B e dell'accumulatore. Il caso particolare di

ANA A

azzera il flag di Carry e fa sì che il flag di Zero venga settato se il risultato è zero, azzerato se il risultato non è zero. Tutti i flag sono coinvolti dall'istruzione ANA r. Dal momento che A·A = A, i dati nell'accumulatore non sono cambiati. Questo è un "trucco" per azzerare il flag di riporto o semplicemente per testare se l'accumulatore ha valore zero.

ANI data

ANI data (AND in modo immediato)
(A) ← (A) ∧ (byte 2)
Il contenuto del secondo byte dell'istruzione è addizionato in maniera logica ai contenuti dell'accumulatore. Il risultato si trova nell'accumulatore. **I flag CY e AC vengono azzerati.**

1	1	1	0	0	1	1	0
data							

Cicli: 2
Stati: 7
Indirizzamento: immediato
Flag: Z,S,P,CY,AC

L'istruzione ANI data esegue un AND logico bit a bit dei contenuti dell'accumulatore con i contenuti del secondo byte dell'istruzione. Tutti i flag vengono coinvolti da questa istruzione.

ORA r e ORA M

ORA r (OR del registro)
(A) ← (A) V (r)
Viene eseguita un'operazione di OR inclusivo con il contenuto del registro r e il contenuto dell'accumulatore. Il risultato si trova nell'accumulatore.
I flag CY e AC vengono azzerati.

1	0	1	1	0	S	S	S

Cicli: 1
Stati: 4
Indirizzamento: registro
Flag: Z,S,P,CY,AC

ORA M (OR della memoria)
(A) ← (A) V ((H) (L))
Viene eseguita un'operazione di OR inclusivo con il contenuto della locazione di memoria, il cui indirizzo è contenuto nei registri H ed L, e il contenuto dell'accumulatore.
Il risultato si trova nell'accumulatore.
I flag CY e AC vengono azzerati.

1	0	1	1	0	1	1	0

Cicli: 2
Stati: 7
Indirizzamento: reg. indiretto
Flag: Z,S,P,CY,AC

L'istruzione ORA r esegue un *OR logico bit a bit parallelo* dei contenuti dell'accumulatore e dei contenuti del registro sorgente S. Il registro sorgente può essere uno qualunque dei registri universali B, C, D, E, H e L; l'accumulatore A; o M, i contenuti della locazione di memoria indirizzata dalla coppia di registri H,L.
Il comando,

ORA A

Che ha il codice di istruzione ottale 267, è un sistema conveniente per azzerare il flag di riporto senza coinvolgere nient'altro.
Sia ORA r che l'istruzione a due byte relativa, ORI data, azzerano il flag di riporto e fanno sì che il flag di Zero venga settato se il risultato è zero, azzerato se il risultato non è zero.

ORI data

ORI data ((OR in modo immediato).
(A) ← (A) ∀ (byte 2)
Viene eseguita un'operazione di OR inclusivo del contenuto del secondo byte dell'istruzione con il contenuto dell'accumulatore. Il risultato si trova nell'accumulatore. **I flag CY e AC vengono azzerati.**

1	1	1	1	0	1	1	0
data							

Cicli: 2
Stati: 7
Indirizzamento: immediato
Flag: Z,S,P,CY,AC

L'istruzione ORI data esegue un OR logico bit a bit dei contenuti dell'accumulatore con i contenuti del secondo byte dell'istruzione. Tutti i flag sono coinvolti da questa istruzione.

XRA r e XRA M

XRA r (OR esclusivo del registro)
(A) ← (A) ∀ (r)
Viene eseguita un'operazione di OR esclusivo del contenuto del registro r con il contenuto dell'accumulatore. Il risultato si trova nell'accumulatore. **I flag CY e AC vengono azzerati.**

1	0	1	0	1	S	S	S

Cicli: 1
Stati: 4
Indirizzamento: registro
Flag: Z,S,P,CY,AC

XRA M (OR esclusivo della memoria)
(A) ← (A) ∀ ((H) (L))
Viene eseguita un'operazione di OR esclusivo del contenuto della locazione di memoria il cui indirizzo è contenuto nei registri H ed L con il contenuto dell'accumulatore. Il risultato si trova nell'accumulatore. **I flag CY e AC vengono azzerati.**

1	0	1	0	1	1	1	0

Cicli: 2
Stati: 7
Indirizzamento: reg. indiretto
Flag: Z,S,P,CY,AC

L'istruzione XRA r esegue un *OR esclusivo logico bit a bit* dei contenuti dell'accumulatore e del registro sorgente S. Il registro sorgente può essere uno qualunque dei registri universali B, C, D, E, H ed L; l'accumulatore A; o M, la locazione di memoria indirizzata dalla coppia di registri H,L. Tutti i flag sono coinvolti da questa istruzione.

XRI data

L'istruzione XRI data esegue un OR esclusivo logico bit a bit dei contenuti dell'accumulatore con i contenuti del secondo byte dell'istruzione. Tutti i flag sono coinvolti dall'istruzione.

XRI data (OR esclusivo in modo immediato)
(A) ← (A) ∀ (byte 2)
Viene eseguita un'operazione di OR esclusivo del contenuto del secondo byte dell'istruzione con il contenuto dell'accumulatore. Il risultato si trova nell'accumulatore. **I flag CY e AC vengono azzerati.**

1	1	1	0	1	1	1	0
data							

Cicli: 2
Stati: 7
Indirizzamento: immediato
Flag: Z,S,P,CY,AC

Citiamo il *µCOM-8 Software Manual* della NEC Microcomputers, Inc.: "L'istruzione logica suddetta verrà usata per implementare una tecnica di programmazione conosciuta come *"masking"* (mascheratura). Si tratta di una tecnica per mezzo della quale i bit di un operando vengono selettivamente modificati per essere usati in una successiva operazione. Vi sono tre tipi generali di "masking":

- Azzerare tutti i bit sui quali non si opera
- Settare tutti i bit sui quali non si opera (usati raramente)
- Lasciare inalterati tutti i bit sui quali non si opera.

I primi due vengono chiamati *"masking esclusivo"*, e il terzo *"masking inclusivo"*. Ad esempio, supponiamo che l'accumulatore contenga il seguente valore,

bit: 7 6 5 4 3 2 1 0
1 1 0 1 1_0 1 1 0 Contenuti dell'accumulatore

Per provare se il bit 3 è zero o uno e simultaneamente azzerare gli altri bit, l'accumulatore è mascherato con 00001000. Usando l'istruzione,

ANI
010

l'accumulatore conterrà zeri con il flag di Zero settato se il bit di 3 era stato uno zero, e conterrà 010, in codice ottale, con il flag di Zero azzerato se il bit 3 era stato uno".

"Allo scopo di posizionare il bit 3 su uno e lasciare gli altri bit inalterati, la stessa configurazione di bit viene usata, assieme all'istruzione,

ORI
010

Il risultato in questo caso è 11011110 nell'accumulatore".

"Allo scopo di posizionare il bit 3 su zero e lasciare gli altri bit inalterati, l'accumulatore è addizionato con 1111011, il complemento della maschera del primo esempio. Con l'istruzione.

ANI
367

il risultato dell'accumulatore è 11010110. Queste sono le operazioni di manipolazione dei bit usate più comunemente, dato che la mascheratura viene eseguita in una sola istruzione.

Ne sono possibili molte altre, ma spesso richiedono più di un'istruzione per l'implementazione."

ISTRUZIONI DI ROTAZIONE

Tutte le istruzioni di rotazione 8080A sono riassunte nello schema seguente:

RAR:

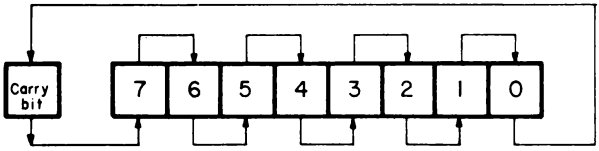

RRC:

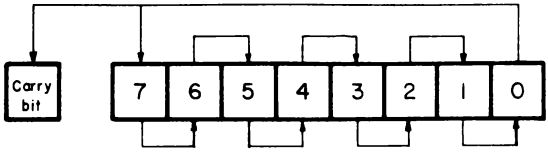

RAL:

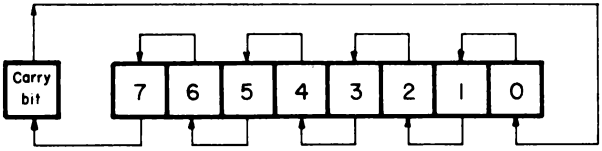

RLC:

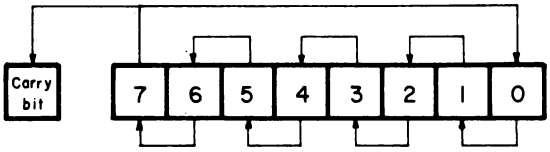

RAL e RAR

RAL (Ruotare a sinistra attraverso il riporto)
$(A_{n+1}) \leftarrow (A_n)$; $(CY) \leftarrow (A7)$
$(A_0) \leftarrow (CY)$
Il contenuto dell'accumulatore viene fatto ruotare a sinistra di una posizione attraverso il flag CY. Il bit di ordine inferiore è settato uguale al flag CY e il flag CY è settato sul valore spostatosi al bit di ordine più elevato. **È coinvolto solo il flag CY.**

0	0	0	1	0	1	1	1

Cicli: 1
Stati: 4
Flag: CY

RAR (Ruotare a destra attraverso il riporto)
$(A_n) \leftarrow (A_{n+1})$; $(CY) \leftarrow (A_0)$
$(A_7) \leftarrow (CY)$
Il contenuto dell'accumulatore viene fatto ruotare a destra di una posizione attraverso il flag CY. Il bit di ordine più elevato è settato sul flag CY e quest'ultimo è settato sul valore spostatosi dal bit di ordine inferiore. **È coinvolto solo il flag CY.**

0	0	0	1	1	1	1	1

Cicli: 1
Stati: 4
Flag: CY

L'istruzione RAL, o "Ruotare l'Accumulatore a Sinistra", fa sì che l'accumulatore faccia ruotare tutti i bit di una posizione verso sinistra attraverso il bit di riporto, cioè una rotazione a 9 bit: Il bit 7 si trasferisce al flag di riporto, il bit di riporto si trasferisce al bit 0, il bit 0 si trasferisce al bit 1, il bit 1 si trasferisce al bit 2, e così via, come mostra la pagina precedente.

L'istruzione RAR, o "Ruotare l'Accumulatore a Destra", fa sì che l'accumulatore faccia ruotare tutti i bit di una posizione verso destra attraverso il bit di riporto, cioè una rotazione a 9 bit. Il bit 0 si trasferisce al flag di riporto, il bit di riporto si trasferisce al bit 7, il bit 7 si trasferisce al bit 6, e così via, come mostra la pagina precedente.

RLC e RRC

RLC (Ruotare a sinistra)
$(A_{n+1}) \leftarrow (A_n)$; $(A_0) \leftarrow (A_7)$
$(CY) \leftarrow (A_7)$
Il contenuto dell'accumulatore viene fatto ruotare a sinistra di una posizione. Il bit di ordine inferiore e il flag CY sono settati entrambi sul valore spostatosi dal bit di ordine più elevato. **È coinvolto solo il flag CY.**

0	0	0	0	0	1	1	1

Cicli: 1
Stati: 1
Flag: CY

RRC (Ruotare a destra)
$(A_n) \leftarrow (A_{n-1})$; $(A_7) \leftarrow (A_0)$
$(CY) \leftarrow (A_0)$
Il contenuto dell'accumulatore viene fatto ruotare a destra di una posizione. Il bit di ordine più elevato e il flag CY sono settati entrambi sul valore spostatosi dal bit di ordine inferiore. **È coinvolto solo il flag CY.**

0	0	0	0	1	1	1	1

Cicli: 1
Stati: 4
Flag: CY

L'istruzione RLC, o "Ruotare a Sinistra Circolarmente", fa ruotare l'accumulatore di un bit verso sinistra e nel flag di riporto, come mostra lo schema di pagina precedente.

L'istruzione RRC, o "Ruotare a Destra Circolarmente", fa ruotare l'accumulatore di un bit verso destra e nel flag di riporto, come mostra lo schema di pagina precedente.

In entrambe queste istruzioni, l'informazione originale che appare sul flag di riporto, viene perduta.

CMA

CMA (Complementare l'accumulatore)
(A) ← $(\overline{A})$
Vengono complementati i contenuti dell'accumulatore (i bit zero diventano 1, i bit uno diventano 0). **Non è coinvolto nessun flag.**

0	0	1	0	1	1	1	1

Cicli: 1
Stati: 4
Flag: nessuno

L'istruzione CMA complementa i contenuti dell'accumulatore senza coinvolgere nessuno dei bit di flag. Per esempio, se l'accumulatore contenesse 11010001, l'istruzione

CMA

lo convertirebbe in 00101110. Viene complementato ogni singolo bit.

STC e CMC

STC (Settare il riporto)
(CY) ← 1
Il flag CY è settato ad 1.
Non è coinvolto nessun altro flag.

0	0	1	1	0	1	1	1

Cicli: 1
Stati: 4
Flag: CY

CMC (Complementare il riporto)
(CY) ← $(\overline{CY})$
Viene complementato il flag CY.
Nessun altro flag viene coinvolto.

0	0	1	1	1	1	1	1

Cicli: 1
Stati: 4
Flag: CY

L'istruzione STC setta il flag di riporto sul livello logico 1; l'istruzione CMC complementa il flag di riporto. Non è coinvolto nessun altro bit di flag.

GRUPPO DI SALTO

Questo gruppo di istruzioni altera il normale flusso sequenziale di un programma. *I flag di condizione non sono coinvolti da nessuna istruzione di questo gruppo.* I due tipi di istruzioni di salto sono incondizionato e condizionato. I trasferimenti incondizionati eseguono semplicemente l'operazione specificata sul registro PC, il contatore di programma. I trasferimenti condizionati esaminano lo stato di uno dei quattro flag di processo - Zero, Sign, Parity, o Carry - per determinare se l'operazione di salto specifica deve essere eseguita. Le condizioni che possono essere specificate sono le seguenti:

CONDIZIONE	CCC
NZ - non zero (Z=0)	000
Z - zero (Z =1)	001
NC - nessun riporto (CY = 0)	010
C - riporto (CY = 1)	011
PO - parità dispari (P = 0)	100
PE - parità pari (P = 1)	101
P - più (S = 0)	110
M - meno (S = 1)	111

NOTA: CCC è il codice a tre bit per la condizione dei flag

JMP addr

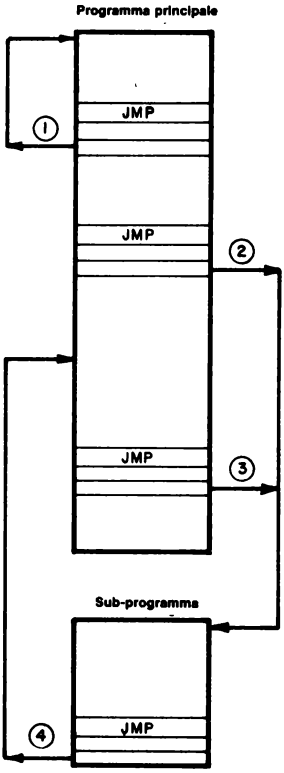

JMP addr (Salto)
(PC) ← (byte 3) (byte 2)
Il controllo è trasferito all'istruzione il cui indirizzo è specificato nei byte 2 e 3 di questa istruzione.

1	1	0	0	0	0	1	1
low-order addr							
high-order addr							

Cicli: 3
Stati: 10
Indirizzamento: immediato
Flag: nessuno

Il *contatore di programma (program counter)* è il registro a 16 bit nel microprocessore 8080A che contiene l'indirizzo di memoria del byte di istruzione successivo che deve essere eseguito in un programma. L'istruzione JMP addr è semplicemente un'istruzione di trasferimento di byte, nella quale il secondo e il terzo byte istruzioni vengono trasferiti direttamente

al contatore di programma. Non sono incluse operazioni aritmetiche nè logiche, e non è coinvolto nessun bit di flag. L'istruzione JMP è un'istruzione a tre byte che contiene l'indirizzo di memoria a 16 bit al quale viene trasferito il controllo di programma. Potete saltare avanti o indietro a tutte le 65.536 possibili locazioni di memoria. Il microprocessore non ricorda il punto dal quale è saltato, in netto contrasto con il comportamento delle istruzioni CALL e RET descritte più avanti.

Il comportamento dell'istruzione JMP può essere compreso con l'aiuto dello schema mostrato precedentemente. La prima istruzione JMP, ①, è un salto indietro che crea un loop. JMP② e JMP③ trasferiscono il controllo di programma al sottoprogramma. L'uscita del sottoprogramma è designata dall'istruzione JMP④.

CALL addr e **RET**

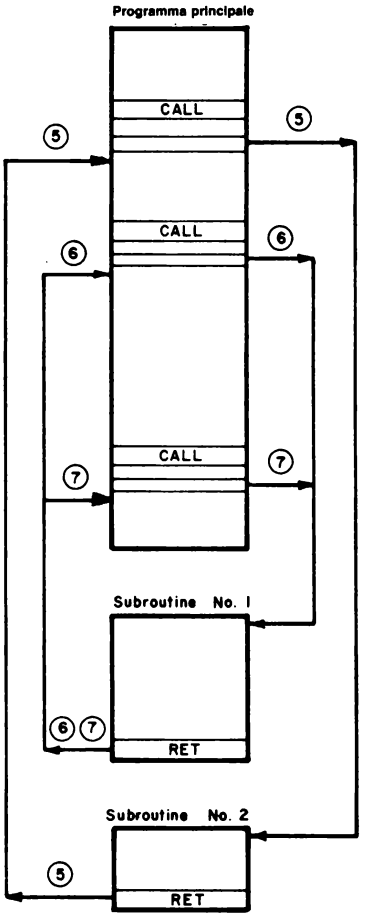

CALL addr (Richiamo)
((SP) − 1) ← (PCH)
((SP) − 2) ← (PCL)
(SP) ← (SP) − 2
(PC) ← (byte 3) (byte 2)
Gli otto bit di ordine più elevato dell'indirizzo dell'istruzione successiva sono posti nella locazione di memoria il cui indirizzo è uno meno del contenuto del registro SP.
Gli otto bit di ordine inferiore dell'indirizzo dell'istruzione successiva sono posti nella locazione di memoria il cui indirizzo è due meno del contenuto del registro SP. Il contenuto del registro SP è decrementato di 2. Il controllo è trasferito all'istruzione il cui indirizzo è specificato nei byte 3 e 2 dell'istruzione in corso.

1	1	0	0	1	1	0	1
low-order addr							
high-order addr							

Cicli: 5
Stati: 17
Indirizzamento: immediato/reg. indiretto
Flag: nessuno

RET (Ritorno)
(PCL) ← ((SP));
(PCH) ← ((SP) + 1);
(SP) ← (SP) + 2;

Il contenuto della locazione di memoria il cui indirizzo è specificato nel registro SP, è posto negli otto bit di ordine inferiore del registro PC. Il contenuto della locazione di memoria il cui indirizzo è uno più del contenuto del registro SP, è spostato agli otto bit di ordine più elevato del registro PC.
Il contenuto del registro SP è incrementato di 2.

1	1	0	0	1	0	0	1

Cicli: 3
Stati: 10
Indirizzamento: reg. indiretto
Flag: nessuno

Può darsi che spesso vogliate "saltar fuori" da un programma principale, ma ritornarvi più tardi. Per farlo, dovete non solo conoscere la vostra nuova destinazione, ma dovete anche ricordare in qualche modo la vostra locazione originale. A questo scopo, avete due tipi di istruzioni, richiamo di subroutine e rientro dalla subroutine. Qui parleremo delle istruzioni incondizionate CALL addr e RET. Citiamo il Manuale della NEC Microcomputers: "L'istruzione CALL trasferisce il controllo ad una subroutine. L'istruzione CALL addr salva il contatore di programma incrementato nello *stack* e pone l'indirizzo nel contatore di programma. Lo stack è un blocco di memoria lettura/scrittura indirizzato da uno speciale registro a 16 bit conosciuto come "stack pointer" che può essere caricato dall'utente (LXI SP, data 16). Lo stack opera come una memoria "last-in-first-out" (LIFO), con il registro stack pointer che indirizza il dato più recente posto nello stack. L'istruzione di rientro fa sì che il puntatore dello stack venga posto nel contatore di programma. Così un'istruzione di richiamo (CALL) trasferisce il controllo di programma dal programma principale nella subroutine e un'istruzione RET ritrasferisce il controllo al programma principale."

La posizione dello *stack* è di solito agli indirizzi più alti nella memoria disponibile di un microcomputer basato sull'8080A. Nel diagramma seguente, lo stack è ad una certa distanza dal programma principale e dalle subroutines.

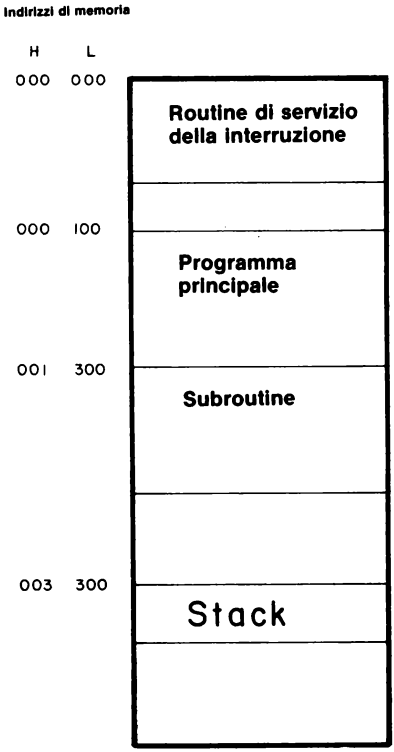

JNZ, JZ, JNC, JC, JPO, JPE, JP, e JM addr

Jcondition addr (Salto condizionato)
Se (CCC),
(PC) ← (byte 3) (byte 2)
Se la condizione specificata è vera, il controllo è trasferito all'istruzione il cui indirizzo è specificato nei byte 3 e 2 dell'istruzione in corso; altrimenti, il controllo continua sequenzialmente.

1	1	C	C	C	0	1	0
low-order addr							
high-order addr							

Cicli: 3
Stati: 10
Indirizzamento: immediato
Flag: nessuno

In un'istruzione di salto condizionato, se la condizione è soddisfatta, il secondo e il terzo byte dell'istruzione vengono trasferiti al contatore di programma e si verifica un salto. Se la condizione non è soddisfatta, non avviene nessun cambiamento nel contatore di programma; il controllo di programma passa all'istruzione che segue immediatamente il salto.

Le varie condizioni possono essere riassunte come segue:

NZ: Il risultato a 8 bit nell'operazione aritmetica o logica immediatamente precedente Non è uguale a Zero, cioè il flag Zero è stato azzerato.

Z: Il risultato a 8 bit dell'operazione aritmetica o logica immediatamente precedente è uguale a Zero, cioè il flag di Zero è stato settato.

NC: Il risultato a 8 bit dell'operazione aritmetica o logica immediatamente precedente non produce nessun riporto (No Carry) dal bit più significativo; o, il flag di riporto è stato azzerato.

C: Il risultato a 8 bit dell'operazione aritmetica o logica immediatamente precedente produce un riporto (Carry) dal bit più significativo; o, il flag di riporto è settato.

PO: Il risultato a 8 bit dell'operazione aritmetica o logica immediatamente precedente ha una Parità che è "Odd", cioè il flag di parità è stato azzerato.

PE: Il risultato a 8 bit dell'operazione aritmetica o logica immediatamente precedente ha una Parità che è "Even", cioè il flag di parità è stato settato.

P: Il risultato a 8 bit dell'operazione aritmetica o logica immediatamente precedente produce un MSB che ha un segno Più, cioè il flag di segno è stato azzerato.

M: Il risultato a 8 bit dell'operazione aritmetica o logica immediatamente precedente produce un MSB che ha un segno Meno, cioè il flag di segno è stato settato.

Il valore di CCC che corrisponde ad ognuna delle condizioni è stato mostrato parecchie pagine indietro. Il comportamento di due delle istruzioni condizionate, JNZ e JZ, può essere compreso con l'aiuto del diagramma seguente:

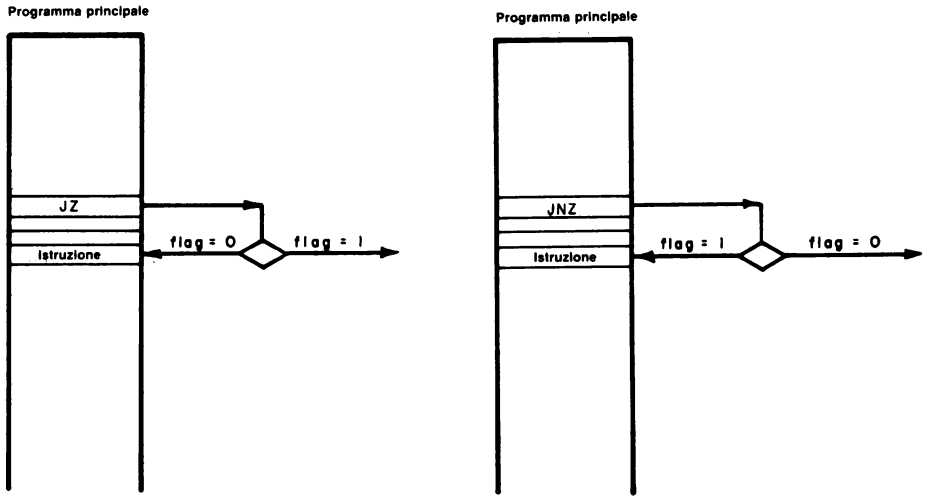

Nell'istruzione JNZ, il salto avviene solo se il risultato a 8 bit di un'operazione aritmetica o logica Non è Zero. Il simbolo di scelta logica,

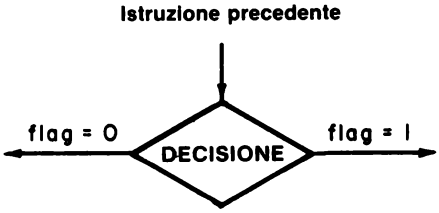

che viene usato nei flow-chart, indica che ciò che succederà poi dipende dallo stato del flag di Zero. Per JNZ, avviene un salto se il flag di Zero è azzerato, cioè a livello logico 0. Per JZ, avviene un salto se il risultato a 8 bit è uguale a zero; in tal caso, il flag di Zero è a livello logico 1.

È possibile confondersi a proposito delle condizioni NZ e Z. Notate che NZ e Z si riferiscono al risultato a 8 bit di un'operazione, non allo stato logico del flag di Zero. NZ significa che il risultato a 8 bit di un'operazione non è zero; Z significa che il risultato a 8 bit di un'operazione è zero (sebbene il flag di Zero sia a livello logico 1). Nel discutere l'argomento, abbiamo tentato di dimostrare che una condizione può essere vista come il risultato a 8 bit di un'operazione aritmetico/logica (NZ,Z,NC,C,PO,PE,P,M) o come lo stato logico dei singoli flag che prova il risultato di un'operazione aritmetico/logica.

Preferiamo usare il risultato a 8 bit di un'operazione ALU, compresi i simboli letterali NZ,Z,NC, ecc. Speriamo di non avervi messo in confusione.

CNZ, CZ, CNC, CC, CPO, CPE, CP e CM addr

Condition addr (Richiamo condizionato)
Se (CCC),
((SP) − 1) ← (PCH)
((SP) − 2) ← (PCL)
(SP) ← ((SP) − 2
(PC) ← (byte 3) (byte 2)
Se la condizione specificata è vera, vengono eseguite le azioni specificate nell'istruzione di CALL (vedi sopra); altrimenti, il controllo continua sequenzialmente.

1	1	C	C	C	1	0	0
low-order addr							
high-order addr							

Cicli: 3/5
Stati: 11/17
Indirizzamento: immediato/reg.indiretto
Flag: nessuno

In un'istruzione di richiamo *(call)* condizionato, se la condizione è soddisfatta, viene richiamata la subroutine della locazione di memoria data nel secondo e nel terzo byte di istruzioni. I contenuti del contatore di programma sono posti sullo stack, in modo che un'istruzione di rientro potrà rimandare il controllo di programma all'istruzione che segue immediatamente l'istruzione di salto condizionato.

Se la condizione non è soddisfatta, l'esecuzione del programma passa all'istruzione che segue immediatamente l'istruzione di richiamo condizionato.

RNZ, RZ, RNC, RC, RPO, RPE, RP, e RM

Rcondition (Rientro condizionato)
Se (CCC),
(PCL) ← ((SP))
(PCH) ← ((SP) + 1)
Se la condizione specificata è vera, vengono eseguite le azioni specificate nell'istruzione RET (vedi sopra); altrimenti, il controllo continua sequenzialmente.

1	1	C	C	C	0	0	0

Cicli: 1/3
Stati: 5/11
Indirizzamento: reg. indiretto
Flag: nessuno

In un'istruzione di rientro condizionato, se la condizione è soddisfatta, avviene un rientro dalla subroutine; i contenuti del contatore di programma sullo stack vengono trasferiti al contatore di programma e l'esecuzione riprende all'istruzione immediatamente dopo l'istruzione di richiamo della subroutine.

Se la condizione non è soddisfatta, l'esecuzione del programma passa all'istruzione che segue immediatamente l'istruzione di rientro condizionato.

Le istruzioni condizionate, CZ, CNZ, RZ, e RNZ sono illustrate schematicamente nel diagramma che segue. Ricordate, Z significa che il flag di Zero dev'essere a livello logico 1 perchè avvenga un richiamo o un rientro; altrimenti, il controllo di programma passa all'istruzione successiva. NZ significa che il flag di Zero deve essere a livello logico 0 perchè avvenga un richiamo o un rientro; altrimenti, il controllo di programma passa all'istruzione successiva.

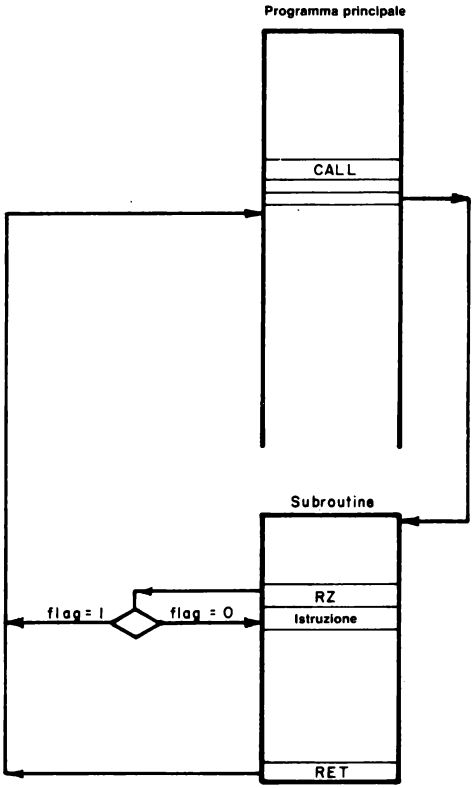

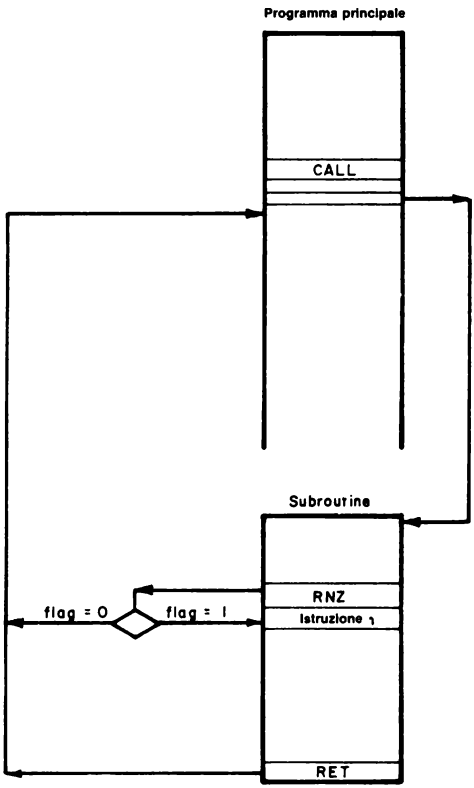

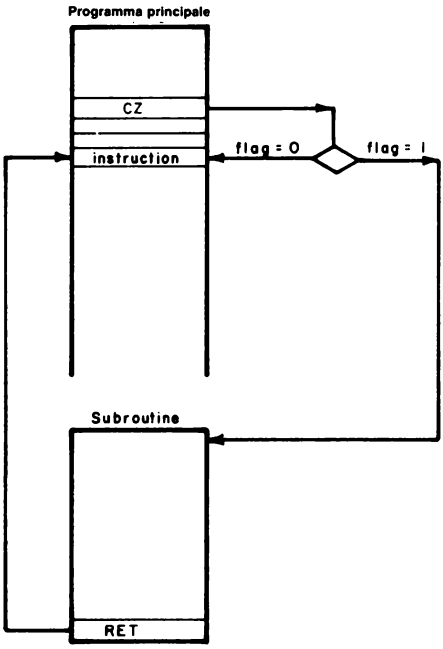
Programma principale
CZ
instruction
flag = 0
flag = 1
Subroutine
RET

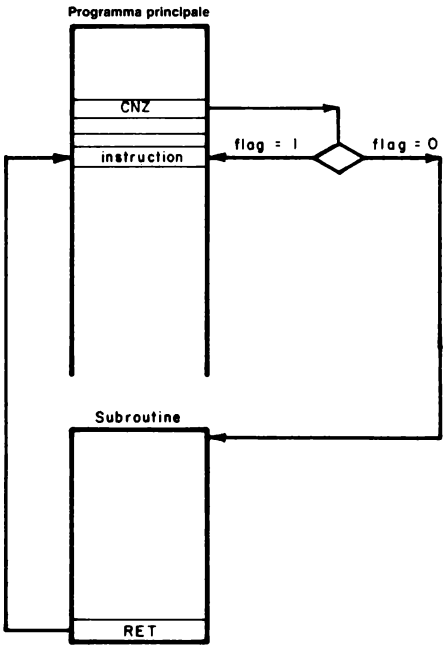
Programma principale
CNZ
instruction
flag = 1
flag = 0
Subroutine
RET

RSTn

RST n (Ripristino)
((SP) − 1) ← (PCH)
((SP) − 2) ← (PCL)
(SP) ← (SP) − 2
(PC) ← 8 * (NNN)
Gli otto bit di ordine più elevato dell'indirizzo dell'istruzione successiva vengono spostati nella locazione di memoria il cui indirizzo è uno meno del contenuto del registro SP. Gli otto bit di ordine inferiore dell'indirizzo dell'istruzione successiva vengono spostati nella locazione di memoria il cui indirzzo è due meno del contenuto del registro SP. Il contenuto del registro SP è decrementato di due. Il controllo è trasferito all'istruzione il cui indirizzo è otto volte il contenuto di NNN.

1	1	N	N	N	1	1	1

Cicli: 3

Stati: 11

Indirizzamento: reg. indiretto

Flag: nessuno

15	14	13	12	11	10	9	8	7	6	5	4	3	2	1	0
0	0	0	0	0	0	0	0	0	0	N	N	N	0	0	0

Contatore di programma dopo il ripristino

Citiamo il "*μCOM-8 Software Manual*": "Le istruzioni EI (Abilitare l'interruzione) e DI (Disabilitare l'interruzione) effettuano il controllo sull'accettazione di una richiesta di interruzione. Una volta che questo controllo è stabilito, il problema seguente da risolvere è come il dispositivo esterno indica al processore dove è posizionata la routine d'interruzione desiderata. L'8080A procede a questa identificazione permettendo al dispositivo di fornire un'istruzione quando viene riconosciuta l'interruzione. Benchè tutte le istruzioni 8080A possano essere specificate, solo due hanno valore pratico: un'istruzione di richiamo, CALL, e un'istruzione di ripristino, RST . . . . . Un'istruzione RST è un tipo specializzato di CALL. L'istruzione RST è un richiamo ad una delle otto locazioni in memoria specificata da un'espressione intera nella fascia di valori da 0 a 7 in codice ottale, indicata da N. Segue un elenco delle locazioni specificate dagli interi da 0 a 7.

Valore di N	Locazione richiamata
0	HI = 000 e LO = 000
1	HI = 000 e LO = 010
2	HI = 000 e LO = 020
3	HI = 000 e LO = 030
4	HI = 000 e LO = 040
5	HI = 000 e LO = 050
6	HI = 000 e LO = 060
7	HI = 000 e LO = 070

Un'istruzione RST fa sì che il contatore di programma incrementato venga

inserito nello stack esattamente come accade con un'istruzione CALL. Carica poi il contatore di programma con HI = 000 e LO = ONO, dove N va da 0 a 7. RST 4 fa sì che il contatore di programma venga inserito nello stack e che HI = 000 e 000 e LO = 040 entrino nel contatore di programma."

"L'esecuzione del programma continua poi dal punto di ripristino. Se la routine di servizio dispositivo richiede più di otto byte per funzionare (come accade nella maggior parte dei casi), l'istruzione posta nel punto di ripristino deve determinare un salto alla subroutine di servizio interruzione. Dato che RST è un richiamo di subroutine specializzato, la subroutine di servizio interruzione *deve terminare con un'istruzione di rientro,* per ridare il controllo al programma interrotto riprendendo l'indirizzo di rientro."

"Dato che l'8080A ha soltanto otto istruzioni RST, qualunque livello aggiuntivo di interruzione deve essere implementato usando istruzioni CALL. Ciò significa che un'istruzione CALL addr deve essere fornita dal dispositivo d'interruzione, che è più difficile da implementare in hardware perchè CALL è un'istruzione a 3 byte. Comunque, una volta implementato, un richiamo diretto ad una routine è leggermente più veloce di un ripristino e di una successiva operazione di salto. Benchè questo non sia il fattore più importante, questa differenza in velocità di risposta dovrebbe essere tenuta in considerazione nel determinare come implementare le routine di servizio interruzione. Il primo beneficio che si ottiene usando la CALL è che un sistema di vettorizzazione ad "n" vie è fatto da hardware, eliminado il bisogno di software nella memoria di ordine inferiore (per l'elaborazione RST). Così quelle locazioni di memoria diventano libere per i programmi d'utente.

PCHL

PCHL (Saltare ad H ed L indirettamente - spostare H ed L nel PC)
(PCH) ← (H)
(PCL) ← (L)
Il contenuto del registro H è spostato negli otto bit di ordine più elevato del registro PC. Il contenuto del registro L è spostato negli otto bit di ordine inferiore del registro PC.

1	1	1	0	1	0	0	1

Cicli: 1
Stati: 5
Indirizzamento: registro
Flag: nessuno

L'istruzione PCHL fa sì che il contatore di programma venga caricato con i contenuti della coppia di registri HL. L'esecuzione del programma continua poi al punto designato dal contenuto di HL. In effetti, questa è un'istruzione di salto, ma, dal momento che sulla coppia di registri HL si può operare aritmeticamente, si possono implementare molti salti calcolati. La sequenza di istruzioni,

```
LXI H
<B2>
<B3>
PCHL
```

è identica in funzione a

```
JMP
<B2>
<B3>
```

GRUPPO STACK, I/O, CONTROLLO MACCHINA

Questo gruppo di istruzioni esegue I/0, manipola lo stack, e altera i flag di controllo interni. Salvo diversa indicazione, *i flag di condizione non vengono coinvolti da nessuna istruzione di questo gruppo.*

PUSH rp e POP rp

PUSH rp (Inserire nello stack)

((SP) − 1) ← (rh)
((SP) − 2) ← (rl)
(SP) ← (SP) − 2

Il contenuto del registro di ordine più elevato della coppia di registri rp è spostato nella locazione di memoria il cui indirizzo è uno meno del contenuto del registro SP. Il contenuto del registro di ordine inferiore della coppia di registri rp è spostato nella locazione di memoria il cui indirizzo è due meno del contenuto del registro SP. Il contenuto del registro SP è decrementato di 2. **Nota: La coppia di registri rp=SP può non essere specificata.**

1	1	R	P	0	1	0	1

Cicli: 3
Stati: 11
Indirizzamento: reg. indiretto
Flag: nessuno

POP rp (estrarre dallo stack)

(rl) ← ((SP))
(rh) ← ((SP) + 1)
(SP) ← (SP) + 2

Il contenuto della locazione di memoria, il cui indirizzo è specificato dal contenuto del registro SP, è spostato nel registro di ordine inferiore della coppia di registri rp. Il contenuto della locazione di memoria, il cui indirizzo è uno più del contenuto del registro SP, è spostato nel registro di ordine più elevato della coppia di registri rp. Il contenuto del registro SP è incrementato di 2. **Nota: La coppia di registri rp=SP può non essere specificata.**

1	1	R	P	0	0	0	1

Cicli: 3
Stati: 10
Indirizzamento: reg. indiretto
Flag: nessuno

Citiamo il *"µCOM-8 Software Manual"*: "Due speciali istruzioni permettono al programmatore di mantenere e di reinserire in memoria i registri usando lo stack, PUSH e POP. PUSH rp fa sì che la coppia di registri specificata da RP venga posta nello stack. Lo stack è una parte speciale della memoria di lettura/scrittura designata dall'utente e usata come una memoria last-in-first-out (LIFO) per mezzo dello stack pointer a 16 bit. Un'operazione PUSH fa sì che lo stack pointer si decrementi di uno e memorizzi il registro più significativo (il registro HI) nella nuova locazione di memoria specificata dallo stack pointer. Lo stack pointer viene poi decrementato di nuovo e il registro meno significativo (il registro LO) viene poi memorizzato a quell'indirizzo. Per un'operazione POP, i dati nella locazione di memoria indirizzata dallo stack pointer vengono spostati nel registro meno significativo (il registro LO, che può essere C, E, o L); lo stack pointer è incrementato e i dati nella nuova locazione di memoria vengono caricati nel registro più significativo (il registro HI, che può essere B, D o H). Lo stack pointer viene poi incrementato di nuovo."

"Sia per le operazioni PUSH che POP, la coppia di registri, RP, può essere una delle tre coppie di registri BC, DE, o HL (identificate come B, D, e H, rispettivamente) o i contenuti del registro dei Flag e accumulatore, indicato da PSW (che sta per "program status word").

Le istruzioni PUSH e POP sono rappresentate schematicamente nella figura di pagina seguente. In questo diagramma, SP è la locazione originaria dello stack pointer, prima delle istruzioni PUSH o POP.

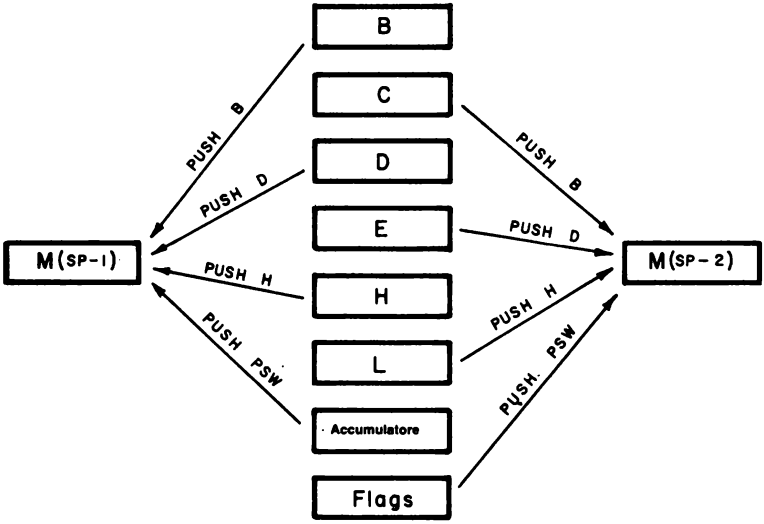
B
C
D
E
H
L
Accumulatore
Flags
M(SP-1)
M(SP-2)
PUSH B
PUSH D
PUSH H
PUSH PSW
PUSH B
PUSH D
PUSH H
PUSH PSW

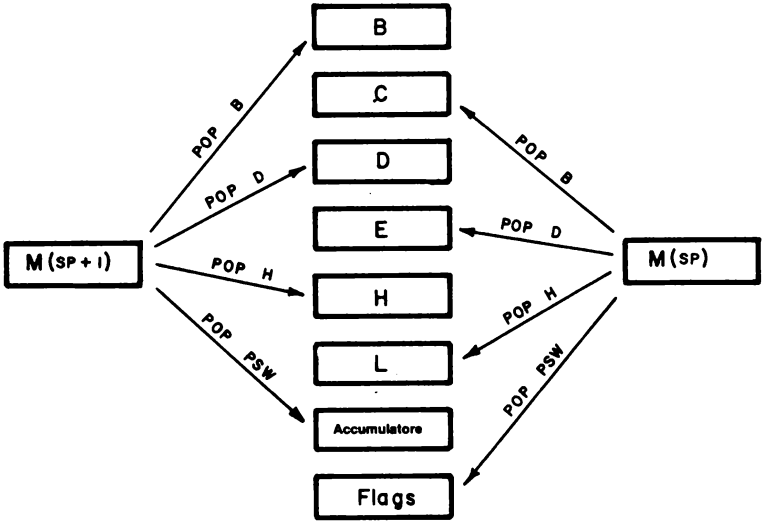
B
C
D
E
H
L
Accumulatore
Flags
M(SP+1)
M(SP)
POP B
POP D
POP H
POP PSW
POP B
POP D
POP H
POP PSW

PSH psw e POP psw

PUSH psw (Inserire la parola di stato)
$((SP) - 1) \leftarrow (A)$
$((SP) - 2)_0 \leftarrow (CY), ((SP) - 2)_1 \leftarrow 1$
$((SP) - 2)_2 \leftarrow (P), ((SP) - 2)_3 \leftarrow 0$
$((SP) - 2)_4 \leftarrow (AC), ((SP) - 2)_5 \leftarrow 0$
$((SP) - 2)_6 \leftarrow (Z), ((SP) - 2)_7 \leftarrow (S)$
$(SP) \leftarrow (SP) - 2$
Il contenuto del registro A è spostato nella locazione di memoria il cui indirizzo è uno meno del registro SP. I contenuti dei flag vengono assemblati nella parola di stato e la parola è spostata nella locazione di memoria il cui indirizzo è due meno del contenuto del registro SP. Il contenuto del registro SP è decrementato di due.

1	1	1	1	0	1	0	1

Cicli: 3
Stati: 11
Indirizzamento: reg. indiretto
Flag: nessuno

POP psw (Estrarre la parola di stato)
$(CY) \leftarrow ((SP))_0$
$(P) \leftarrow ((SP))_2$
$(AC) \leftarrow ((SP))_4$
$(Z) \leftarrow ((SP))_6$
$(S) \leftarrow ((SP))_7$
$(A) \leftarrow ((SP) + 1)$
$(SP) \leftarrow (SP) + 2$
Il contenuto della locazione di memoria il cui indirizzo è specificato dal contenuto del registro SP viene usato per reinserire in memoria i flag di condizione. Il contenuto della locazione di memoria il cui indirizzo è uno più del contenuto del registro SP, è spostato nel registro A. Il contenuto del registro SP è incrementato di 2.

1	1	1	1	0	0	0	1

Cicli: 3
Stati: 10
Indirizzamento: reg. indiretto
Flag: Z,S,P,CY,AC

PAROLA DEI FLAG

D_7	D_6	D_5	D_4	D_3	D_2	D_1	D_0
S	Z	0	AC	0	P	1	CY

Le lettere, PSW, stanno per *"program status word"*; nel PSW vi sono i contenuti dell'accumulatore e dei cinque flag stato. Vi rimandiamo alla descrizione delle istruzioni PUSH rp e POP rp delle pagine precedenti. Il registro dei flag, F, è considerato il registro più significativo e l'accumulatore, A, è considerato il registro meno significativo. Il program status word è importante perchè mantiene lo stato macchina attuale così come è stato determinato dai cinque bit di flag. Quando PSW viene reinserito in memoria, le operazioni macchina possono riprendere dallo stato corretto, a prescindere da come la subroutine che ha interrotto coinvolge i flag.

Nel circuito integrato μCOM-8, che è funzionalmente identico al microprocessore 8080A, c'è un flag di stato in più, SUB. Nel registro dei flag, SUB occupa la posizione bit D_5. Inoltre, la posizione bit D_3 è a livello logico 1 e non a livello logico 0 (che è il caso del chip 8080A). Pensiamo che il flag SUB sia una caratteristica utile dei microprocessori tipo 8080A, e speriamo che venga incorporato nelle versioni future del chip dai fabbricanti, quali Texas Instruments, National Semiconductor, Intel, Siemens, ecc.

Un esempio di come opera lo stack viene dato nella figura di pagina seguente. La sezione di programma usata è,

```
                    Subroutine
CALL                 PUSH B
<B2>                 PUSH D
<B3>                 PUSH H
                     PUSH PSW
```

Originariamente lo stack pointer era posizionato a HI = 003 e LO = 303.
Dopo l'istruzione CALL, i due contatori di programma vengono inseriti sullo stack e lo stack pointer si sposta su HI = 003 e LO = 301. Notate che il byte del contatore di programma HI va sullo stack per primo ma se ne allontana per ultimo. Una successione di quattro istruzioni PUSH carica lo stack con i contenuti dei sei registri universali, dell'accumulatore, e del registro dei flag. Dopo tutto ciò, la locazione dello stack pointer (SP) è HI = 003 e LO = 271, la posizione occupata in alto sullo stack.

Una volta che la subroutine è stata eseguita, vi è il problema di spostare i contenuti dello stack e di rimetterli nel microprocessore 8080A. La sezione di programma, posizionata alla fine della subroutine, che assolve questo compito, è

```
POP PSW
POP H
POP D
POP B
RET
```

In ogni caso, il byte LO si allontana dallo stack per primo. Ricordate che nelle istruzioni a tre byte, il byte LO è sempre il secondo byte dell'istruzione. Quindi, il chip 8080A è ben preciso nella sua gestione di parole di 16 bit. Dopo che i contenuti dello stack sono stati estratti, lo stack pointer riprende la sua locazione originale ad HI = 003 e LO = 303.

I registri possono essere inseriti e prelevati in qualunque ordine. Comunque, il contatore di programma è quasi sempre inserito per primo e prelevato per ultimo. Dovete stare attenti a prelevare i registri nell'ordine inverso a quello nel quale li avete inseriti. Ad esempio, con la configurazione dello stack mostrata nella pagina seguente, se eseguiste la seguente sezione di programma alla fine della subroutine,

```
POP PSW
POP B
POP H
POP D
RET
```

avreste dei problemi nell'eseguire il programma principale. I contenuti originari del registro non ritornerebbero nelle loro locazioni originarie. Il chip tenterebbe di eseguire il programma, ma vi sarebbero poche possibilità di ottenere un risultato utile.

Se non avete bisogno di inserire il registro sullo stack durante un richiamo della subroutine, non fatelo.Memorizzate solo quell'informazione di cui il chip 8080A ha bisogno quando riprende il programma principale.

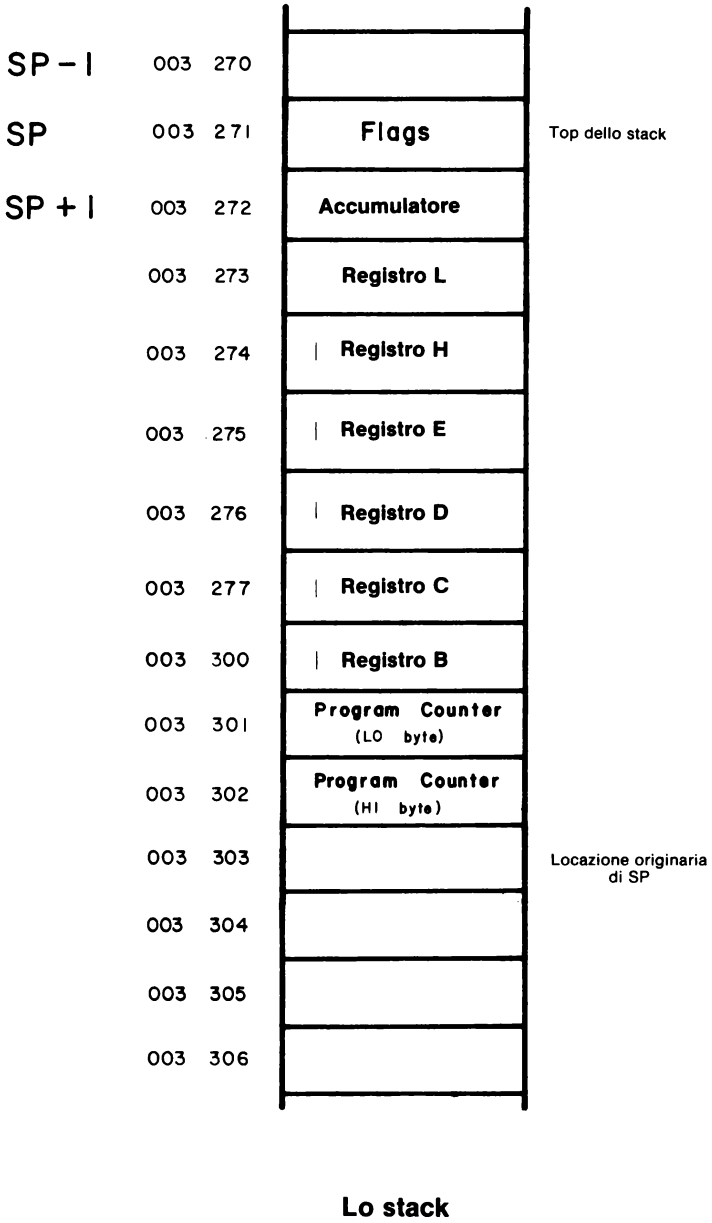

Figura 18-3. Lo "stack".

XTHL

XTHL (Scambiare la parte superiore dello stack con H ed L)
(L) ←→ ((SP))
(H) ←→ ((SP) + 1)
Il contenuto del registro L è scambiato con il contenuto della locazione di memoria il cui indirizzo è specificato dal contenuto del registro SP. Il contenuto del registro H è scambiato con il contenuto della locazione di memoria il cui indirizzo è uno più del contenuto del registro SP.

1	1	1	0	0	0	1	1

Cicli: 5
Stati: 18
Indirizzamento: reg. indiretto
Flag: nessuno

L'istruzione XTHL viene usata per scambiare i contenuti della coppia di registri HL con la coppia superiore di elementi sullo stack. I contenuti della locazione superiore, quelli indirizzati dallo stack pointer SP, vengono scambiati con i contenuti del registro L. Lo stack pointer è incrementato, e i contenuti di memoria indirizzati da questo nuovo valore di SP, vengono scambiati con i contenuti del registro H.

SPHL

SPHL (Spostare HL a SP)
(SP) ← (H) (L)
I contenuti dei registri H ed L (16 bit) sono spostati nel registro SP.

1	1	1	1	1	0	0	1

Cicli: 1
Stati: 5
Indirizzamento: registro
Flag: nessuno

L'istruzione SPHL viene usata per caricare il registro stack pointer con i contenuti della coppia di registri H, L. I contenuti di L vengono posti negli otto bit LO dello stack pointer, e i contenuti di H sono posti negli otto bit H dello stack pointer. Come rilevato nel Manuale NEC Microcomputers, Inc: "L'istruzione SPHL può essere usata per caricare lo stack pointer con un valore che è stato elaborato usando le operazioni aritmetiche su due registri disponibili con la coppia di registri HL. Questo andrebbe sempre fatto con attenzione, dato che è facile perdere la traccia di dove lo stack pointer sta puntando, con conseguente perdita del contenuto dello stack."

OUT port

L'istruzione OUT port sposta i contenuti a 8 bit dell'accumulatore nella porta di uscita specificata dal secondo byte dell'istruzione.

Possono essere selezionate 256 porte di uscita. Durante il terzo ciclo macchina dell'istruzione, il codice dispositivo appare sul bus d'indirizzo, viene generato un impulso di controllo $\overline{OUT}$, e i contenuti dell'accumulatore appaiono sul bus di dati bidirezionale esterno.

OUT port (Uscita)
(data) ← (A)
Il contenuto del registro A è posto sul bus di dati bidirezionale a 8 bit per la trasmissione alla porta specificata.

1	1	0	1	0	0	1	1
port							

Cicli: 3
Stati: 10
Indirizzamento: diretto
Flag: nessuno

IN port

IN port (Ingresso)
(A) ← (data)
I dati posti sul bus di dati bidirezionale a otto bit dalla porta specificata, sono spostati nel registro A.

1	1	0	1	1	0	1	1
port							

Cicli: 3
Stati: 10
Indirizzamento: diretto
Flag: nessuno

L'istruzione IN port permette al chip 8080A di leggere i dati presenti alla porta d'ingresso data dal secondo byte dell'istruzione. Possono essere indirizzate 256 porte d'ingresso. Durante il terzo ciclo macchina dell'istruzione, il codice dispositivo per il dispositivo di ingresso appare sul bus d'indirizzo, sul bus di controllo appare un segnale di controllo $\overline{IN}$, e e l'informazione che appare sul bus di dati bidirezionale appare anche nell'accumulatore.

EI e DI

EI (Abilitare le interruzioni)
Il sistema di interruzione è abilitato
dopo l'esecuzione dell'istruzione successiva.

1	1	1	1	1	0	1	1

Cicli: 1
Stati: 4
Flag: nessuno

DI (Disabilitare le interruzioni)
Il sistema di interruzione è disabilitato
immediatamente dopo l'esecuzione dell'istruzione DI.

1	1	1	1	0	0	1	1

Cicli:1
Stati: 4
Flag: nessuno

Citiamo il *µCOM-8 Software Manual* della NEC Microcomputers, Inc.: "Il fatto che l'8080A risponda o meno ad una richiesta d'interruzione è determinato dallo stato di un flip-flop interno di interrupt, INTE. Quando questo flip-flop è posizionato su uno, il processore risponde alle interruzioni. Quando viene resettato a zero, il processore ignora le richieste d'interruzione. Il flip-flop INTE è coinvolto sia dal controllo di programma che dall'operazione di sistema. Le operazioni di sistema che coinvolgono INTE sono un reset del sistema e il riconoscimento di un'interruzione. Entrambe le operazioni azzerano INTE e disabilitano così l'abilitazione all'interruzione.
Se devono essere rilevate altre interruzioni dopo un reset o un riconoscimento d'interruzione, il programma deve riabilitare il flip-flop. Due istruzioni, EI (Enable Interrupt) e DI (Disable Interrupt), forniscono il controllo programmato del flip-flop INTE. L'istruzione EI posiziona il flip-flop INTE su uno, abilitando l'interruzione, mentre l'istruzione DI azzera il flip-flop INTE, disabilitando l'interruzione. Lo stesso accade se si desidera che una sezione del programma venga eseguita alla massima velocità e senza possibilità d'interruzione, l'istruzione DI può essere usata per disabilitare le interruzioni per quella sezione di codice. Dopo che la sezione è completa, EI riabilita l'interruzione. Dato che il riconoscimento di una richiesta d'interruzione resetta il flip-flop INTE su zero, in qualunque routine, la prima istruzione a servire le interruzioni dovrebbe essere una EI. (Questo presuppone che il riconoscimento dell'interruzione resetti la richiesta d'interruzione stessa. Ciò deve essere fatto per evitare che il processore 8080A abbia un arresto imprevisto). Bisognerebbe fare un'eccezione quando viene servito il dispositivo di I/O più veloce. Per evitare che questa unità di I/O venga disturbata, il flip-flop INTE dovrebbe essere abilitato alla fine della routine."

HLT

HLT (Alt)
Il processore viene fermato. I registri ed i flag non sono coinvolti.

0	1	1	1	0	1	1	0

Cicli: 1
Stati: 7
Flag: nessuno

L'istruzione HLT fa sì che il processore sospenda l'operazione finchè il chip 8080A riceve un segnale RESET o riceve un segnale di richiesta d'interruzione(INT). Il processore accetta la richiesta INT a preescindere dalla condizione del flip-flop interno di interrupt. Dopo che l'interruzione è stata elaborata, l'esecuzione dell'istruzione continua alla posizione successiva dopo il comando di Halt.

NOP

NOP (Nessuna operazione)
Non viene eseguita nessuna operazione. I registri e i flag non sono coinvolti.

0	0	0	0	0	0	0	0

Cicli: 1
Stati: 4
Flag: nessuno

L'istruzione NOP non fa assolutamente niente all'infuori di occupare una locazione in memoria e prelevare quattro stati durante l'esecuzione del programma. Viene usata per la messa a punto di programmi, nei quali le istruzioni NOP in più vengono poste in un programma per una modifica successiva. Quando in un programma vengono fatte delle cancellazioni, le istruzioni NOP dovrebbero essere inserite al loro posto.

* * *

Con l'aiuto del materiale dell'*"Intel 8080 Microcomputers Systems User's Manual"* e il *"µCOM-8 Software Manual"* della NEC Microcomputers, abbiamo fornito una descrizione minuziosa delle singole istruzioni del chip 8080A. Siamo grati sia alla Intel Corporation che alla NEC Microcomputers, Inc. per il gentile permesso concessoci di usare le informazioni dei loro manuali. Se lavorate seriamente sul chip 8080A, dovreste possedere entrambi i manuali.

INSTRUCTION SET

Summary of Processor Instructions

Mnemonic	Description	D_7	D_6	D_5	D_4	D_3	D_2	D_1	D_0	Clock[2] Cycles
		Instruction Code[1]								
$MOV_{r1,r2}$	Move register to register	0	1	D	D	D	S	S	S	5
MOV M, r	Move register to memory	0	1	1	1	0	S	S	S	7
MOV r, M	Move memory to register	0	1	D	D	D	1	1	0	7
HLT	Halt	0	1	1	1	0	1	1	0	7
MVI r	Move immediate register	0	0	D	D	D	1	1	0	7
MVI M	Move immediate memory	0	0	1	1	0	1	1	0	10
INR r	Increment register	0	0	D	D	D	1	0	0	5
DCR r	Decrement register	0	0	D	D	D	1	0	1	5
INR M	Increment memory	0	0	1	1	0	1	0	0	10
DCR M	Decrement memory	0	0	1	1	0	1	0	1	10
ADD r	Add register to A	1	0	0	0	0	S	S	S	4
ADC r	Add register to A with carry	1	0	0	0	1	S	S	S	4
SUB r	Subtract register from A	1	0	0	1	0	S	S	S	4
SBB r	Subtract register from A with borrow	1	0	0	1	1	S	S	S	4
ANA r	And register with A	1	0	1	0	0	S	S	S	4
XRA r	Exclusive Or register with A	1	0	1	0	1	S	S	S	4
ORA r	Or register with A	1	0	1	1	0	S	S	S	4
CMP r	Compare register with A	1	0	1	1	1	S	S	S	4
ADD M	Add memory to A	1	0	0	0	0	1	1	0	7
ADC M	Add memory to A with carry	1	0	0	0	1	1	1	0	7
SUB M	Subtract memory from A	1	0	0	1	0	1	1	0	7
SBB M	Subtract memory from A with borrow	1	0	0	1	1	1	1	0	7
ANA M	And memory with A	1	0	1	0	0	1	1	0	7
XRA M	Exclusive Or memory with A	1	0	1	0	1	1	1	0	7
ORA M	Or memory with A	1	0	1	1	0	1	1	0	7
CMP M	Compare memory with A	1	0	1	1	1	1	1	0	7
ADI	Add immediate to A	1	1	0	0	0	1	1	0	7
ACI	Add immediate to A with carry	1	1	0	0	1	1	1	0	7
SUI	Subtract immediate from A	1	1	0	1	0	1	1	0	7
SBI	Subtract immediate from A with borrow	1	1	0	1	1	1	1	0	7
ANI	And immediate with A	1	1	1	0	0	1	1	0	7
XRI	Exclusive Or immediate with A	1	1	1	0	1	1	1	0	7
ORI	Or immediate with A	1	1	1	1	0	1	1	0	7
CPI	Compare immediate with A	1	1	1	1	1	1	1	0	7
RLC	Rotate A left	0	0	0	0	0	1	1	1	4
RRC	Rotate A right	0	0	0	0	1	1	1	1	4
RAL	Rotate A left through carry	0	0	0	1	0	1	1	1	4
RAR	Rotate A right through carry	0	0	0	1	1	1	1	1	4
JMP	Jump unconditional	1	1	0	0	0	0	1	1	10
JC	Jump on carry	1	1	0	1	1	0	1	0	10
JNC	Jump on no carry	1	1	0	1	0	0	1	0	10
JZ	Jump on zero	1	1	0	0	1	0	1	0	10
JNZ	Jump on no zero	1	1	0	0	0	0	1	0	10
JP	Jump on positive	1	1	1	1	0	0	1	0	10
JM	Jump on minus	1	1	1	1	1	0	1	0	10
JPE	Jump on parity even	1	1	1	0	1	0	1	0	10
JPO	Jump on parity odd	1	1	1	0	0	0	1	0	10
CALL	Call unconditional	1	1	0	0	1	1	0	1	17
CC	Call on carry	1	1	0	1	1	1	0	0	11/17
CNC	Call on no carry	1	1	0	1	0	1	0	0	11/17
CZ	Call on zero	1	1	0	0	1	1	0	0	11/17
CNZ	Call on no zero	1	1	0	0	0	1	0	0	11/17
CP	Call on positive	1	1	1	1	0	1	0	0	11/17
CM	Call on minus	1	1	1	1	1	1	0	0	11/17
CPE	Call on parity even	1	1	1	0	1	1	0	0	11/17
CPO	Call on parity odd	1	1	1	0	0	1	0	0	11/17
RET	Return	1	1	0	0	1	0	0	1	10
RC	Return on carry	1	1	0	1	1	0	0	0	5/11
RNC	Return on no carry	1	1	0	1	0	0	0	0	5/11
RZ	Return on zero	1	1	0	0	1	0	0	0	5/11
RNZ	Return on no zero	1	1	0	0	0	0	0	0	5/11
RP	Return on positive	1	1	1	1	0	0	0	0	5/11
RM	Return on minus	1	1	1	1	1	0	0	0	5/11
RPE	Return on parity even	1	1	1	0	1	0	0	0	5/11
RPO	Return on parity odd	1	1	1	0	0	0	0	0	5/11
RST	Restart	1	1	A	A	A	1	1	1	11
IN	Input	1	1	0	1	1	0	1	1	10
OUT	Output	1	1	0	1	0	0	1	1	10
LXI B	Load immediate register Pair B & C	0	0	0	0	0	0	0	1	10
LXI D	Load immediate register Pair D & E	0	0	0	1	0	0	0	1	10
LXI H	Load immediate register Pair H & L	0	0	1	0	0	0	0	1	10
LXI SP	Load immediate stack pointer	0	0	1	1	0	0	0	1	10
PUSH B	Push register Pair B & C on stack	1	1	0	0	0	1	0	1	11
PUSH D	Push register Pair D & E on stack	1	1	0	1	0	1	0	1	11
PUSH H	Push register Pair H & L on stack	1	1	1	0	0	1	0	1	11
PUSH PSW	Push A and Flags on stack	1	1	1	1	0	1	0	1	11
POP B	Pop register pair B & C off stack	1	1	0	0	0	0	0	1	10
POP D	Pop register pair D & E off stack	1	1	0	1	0	0	0	1	10
POP H	Pop register pair H & L off stack	1	1	1	0	0	0	0	1	10
POP PSW	Pop A and Flags off stack	1	1	1	1	0	0	0	1	10
STA	Store A direct	0	0	1	1	0	0	1	0	13
LDA	Load A direct	0	0	1	1	1	0	1	0	13
XCHG	Exchange D & E, H & L Registers	1	1	1	0	1	0	1	1	4
XTHL	Exchange top of stack, H & L	1	1	1	0	0	0	1	1	18
SPHL	H & L to stack pointer	1	1	1	1	1	0	0	1	5
PCHL	H & L to program counter	1	1	1	0	1	0	0	1	5
DAD B	Add B & C to H & L	0	0	0	0	1	0	0	1	10
DAD D	Add D & E to H & L	0	0	0	1	1	0	0	1	10
DAD H	Add H & L to H & L	0	0	1	0	1	0	0	1	10
DAD SP	Add stack pointer to H & L	0	0	1	1	1	0	0	1	10
STAX B	Store A indirect	0	0	0	0	0	0	1	0	7
STAX D	Store A indirect	0	0	0	1	0	0	1	0	7
LDAX B	Load A indirect	0	0	0	0	1	0	1	0	7
LDAX D	Load A indirect	0	0	0	1	1	0	1	0	7
INX B	Increment B & C registers	0	0	0	0	0	0	1	1	5
INX D	Increment D & E registers	0	0	0	1	0	0	1	1	5
INX H	Increment H & L registers	0	0	1	0	0	0	1	1	5
INX SP	Increment stack pointer	0	0	1	1	0	0	1	1	5
DCX B	Decrement B & C	0	0	0	0	1	0	1	1	5
DCX D	Decrement D & E	0	0	0	1	1	0	1	1	5
DCX H	Decrement H & L	0	0	1	0	1	0	1	1	5
DCX SP	Decrement stack pointer	0	0	1	1	1	0	1	1	5
CMA	Complement A	0	0	1	0	1	1	1	1	4
STC	Set carry	0	0	1	1	0	1	1	1	4
CMC	Complement carry	0	0	1	1	1	1	1	1	4
DAA	Decimal adjust A	0	0	1	0	0	1	1	1	4
SHLD	Store H & L direct	0	0	1	0	0	0	1	0	16
LHLD	Load H & L direct	0	0	1	0	1	0	1	0	16
EI	Enable Interrupts	1	1	1	1	1	0	1	1	4
DI	Disable interrupt	1	1	1	1	0	0	1	1	4
NOP	No-operation	0	0	0	0	0	0	0	0	4

NOTE: 1. DDD o SSS - 000 B - 001 C - 010 D - 011 E - 100 H - 101 L - 110 Memory - 111 A

2. Due possibili tempi di ciclo, (5/11) indicano che il ciclo dell'istruzione dipende dai flag di condizione

INTRODUZIONE AGLI ESPERIMENTI

I seguenti esperimenti forniscono un numero di programmi interessanti di cui potete aver bisogno se lavorate con strumenti digitali.

Esperimento N.	Commento
1	Dimostra l'esecuzione di una routine che converte un numero BCD a due cifre in un numero binario a 8 bit.
2	Dimostra l'esecuzione di un programma che esegue un'addizione BCD a 16 cifre di due numeri. Il risultato deve essere meno o uguale a 9.999.999.999.999.999.
3	Dimostra l'esecuzione di una routine che converte un numero binario a 16 bit in un numero di cinque cifre BCD

ESPERIMENTO N. 1

Scopo

Lo scopo di questo esperimento é caricare ed eseguire la routine: "BCD input and direct conversion to binary" N. 80-147 nella Libreria Utenti della Intel Microcomputer. Il programma è stato sviluppato da M.H. Gansler.

Programma

Indirizzo di memoria LO	Byte di istruzione	Codice mnemonico	Descrizione
000	076	MVI A	Poni in modo immediato il byte nell'accumulatore
001	*	—	Byte di dati a due cifre BCD che deve essere convertito in un numero binario a 8 bit.
002	117	MOV C,A	Poni i contenuti dell'accumulatore nel registro C
003	346	ANI	AND immediato del byte seguente, con il contenuto dell'accumulatore
004	017	017	Byte di mascheramento che rivela la cifra BCD più significativa
005	137	MOV E,A	Poni i contenuti dell'accumulatore nel registro E
006	171	MOV A,C	Poni i contenuti del registro C nell'accumulatore
007	346	ANI	AND immediato del byte seguente con il contenuto dell'accumulatore
010	360	360	Byte di mascheramento che rivela la cifra BCD meno significativa
011	017	RRC	Rotazione dei contenuti dell'accumulatore di un bit verso destra e nel flag di riporto
012	017	RRC	Come sopra
013	117	MOV C,A	Poni i contenuti dell'accumulatore nel registro C
014	017	RRC	Rotazione dei contenuti dell'accumulatore di un bit verso destra e nel flag di riporto
015	017	RRC	Come sopra
016	201	ADD C	Somma i contenuti del registro C ai contenuti dell'accumulatore

017	007	RLC	Rotazione dei contenuti dell'accumulatore di un bit verso sinistra e nel flag di riporto
020	203	ADD E	Somma i contenuti del registro E ai contenuti dell'accumulatore
021	323	OUT	Poni in uscita i contenuti dell'accumulatore sulla porta di uscita data nel byte dell'istruzione seguente
022	000	000	Codice dispositivo per la porta di uscita O
023	166	HLT	Alt

Commento

Il programma inizia con il numero BCD a due cifre nell'accumulatore. Il programma può essere una subroutine; può sostituire all'istruzione HLT un'istruzione RET all'indirizzo di memoria LO = 023. Il programma suddetto può essere posizionato in qualunque punto della memoria. Noi abbiamo posizionato l'origine del programma a HI = 003 e LO = 000.

Passo 1

Caricate ed eseguite il programma suddetto per il numero decimale a due cifre 56. Il BCD equivalente è 01010110, o 56 in codice esadecimale e 126 in codice ottale. Quale numero binario osservate?

Abbiamo osservato 00111000 in codice binario, o 070 in ottale.

Passo 2

Cambiate il numero BCD all'indirizzo di memoria HI = 003 e LO = 001 secondo i numeri dati nella tabella seguente. Confrontate i vostri risultati con i risultati che abbiamo osservato.

Numero decimale	Numero binario osservato	Numero binario predetto
1		00000001
10		00001010
20		00010100
50		00110010
75		01001011
80		01010000
90		01011010
99		01100011

Per confermare l'ultima conversione da BCD in binario,

99 = 1 + 2 + 32 + 64. Si, va bene.

ESPERIMENTO N. 2

Scopo

Lo scopo di questo esperimento è caricare ed eseguire una subroutine di addizione BCD a 16 cifre, nella quale due numeri BCD vengono addizionati insieme per produrre un risultato che è minore o uguale a 9.999.999.999.999.999. Questo programma è elencato e descritto in tutti i particolari nel *µCOM-8 Software Manual* e viene presentato qui per concessione della NEC Microcomputers, Inc. Il programma viene iniziato alla posizione di memoria HI = 003 e LO = 024.

Programma

	Indirizzo di memoria LO	Byte di istruzione	Codice mnemonico	Descrizione
	024	021	LXI D	Carica in modo immediato due byte nei registri E e D, rispettivamente
	025	347	–	I registri D ed E contengono l'indirizzo a 16
	026	003	–	bit delle cifre meno significative nell'augendo
	027	041	LXI H	Carica in modo immediato due byte nei registri L ed H, rispettivamente
	030	357	–	I registri H ed L contengono l'indirizzo
	031	003	–	a 16 bit delle cifre meno significative nell'addendo
ADD16:	032	365	PUSH PSW	Inserisci la parola di stato del programma nello stack (NOTA: Accertatevi di aver caricato lo stack pointer prima di eseguire questo programma).
	033	305	PUSH B	Inserisci i contenuti della coppia di registri B,C nello stack
	034	016	MVI C	Poni in modo immediato il byte seguente nel registro C
	035	010	–	Numero binario uguale a una volta e mezza il numero delle cifre BCD. Così, per le cifre BCD 16, il codice ottale sarebbe 010.
	036	257	XRA A	Azzera l'accumulatore e il flag di riporto
LOOP2:	037	032	LDAX D	Carica l'accumulatore dalla locazione di memoria indirizzata dalla coppia di registri D,E.
	040	216	ADC M	Somma i contenuti della locazione di memoria indirizzata dalla coppia di registri H, L, ai contenuti dell'accumulatore.

	041	047	DAA	Aggiustamento decimale dei contenuti dell'accumulatore
	042	022	STAX D	Memorizza i contenuti dell'accumulatore nella locazione di memoria indirizzata dalla coppia di registri D, E.
	043	015	DCR C	Decrementa di 1 i contenuti del registro C
	044	312	JZ	Salta alla posizione di memoria DONE2 se i contenuti del registro C sono zero
	045	054	–	Byte d'indirizzo LO di DONE2
	046	003	–	Byte d'indirizzo HI di DONE2
	047	053	DCX H	Decrementa di 1 i contenuti della coppia di registri H,L
	050	033	DCX D	Decrementa di 1 i contenuti della coppia di registri D, E
	051	303	JMP	Salta alla posizione di memoria LOOP2
	052	037	–	Byte d'indirizzo LO di LOOP2
	053	003	–	Byte d'indirizzo HI di LOOP2
DONE2:	054	301	POP B	Estrai i contenuti della coppia di registri B,C dallo stack
	055	361	POP PSW	Estrai la parola di stato del programma dallo stack
	056	172	MOV A,D	Poni i contenuti del registro D nell'accumulatore
	057	323	OUT	Poni in uscita i contenuti dell'accumulatore
	060	001	001	Codice dispositivo della porta 1
	061	173	MOV A,E	Sposta i contenuti del registro E nell'accumulatore
	062	323	OUT	Poni in uscita i contenuti dell'accumulatore
	063	000	000	Codice dispositivo della porta O
	064	166	HLT	Alt

Commento

Questo programma inizia con un augendo BCD a 16 cifre negli indirizzi di memoria da 340 a 347, con la cifra BCD meno significativa nella posizione 347 e quella più significativa nella posizione 340.

L'addendo BCD a 16 cifre è inizialmente negli indirizzi di memoria LO da 350 a 357, con la cifra BCD meno significativa nella posizione 357 e quella più significativa nella posizione 350. Seguono le definizioni dei termini *"addendo"* e *"augendo"*.

Augendo	In un'addizione aritmetica, il numero che è aumentato poichè un altro numero (chiamato addendo) è stato addizionato ad esso.
Addendo	Una quantità che, se aggiunta ad un'altra quantità (chiamata augendo), produce un risultato detto somma.

L'esecuzione del programma inizia a HI = 003 e LO = 024. La somma prende il posto dell'augendo.

Considerate un augendo di 1.000.000.000.000.099 e un addendo di 8.000.000.000.000.001. La memoria per questi due numeri BCD a 16 cifre, si presenta nel modo seguente (tutto a HI = 003):

Indirizzo di memoria LO	Cifre BCD	Codice ottale	Codice binario
340	1.0	020	00010000
341	0.0	000	00000000
342	0.0	000	00000000
343	0.0	000	00000000
344	0.0	000	00000000
345	0.0	000	00000000
346	0.0	000	00000000
347	9.9	231	10011001
350	8.0	200	100000000
351	0.0	000	00000000
352	0.0	000	00000000
353	0.0	000	00000000
354	0.0	000	00000000
355	0.0	000	00000000
356	0.0	000	00000000
357	0.1	001	00000001

Quando questi due numeri sono addizionati, la somma 9.000.000.000.000.100 rimpiazza l'augendo nelle locazioni di memoria da HI = 003 e LO = 340 a HI = 003 e LO = 347.

Passo 1

Caricate in memoria il programma suddetto. Caricate l'augendo, 1.000.000.000.000.099, e l'addendo, 8.000.000.000.000.001, in memoria. Eseguite il programma. Qual'è la somma che appare iniziando all'indirizzo di memoria LO = 340?

Abbiamo osservato la seguente sequenza di numeri BCD in locazioni di memoria successive, iniziando a LO = 340:

90
00
00
00
00
00
01
00

che corrispondono al numero BCD a 16 cifre, 9.000.000.000.000.100.

Passo 2

Addizionate i seguenti numeri BCD e confrontate i vostri risultati con quelli che abbiamo osservato.

Augendo	Addendo	Somma
3.000.000.000.000.100	1.000.000.000.000.001	4.000.000.000.000.101
0.000.000.000.123.456	0.000.000.000.240.833	0.000.000.000.364.289
0.000.000.000.927.928	0.000.000.000.844.992	0.000.000.001.772.920
9.999.999.999.999.999	0.000.000.000.000.001	0.000.000.000.000.000

Passo 3

A LO = 035, cambiate il byte in 002 che corrisponde all'addizione di due numeri BCD a quattro cifre. Eseguite le seguenti addizioni:

0099 + 0001 = 0100

9999 + 0001 = 0000

0001 + 0001 = 0002

0023 + 0077 = 0100

ESPERIMENTO N. 3

Scopo

Lo scopo di questo esperimento è caricare ed eseguire la routine di conversione binario - BCD N. 80-67 della Libreria Utenti della Intel Microcomputer. Il programma è stato sviluppato da Niels S, Gundestrup del Laboratorio Isotopico Geofisico in Danimarca.

Indirizzo di memoria LO	Byte di istruzione	Codice mnemonico	Descrizione
222	021	LXI D	Poni in modo immediato due byte nella coppia di registri D. Questo è il numero binario a 16 bit che sarà convertito in un numero a 5 cifre BCD.
223	*	–	8 bit meno significativi del numero binario a 16 bit
224	*	–	8 bit più significativi del numero binario a 16 bit
225	041	LXI H	Poni in modo immediato due byte nella coppia di registri H. Questo è l'indirizzo di memoria della cifra più significativa (MSD) dei numeri BCD a 5 cifre. Le restanti quattro cifre sono memorizzate in locazioni di memoria successive, una cifra per ogni locazione.
226	340	–	Byte del registro L
227	003	–	Byte del registro H
BNCCD: 230	365	PUSH PSW	Inserisci i contenuti della parola di stato del programma nello stack
231	305	PUSH B	Inserisci i contenuti della coppia di registri B nello stack
232	325	PUSH D	Inserisci i contenuti della coppia di registri D nello stack
233	345	PUSH H	Inserisci i contenuti della coppia di registri H nello stack
234	353	XCHG	Scambia i contenuti della coppia di registri H con i contenuti della coppia di registri D.
235	001	LXI B	Poni in modo immediato due byte nella coppia i registri B. (10.000)
236	360	–	Byte del registro C
237	330	–	Byte del registro B
240	315	CALL	Richiama la subroutine DECNO, che esegue la conversione da binario a BCD (MSD).

241	276	–	Byte d'indirizzo LO
242	003	–	Byte d'indirizzo HI
243	001	LXI B	Poni in modo immediato due byte nella coppia di registri B. (1000)
244	030	–	Byte del registro C
245	374	–	Byte del registro B
246	315	CALL	Richiama la subroutine DECNO
247	276	–	Byte d'indirizzo LO
250	003	–	Byte d'indirizzo HI
251	001	LXI B	Poni in modo immediato due byte nella coppia di registri B. (100)
252	234	–	Byte del registro C
253	377	–	Byte del registro B
254	315	CALL	Richiama la subroutine DECNO
255	276	–	Byte d'indirizzo LO
256	003	–	Byte d'indirizzo HI
257	001	LXI B	Poni in modo immediato due byte nella coppia di registri B. (10)
260	366	–	Byte del registro C
261	377	–	Byte del registro B
262	315	CALL	Richiama la subroutine DECNO
263	276	–	Byte d'indirizzo LO
264	003	–	Byte d'indirizzo HI
265	175	MOV A, L	Sposta i contenuti del registro L nell'accumulatore
266	306	ADI	Somma in modo immediato il byte ai contenuti dell'accumulatore
267	000	000	(NOTA: 260 è il codice ASCII se lo si desidera)
270	022	STAX D	Memorizza i contenuti dell'accumulatore nella locazione di memoria indirizzata dalla coppia di registri D
271	341	POP H	Estrai la coppia di registri H dallo stack
272	321	POP D	Estrai la coppia di registri D dallo stack

	273	301	POP B	Estrai la coppia di registri B dallo stack
	274	361	POP PSW	Estrai la parola di stato del progr. dallo stack
	275	311	RET	Rientro dalla subroutine
DECNO:	276	076	MVI A	Azzera i contenuti dell'accumulatore
	277	000	000	(NOTA: 260 è il codice ASCII se lo si desidera)
	300	325	PUSH D	Inserisci il registro D sullo stack
	301	135	MOV E, L	Sposta i contenuti del registro L nel registro E
	302	124	MOV D,H	Sposta i contenuti del registro H nel registro D
	303	074	INR A	Incrementa i contenuti dell'accumulatore di 1
	304	011	DAD B	Somma i contenuti della coppia di registri B ai contenuti della coppia di registri H e memorizza nella coppia di registri H
	305	332	JC	Salta se il flag di riporto è a livello logico 1
	306	301	–	Byte d'indirizzo LO
	307	003	–	Byte d'indirizzo HI
	310	075	DCR A	Decrementa i contenuti dell'accumulatore di 1
	311	153	MOV L,E	Sposta i contenuti del registro E nel registro L
	312	142	MOV H,D	Sposta i contenuti del registro D nel registro H
	313	321	POP D	Estrai la coppia di registri D dallo stack
	314	022	STAX D	Memorizza i contenuti dell'accumulatore nella locazione di memoria indirizzata dalla coppia di registri D
	315	023	INX D	Incrementa di 1 i contenuti della coppia di registri D
	316	311	RET	Rientro alla subroutine DECNO

Commento

Questo programma inizia con un numero binario a 16 bit nella coppia di registri D,E. Il numero è convertito in un numero a quattro cifre BCD che viene memorizzato iniziando da HI = 003 e LO = 340. La cifra BCD più significativa è memorizzata in questa locazione, e le restanti quattro cifre nelle locazioni successive. La cifra BCD meno significativa è memorizzata a LO = 344. Il programma BNBCD inizia da HI = 003 e LO = 230; comunque, il numero binario a 16 bit si deve trovare nella coppia di registri D, e la locazione della cifra più significativa nella coppia di registri H. Abbiamo usato istruzioni LXI per settare questa informazione nei registri prima che BNBCD venga eseguito.

L'uscita può essere sia sotto forma di numerali decimali o di codice ASCII a 8 bit, con il bit più significativo (il bit di parità) a livello logico 1. Nel programma originale è stato corretto un piccolo errore per permettere ad LSD di essere memorizzata nel codice ASCII.

Nelle pagine seguenti è mostrato il contributo originale alla Libreria Utenti della Intel. Notate lo stile del programma in "cross-assembler", i commenti al programma (che seguono su ogni riga il punto e virgola), e il fatto che sia gli indirizzi di memoria che i byte istruzione sono elencati in codice esadecimale. Questo elenco vi dà tracce importanti per il funzionamento del programma.

Passo 1

Caricate il programma in memoria. Posizionate i byte su 000 a LO = 267 e LO = 277. Caricate 377 sia su LO = 223 che su LO = 224. Questi due byte istruzioni corrispondono al numero binario a 16 bit, 1111111111111111, che ha un valore decimale di 65.535.

Passo 2

Eseguite il programma. Resettate il microcomputer e determinate i contenuti delle locazioni di memoria da LO = 340 a LO = 344. Quale sequenza di numeri decimali osservate in queste locazioni?

Abbiamo osservato 6 5 5 3 5, come previsto.

Passo 3

Determinate i BCD a cinque cifre equivalenti ai seguenti numeri binari a 16 bit, che dovrebbero essere caricati nelle locazioni di memoria LO = 233 e LO = 224 prima di eseguire il programma. Controllate i vostri risultati con i nostri.

Byte del registro D (LO = 224)	Byte del registro E (LO = 223)	Numero BCD a 5 cifre osservato
377	377	65535
200	000	32768
100	000	16384
040	000	08192
020	000	04096
010	000	02048
004	000	01024
002	000	00512
001	000	00256
000	200	00128
000	100	00064
000	040	00032
000	020	00016
000	010	00008
000	004	00004
000	002	00002
000	001	00001
000	000	00000

Passo 4

Un programma che converte una parola binaria a 16 bit in un numero BCD a 5 cifre è molto utile. Diamo qui sotto un elenco in codice esadecimale di un programma che inizia a HI = 001 e LO = 000. Lo abbiamo caricato nella EPROM e possiamo usarlo come una subroutine.

Indirizzo di memoria LO	Byte di istruzione	Indirizzo di memoria LO	Byte di istruzione
BNBCD: 00	F5	1A	CD
01	C5	1B	24
02	D5	1C	01
03	E5	1D	7D
04	EB	1E	12
05	01	1F	E1
06	F0	20	D1
07	D8	21	C1
08	CD	22	F1
09	24	23	C9 RET
0A	01	DECNO: 24	AF
0B	01	25	D5
0C	18	26	5D
0D	FC	27	54
0E	CD	28	3C
0F	24	29	09
10	01	2A	DA
11	01	2B	26
12	9C	2C	01
13	FF	2D	3D
14	CD	2E	6B
15	24	2F	62
16	01	30	D1
17	01	31	12
18	F6	32	13
19	FF	33	C9 RET

```
                ;BINARY TO BCD SUBROUTINE

                ;INPUT: UNSIGNED BINARY NUMBER IN D,E
                ;       POINTER TO LOWEST BUFFER LOC IN HL

                ;OUTPUT: 5 BCD-DIGITS, ONE DIGIT PER MEMORY LOC.
                ;       HL POINT TO MSD IN LOWEST LOCATION.

0100 F5         BNBCD:  PUSH PSW        ;SAVE VARIABLES
0101 C5                 PUSH B
0102 D5                 PUSH D
0103 E5                 PUSH H
0104 EB                 XCHG            ;GET NUMBER IN HL, ADDR IN DE
0105 01F0D8             LXI B,-10000
0108 CD2401             CALL DECNO      ;GET MSD
010B 0118FC             LXI B,-1000
010E CD2401             CALL DECNO
0111 019CFF             LXI B,-100
0114 CD2401             CALL DECNO
0117 01F6FF             LXI B,-10
011A CD2401             CALL DECNO
011D 7D                 MOV A,L         ;GET LSD
011E 12                 STAX D          ;STORE IT
011F E1                 POP H
0120 D1                 POP D
0121 C1                 POP B
0122 F1                 POP PSW
0123 C9                 RET

0124 AF         DECNO:  XRA A           ;0 TO A. USE 30H IF ASCII
0125 D5                 PUSH D          ;SAVE ADDR
0126 5D                 MOV E,L         ;SAVE BINARY
0127 54                 MOV D,H
0128 3C                 INR A           ;INCRENENT DIGIT
0129 09                 DAD B           ;SUBTRACT
012A DA2601             JC DECNO+2      ;RESULT NEGATIVE?
012D 3D                 DCR A           ;YES, RESTORE DIGIT COUNT
012E 6B                 MOV L,E         ;BINARY NUMBER
012F 62                 MOV H,D
0130 D1                 POP D           ;AND ADDRESS
0131 12                 STAX D          ;STORE DIGIT
0132 13                 INX D           ;INCREMENT POINTER
0133 C9                 RET
```

Test program for binary to BCD conversion

Using the monitor:

1. Deposit binary value in DE using X-command

2. Type G50
BCD in 1001-1005.

2

```
0000            PROM    EQU 0
FFFF            RAM     EQU NOT PROM
10FF            STPNT   EQU 10FFH

0000                    ORG 50H
0050 31FF10             LXI SP,STPNT
0053 210110             LXI H,1001H
0056 CD0001             CALL BNBCD
0059 CF                 RST 1
005A C35600             JMP $-4


005D                    ORG 100H
```

ELENCO OTTALE/ESADECIMALE DEL SET DI ISTRUZIONI 8080

Nelle pagine seguenti, formiamo un ampio elenco dei 256 codici di istruzione del set di istruzioni del microprocessore 8080.
Questo elenco fornisce le seguenti informazioni:

- Il codice istruzioni, in ottale
- Il codice istruzioni, in esadecimale
- Il codice istruzioni, nel codice mnemonico della Intel Corporation
- Una breve descrizione di ciò che fa il codice istruzioni.

Volendo, potete fare una fotocopia di questo elenco e tenerlo a portata di mano, Noi siamo del parere che esso abbia un particolare valore quando tentiamo di convertire un elenco ottale in esadecimale, o viceversa.

Seguendo l'elenco ottale/esadecimale, forniamo anche un sommario di una pagina del set di istruzioni 8080, realizzato a seconda del numero di byte nell'istruzione.

Ottale	<B1> Esadecimale	Mnemonico	Descrizione
000	00	NOP	Nessuna operazione
001	01	LXI B <B2> <B3>	Carica in modo immediato nella coppia di registri B e C
002	02	STAX B	Memorizza A in modo indiretto in M indirizzato da B e C
003	03	INX B	Incrementa di 1 i contenuti della coppia di registri B e C
004	04	INR B	Incrementa di 1 il registro B
005	05	DCR B	Decrementa di 1 il registro B
006	06	MVI B <B2>	Sposta in modo immediato nel registro B
007	07	RLC	Ruota A verso sinistra
010	08	—	— —
011	09	DAD B	Somma i contenuti di B,C ad H,L e memorizza in H,L
012	0A	LDAX B	Carica A in modo indiretto da M indirizzato da B e C
013	0B	DCX B	Decrementa di 1 i contenuti della coppia di registri B e C
014	0C	INR C	Incrementa di 1 il registro C
015	0D	DCR C	Decrementa di 1 il registro C
016	0E	MVI C <B2>	Sposta in modo immediato nel registro C
017	0F	RRC	Ruota A verso destra
020	10	—	——
021	11	LXI D <B2> <B3>	Carica in modo immediato nella coppia di registri D e E

<B1>			
022	12	STAX D	Memorizza A in modo indiretto in M indirizzato da D ed E
023	13	INX D	Incrementa di 1 i contenuti della coppia di registri D ed E
024	14	INR D	Incrementa di 1 il registro D
025	15	DCR D	Decrementa di 1 il registro D
026	16	MVI D <B2>	Sposta in modo immediato nel registro D
027	17	RAL	Ruota A a sinistra attraverso il carry
030	18	—	——
031	19	DAD D	Somma i contenuti di D,E ad H,L e memorizza in H,L
032	1A	LDAX D	Carica A in modo indiretto da M indirizzato da D ed E
033	1B	DCX D	Decrementa di 1 i contenuti della coppia di registri D ed E
034	1C	INR E	Incrementa di 1 il registro E
035	1D	DCR E	Decrementa di 1 il registro E
036	1E	MVI E <B2>	Sposta in modo immediato nel registro E
037	1F	RAR	Ruota A verso destra attraverso il carry
040	20	—	——
041	21	LXI H <B2> <B3>	Carica in modo immediato nella coppia di registri H ed L
042	22	SHLD <B2> <B3>	Memorizza L e H in M e M+1, dove M = <B2> <B3>
043	23	INX H	Incrementa di 1 i contenuti della coppia di registri H ed L
044	24	INR H	Incrementa di 1 il registro H
045	25	DCR	Decrementa di 1 il registro H
046	26	MVI H <B2>	Sposta in modo immediato nel registro H
047	27	DAA	Aggiustamento decimale di A
050	28	—	——
051	29	DAD H	Somma i contenuti di H,L ad H,L e memorizzare in H,L
052	2A	LHLD <B2> <B3>	Carica L ed H con i contenuti di M e M+1, rispettivamente
053	2B	DCX H	Decrementa di 1 i contenuti della coppia di registri H ed L
054	2C	INR L	Incrementa di 1 il registro L
055	2D	DCR L	Decrementa di 1 il registro L
056	2E	MVI L <B2>	Sposta in modo immediato nel registro L
057	2F	CMA	Complementa A
060	30	—	——
061	31	LXI SP <B2> <B3>	Carica in modo immediato nello stack pointer
062	32	STA <B2> <B3>	Memorizza A in modo diretto in M indirizzato da <B2> <B3>
063	33	INX SP	Incrementa di 1 il registro SP
064	34	INR M	Incrementa di 1 i contenuti di M
065	35	DCR M	Decrementa di 1 i contenuti di M
066	36	MVI M <B2>	Sposta in modo immediato in M indirizzato da H ed L
067	37	STC	Setta il flip-flop di carry al livello logico 1

	<B1>		
070	38	–	––
071	39	DAD SP	Somma i contenuti dello stack pointer ad H,L e memorizza in H,L
072	3A	LDA <B2> <B3>	Carica A in modo diretto con i contenuti di M indirizzati da <B2> <B3>
073	3B	DCX SP	Decrementa di 1 il registro SP
074	3C	INR A	Incrementa di 1 il registro A
075	3D	DCR A	Decrementa di 1 il registro A
076	3E	MVI A <B2>	Sposta in modo immediato nel registro A
077	3F	CMC	Complementa il flip-flop di carry
100	40	MOV B,B	Sposta i contenuti del registro B nel registro B
101	41	MOV B,C	Sposta i contenuti del reg. C nel reg. B
102	42	MOV B,D	Sposta i contenuti del reg. D nel reg. B
103	43	MOV B,E	Sposta i contenuti del reg. E nel reg. B
104	44	MOV B,H	Sposta i contenuti del reg. H nel reg. B
105	45	MOV B,L	Sposta i contenuti del reg. L nel reg. B
106	46	MOV B,M	Sposta i contenuti di M nel reg. B
107	47	MOV B,A	Sposta i contenuti del reg. A nel reg. B
110	48	MOV C,B	Sposta i contenuti del reg. B nel reg. C
111	49	MOV C,C	Sposta i contenuti del reg. C nel reg. C
112	4A	MOV C,D	Sposta i contenuti del reg. D nel reg. C
113	4B	MOV C,E	Sposta i contenuti del reg E nel reg. C
114	4C	MOV C,H	Sposta i contenuti del reg. H nel reg. C
115	4D	MOV C,L	Sposta i contenuti del reg. L nel reg. C
116	4E	MOV C,M	Sposta i contenuti di M nel reg. C
117	4F	MOV C,A	Sposta i contenuti del reg. A nel reg. C
120	50	MOV D,B	Sposta i contenuti del reg. B nel reg. D
121	51	MOV D,C	Sposta i contenuti del reg. C nel reg. D
122	52	MOV D,D	Sposta i contenuti del reg. D nel reg. D
123	53	MOV D,E	Sposta i contenuti del reg. E nel reg. D
124	54	MOV D,H	Sposta i contenuti del reg. H nel reg. D
125	55	MOV D,L	Sposta i contenuti del reg. L nel reg. D
126	56	MOV D,M	Sposta i contenuti di M nel reg. D
127	57	MOV D,A	Sposta i contenuti del reg. A nel reg. D
130	58	MOV E,B	Sposta i contenuti del reg. B nel reg. E
131	59	MOV E,C	Sposta i contenuti del reg. C nel reg. E
132	5A	MOV E,D	Sposta i contenuti del reg. D nel reg. E
133	5B	MOV E,E	Sposta i contenuti del reg. E nel reg. E
134	5C	MOV E,H	Sposta i contenuti del reg. H nel reg. E
135	5D	MOV E,L	Sposta i contenuti del reg. L nel reg. E
136	5E	MOV E,M	Sposta i contenuti di M nel reg. E
137	5F	MOV E,A	Sposta i contenuti del reg. A nel reg. E
140	60	MOV H,B	Sposta i contenuti del reg. B nel reg. H
141	61	MOV H,C	Sposta i contenuti del reg. C nel reg. H
142	62	MOV H,D	Sposta i contenuti del reg. D nel reg. H
143	63	MOV H,E	Sposta i contenuti del reg. E nel reg. H
144	64	MOV H,H	Sposta i contenuti del reg. H nel reg. H
145	65	MOV H,L	Sposta i contenuti del reg. L nel reg. H
146	66	MOV H,M	Sposta i contenuti di M nel reg. H
147	67	MOV H,A	Sposta i contenuti del reg. A nel reg. H
150	68	MOV L,B	Sposta i contenuti del reg. B nel reg. L

<B1>

151	69	MOV L,C	Sposta i contenuti del reg. C nel reg. L
152	6A	MOV L,D	Sposta i contenuti del reg. D nel reg. L
153	6B	MOV L,E	Sposta i contenuti del reg. B nel reg. L
154	6C	MOV L,H	Sposta i contenuti del reg. H nel reg. L
155	6D	MOV L,L	Sposta i contenuti del reg. L nel reg. L
156	6E	MOV L,M	Sposta i contenuti di M nel reg. L
157	6F	MOV L,A	Sposta i contenuti del reg. A nel reg. L
160	70	MOV M,B	Sposta i contenuti del reg. B in M
161	71	MOV M,C	Sposta i contenuti del reg. C in M
162	72	MOV M,D	Sposta i contenuti del reg. D in M
163	73	MOV M,E	Sposta i contenuti del reg. E in M
164	74	MOV M,H	Sposta i contenuti del reg. H in M
165	75	MOV M,L	Sposta i contenuti del reg. L in M
166	76	HLT	Alt
167	77	MOV M,A	Sposta i contenuti del reg. A in M
170	78	MOV A,B	Sposta i contenuti del reg. B nel reg. A
171	79	MOV A,C	Sposta i contenuti del reg. C nel reg. A
172	7A	MOV A,D	Sposta i contenuti del reg. D nel reg. A
173	7B	MOV A,E	Sposta i contenuti del reg. E nel reg. A
174	7C	MOV A,H	Sposta i contenuti del reg. H nel reg. A
175	7D	MOV A,L	Sposta i contenuti del reg. L nel reg. A
176	7E	MOV A,M	Sposta i contenuti di M nel reg. A
177	7F	MOV A,A	Sposta i contenuti del reg. A nel reg. A
200	80	ADD B	Somma i contenuti del reg. B al reg. A
201	81	ADD C	Somma i contenuti del reg. C al reg. A
202	82	ADD D	Somma i contenuti del reg. D al reg. A
203	83	ADD E	Somma i contenuti del reg. E al reg. A
204	84	ADD H	Somma i contenuti del reg. H al reg. A
205	85	ADD L	Somma i contenuti del reg. L al reg. A
206	86	ADD M	Somma i contenuti di M al reg. A
207	87	ADD A	Somma i contenuti del reg. A al reg. A
210	88	ADC B	Somma il carry e i cont. del reg. B al reg. A
211	89	ADC C	Somma il carry e i cont. del reg. C al reg. A
212	8A	ADC D	Somma il carry e i cont. del reg. D al reg. A
213	8B	ADC E	Somma il carry e i cont. del reg. E al reg. A
214	8C	ADC H	Somma il carry e i cont. del reg. H al reg. A
215	8D	ADC L	Somma il carry e i cont. del reg. L al reg. A
216	8E	ADC M	Somma il carry e i cont di M al reg. A
217	8F	ADC A	Somma il carry e i cont. del reg. A al reg. A
220	90	SUB B	Sottrai i cont. del reg. B dal reg. A
221	91	SUB C	Sottrai i cont. del reg. C dal reg. A
222	92	SUB D	Sottrai i cont. del reg. D dal reg. A
223	93	SUB E	Sottrai i cont. del reg. B dal reg. A
224	94	SUB H	Sottrai i cont. del reg. H dal reg. A
225	95	SUB L	Sottrai i cont. del reg. L dal reg. A
226	96	SUB M	Sottrai i cont. di M dal reg. A
227	97	SUB A	Azzera il registro A
230	98	SBB B	Sottrai il carry e i cont. del reg. B da A
231	99	SBB C	Sottrai il carry e i cont. del reg. C da A
232	9A	SBB D	Sottrai il carry e i cont. del reg. D da A
233	9B	SBB E	Sottrai il carry e i cont. del reg. E da A
234	9C	SBB H	Sottrai il carru e i cont. del reg. H da A
235	9D	SBB L	Sottrai il carry e i cont. del reg. L da A

	<B1>		
236	9E	SBB M	Sottrai il carry e i cont. di M dal reg. A
237	9F	SBB A	Sottrai il carry e i cont. del reg. A da A
240	A0	ANA B	AND cont. del reg. B con il reg. A
241	A1	ANA C	AND cont. del reg. C con il reg. A
242	A2	ANA D	AND cont. del reg. D con il reg. A
243	A3	ANA E	AND cont. del reg. E con il reg. A
244	A4	ANA H	AND cont. del reg. H con il reg. A
245	A5	ANA L	AND cont. del reg. L con il reg. A
246	A6	ANA M	AND cont. di M con il reg. A
247	A7	ANA A	AND cont. del reg. A con il reg. A
250	A8	XRA B	OR escusivo cont. del reg. B con il reg. A
251	A9	XRA C	OR esclusivo cont. del reg. C con il reg. A
252	AA	XRA D	OR esclusivo cont. del reg. D con il reg. A
253	AB	XRA E	OR esclusivo cont. del reg. E con il reg. A
254	AC	XRA H	OR esclusivo cont. del reg. H con il reg. A
255	AD	XRA L	OR esclusivo del reg. L con il reg. A
256	AE	XRA M	OR esclusivo cont. di M con il reg. A
257	AF	XRA A	OR esclusivo cont. del reg. A con il reg. A
260	B0	ORA B	OR cont. del reg. B con il reg. A
261	B1	ORA C	OR cont del reg. C con il reg. A
262	B2	ORA D	OR cont. del reg. D con il reg. A
263	B3	ORA E	OR cont. del reg. E con il reg. A
264	B4	ORA H	OR cont. del reg. H con il reg. A
265	B5	ORA L	OR cont. del reg. L con il reg. A
266	B6	ORA M	OR cont. di M con il reg. A
267	B7	ORA A	OR cont. del reg. A con il reg. A
270	B8	CMP B	Confronta i cont. del reg. B con il reg. A
271	B9	CMP C	Confronta i cont. del reg. C con il reg. A
272	BA	CMP D	Confronta i cont. del reg. D con il reg. A
273	BB	CMP E	Confronta i cont. del reg. E con il reg. A
274	BC	CMP H	Confronta i cont. del reg. H con il reg. A
275	BD	CMP L	Confronta i cont. del reg. L con il reg. A
276	BE	CMP M	Confronta i cont. di M con il reg. A
277	BF	CMP A	Confronta i cont. del reg. A con il reg. A
300	C0	RNZ	Rientra dalla subroutine se il flip-flop di zero = livello logico 0
301	C1	POP B	Estrai dallo stack e memorizza l'indirizzo nella coppia di registri B e C
302	C2	JNZ <B2> <B3>	Salta, se il flip-flop di zero = livello logico 0
303	C3	JMP <B2> <B3>	Salto incondizionato ad M indirizzato da <B2> <B3>
304	C4	CNZ <B2> <B3>	Richiama la subroutine se il flip-flop di zero = livello logico 0
305	C5	PUSH B	Inserisci i contenuti della coppia di registri B e C nello stack
306	C6	ADI <B2>	Somma in modo immediato al registro A
307	C7	RST 0	Richiama la suboutine all'indirizzo 000_8
310	C8	RZ	Rientra dalla subroutine se il flip-flop di zero = livello logico 1

<B1>			
311	C9	RET	Rientra dalla subroutine
312	CA	JZ <B2> <B3>	Salta se il flip-flop di zero = livello logico 1
313	CB	–	–
314	CC	CZ <B2> <B3>	Richiama la subroutine se il flip-flop di zero = livello logico 1
315	CD	CALL <B2> <B3>	Richiama la subroutine posta a M = <B2> <B3>
316	CE	ACI <B2>	Somma in modo immediato il flip-flop di carry al registro A
317	CF	RST 1	Richiama la subroutine all'indirizzo 010_8
320	D0	RNC	Rientra dalla subroutine se il flip-flop di riporto = livello logico 0
321	D1	POP D	Estrai dallo stack e memorizza l'indirizzo nella coppia di registri D ed E
322	D2	JNC <B2> <B3>	Salta se il flip-flop di carry = livello logico 0
323	D3	OUT <B2>	Poni in uscita verso il dispositivo indirizzato da <B2>
324	D4	CNC <B2> <B3>	Richiama la subroutine se il flip-flop di carry = livello logico 0
325	D5	PUSH D	Inserisci i contenuti della coppia di registri D ed E nello stack
326	D6	SUI <B2>	Sottrai in modo immediato dal registro A
327	D7	RST 2	Richiama la subroutine all'indirizzo 020_8
330	D8	RC	Rientra dalla subroutine se il flip-flop di carry = livello logico 1
331	D9	–	–
332	DA	JC <B2> <B3>	Salta se il flip-flop di carry = livello logico 1
333	DB	IN <B2>	Poni in ingresso dal dispositivo indirizzato da <B2>
334	DC	CC <B2> <B3>	Richiama la subroutine se il flip-flop di carry = livello logico 1
335	DD	–	–
336	DE	SBI <B2>	Sottrai in modo immediato
337	DF	RST 3	Richiama la subroutine all'indirizzo 030_8
340	E0	RPO	Rientra dalla subroutine se il flip-flop di parità = livello logico 0
341	E1	POP H	Estrai dallo stack e momorizza l'indirizzo nella coppia di registri H ed L
342	E2	JPO <B2> <B3>	Salta se il flip-flop di parità = livello logico 0
343	E3	XTHL	Scambia la parte superiore dello stack con i contenuti di H ed L
344	E4	CPO <B2> <B3>	Richiama la subroutine se il flip-flop di parità è a livello logico 0
345	E5	PUSH H	Inserisci i contenuti della coppia di registri H ed L nello stack
346	E6	ANI <B2>	AND in modo immediato con i contenuti del registro A
347	E7	RST 4	Richiama la subroutine all'indirizzo 040_8
350	E8	RPE	Rientra dalla subroutine se il flip-flop di parità = livello logico 1

	<B1>		
351	E9	PCHL	Salto indiretto ad M indirizzato dalla coppia di registri H ed L
252	EA	JPE <B2> <B3>	Salta se il flip-flop di parità = livello logico 1
353	EB	XCHG	Scambia i contenuti dei registri H, L con i registri D, E
354	EC	CPE <B2> <B3>	Richiama la subroutine se il flip-flop di parità = livello logico 1
355	ED	–	–
356	EE	XRI <B2>	Esegui in modo immediato un'operazione di OR esclusivo con i contenuti del reg. A
357	EF	RST 5	Richiama la subroutine all'indirizzo 050_8
360	F0	RP	Rientra nella subroutine se il flip-flop di segno = livello logico 0
361	F1	POP PSW	Estrai dallo stack memorizza nel registro A e nel PSW
362	F2	JP <B2> <B3>	Salta, se il flip-flop di segno = livello logico 0 (segno positivo)
363	F3	DI	Disabilita l'interruzione
364	F4	CP <B2> <B3>	Richiama la subroutine se il flip-flop di segno = livello logico 0
365	F5	PUSH PSW	Inserisci i contenuti del registro A e i flag sullo stack
366	F6	ORI <B2>	OR in modo immediato con i contenuti del registro A
367	F7	RST 6	Richiama la subroutine all'indirizzo 060_8
370	F8	RM	Rientra dalla subroutine se il flip-flop di segno = livello logico 1
371	F9	SPHL	Trasferisci i contenuti dei registri H,L nello stack pointer
372	FA	JM <B2> <B3>	Salta, se il flip-flop di segno = livello logico 1 (segno meno)
373	FB	EI	Abilita l'interruzone
374	FC	CM <B2> <B3>	Richiama la subroutine se il flip-flop di segno = livello logico 1
375	FD	–	–
376	FE	CPI <B2>	Confronta in modo immediato con i contenuti del registro A
377	FF	RST 7	Richiama la subroutine all'indirizzo 070_8

SOMMARIO DEL SET DI ISTRUZIONI 8080

ISTRUZIONI A UN BYTE

INR r	0*S*4	INX B	003	POP B	301	RNZ	300	XCHG	353
DCR r	0*S*5	INX D	023	POP D	321	RZ	310	XTHL	343
		INX H	043	POP H	341	RNC	320	SPHL	371
MOV r_1r_2	1*DS*	INX SP	063	POP PSW	361	RC	330	PCHL	351
						RPO	340	HLT	166
ADD r	20*S*	DCX B	013	PUSH B	305	RPE	350	NOP	000
ADC r	21*S*	DCX D	033	PUSH D	325	RP	360	DI	363
SUB r	22*S*	DCX H	053	PUSH H	345	RM	370	EI	373
SBB r	23*S*	DCX SP	073	PUSH PSW	365	RET	311		
ANA r	24*S*							DAA	047
XRA r	25*S*	DAD B	011	STAX B	002	RLC	007	CMA	057
ORA r	26*S*	DAD D	031	STAX D	022	RRC	017	STC	067
CMP r	27*S*	DAD H	051	LDAX B	012	RAL	027	CMC	077
		DAD SP	071	LDAX D	032	RAR	037	RST	3A7

S e D: B = 0, C = 1, D = 2, E = 3, H = 4, L = 5, M = 6, accumulatore = 7
A: 0 fino a 7

ISTRUZIONI A DUE BYTE

ADI	<B2>	306	IN	<B2>	333	MVI B	<B2>	006
ACI	<B2>	316	OUT	<B2>	323	MVI C	<B2>	016
SUI	<B2>	326				MVI D	<B2>	026
SBI	<B2>	336				MVI E	<B2>	036
ANI	<B2>	346				MVI H	<B2>	046
XRI	<B2>	356				MVI L	<B2>	056
ORI	<B2>	366				MVI M	<B2>	066
CPI	<B2>	376				MVI A	<B2>	076

ISTRUZIONI A TRE BYTE

JNZ	<B2>	<B3>	302	CNZ	<B2>	<B3>	304	LXI B	<B2>	<B3>	001
JZ	<B2>	<B3>	312	CZ	<B2>	<B3>	314	LXI D	<B2>	<B3>	021
JNC	<B2>	<B3>	322	CNC	<B2>	<B3>	324	LXI H	<B2>	<B3>	041
JC	<B2>	<B3>	332	CC	<B2>	<B3>	334	LXI SP	<B2>	<B3>	061
JPO	<B2>	<B3>	342	CPO	<B2>	<B3>	344				
JPE	<B2>	<B3>	352	CPE	<B2>	<B3>	354	STA	<B2>	<B3>	062
JP	<B2>	<B3>	362	CP	<B2>	<B3>	364	LDA	<B2>	<B3>	072
JM	<B2>	<B3>	372	CM	<B2>	<B3>	374	SHLD	<B2>	<B3>	042
JMP	<B2>	<B3>	303	CALL	<B2>	<B3>	315	LHLD	<B2>	<B3>	052

DOMANDE RIEPILOGATIVE

Le seguenti domande vi aiuteranno a ripassare il set di istruzioni 8080.

1. Quali flag vengono coinvolti dalle seguenti istruzioni nel corso della loro esecuzione? Usate le abbreviazioni: Z = flag di zero; C = flag di carry; P = flag di parità; S = flag di segno e AC = flag di carry ausiliario.

   a. JMP

   b. POP B

   c. INX D

   d. STAX D

   e. RST n

   f. LXI SP

   g. RET

   h. SHLD

   i. LHLD

   j. DAA

   k. EI

   l. XTHL

   m. PCHL

   n. DAD B

   o. CMC

   p. CMP r

2. Lo stack pointer è inizialmente HI = 004 e LO = 000. Richiamate una subroutine e poi eseguite le seguenti istruzioni nell'ordine dato:

```
PUSH D
PUSH H
PUSH PSW
PUSH B
```

In quale locazione di memoria nello stack appaiono i contenuti dei registri interni? Rispondete a questa domanda per ogni registro.

3. Quali istruzioni usate per controllare la locazione dello stack?

4. Spiegate le analogie e/o le differenze fra le seguenti coppie di termini. Questa è una domanda di riepilogo che contiene materiale anche di altri capitoli.

a. Registro/coppia di registri

b. Byte/bit

c. Byte/parola

d. Parola/indirizzo di memoria

e. Byte d'indirizzo HI/byte d'indirizzo LO

f. Salto/richiamo

g. Istruzione condizionata/incondizionata

h. OR/OR esclusivo per un gate a 2 ingressi

i. Flag di zero/flag di segno

j. Flag di carry/flag di carry ausiliario

k. Push/Pop

l. Accumulatore/ALU

m. Byte di dati/byte d'indirizzo

n. Code ottale/codice esadecimale

o. Incremento/decremento

p. Incremento/ADD

q. Istruzioni IN/OUT

r. Istruzioni ADD/ADC

s. Istruzioni MOV/MVI

t. Istruzioni MVI/LXI

u. Istruzioni EI/DI

v. Istruzioni SUB A/XRA A

w. Carry/carry negativo

x. Codice macchina/codice mnemonico

y. Coppia di registri B/coppia di registri H

z. Registro istruzioni/decodificatore di istruzioni

RISPOSTE

1; a. Nessuno
b. Nessuno
c. Nessuno (questo è molto importante)
d. Nessuno
e. Nessuno
f. Nessuno
g. Nessuno
h. Nessuno
i. Nessuno
j. Coinvolti tutti i flag
k. Nessuno
l. Nessuno
m. Nessuno
n. Solo il flag di carry
o. Solo il flag di carry
p. Coinvolti tutti i flag

2.

Byte d'indirizzo LO	Contenuti (registro)	
377	byte HI	(dal contatore di programma)
376	byte LO	
375	D	
374	E	
373	H	
372	L	
371	Accumulatore	
370	Flag	
367	B	
366	C	

3. LXI SP (la più utile)
INX SP
DCX SP
SPHL

Oltre a queste, tutte le istruzioni di rientro dalla subroutine, di richiamo della subroutine, POP e PUSH, influenzano la posizione dello stack.

4. a. Nel chip 8080A, un registro è uno dei registri universali (8 bit) o l'accumulatore. Una coppia di registri è un registro a 16 bit considerato come un'unità e consiste di due registri universali, come B e C, o D ed E.

b. Un byte è formato da otto bit. Un bit è una decisione binaria singola.

c. Un byte è una sequenza di cifre binarie adiacenti che operano su di un'unità, ma di solito più breve di una parola macchina, che può consistere di due o più byte.

d. Un indirizzo di memoria è una sequenza di cifre binarie adiacenti trattate come un'unità, e può rappresentare dati, istruzioni, o altre quantità binarie oltre agli indirizzi di memoria.

e. In un microcomputer 8080A, il byte d'indirizzo HI è il gruppo di otto bit più significativi nella parola dell'indirizzo di memoria a 16 bit d'indirizzo; LO è il gruppo di otto bit meno significativi.

f. Entrambe sono istruzioni di salto. Comunque, in un'istruzione di richiamo, i contenuti del contatore di programma vengono mantenuti prima che l'istruzione sia eseguita. In un'istruzione di salto, il contatore di programma è ignorato.

g. Si riferiscono entrambi ad istruzioni di salto nel set di istruzioni 8080A. In un'istruzione di salto condizionato, il fatto che il salto avvenga o meno dipende dallo stato logico del flag selezionato. Un'istruzione di salto incondizionato ignora lo stato logico di tutti i flag.
h. Per un gate OR, quando entrambi gli ingressi sono a livello logico 1, anche l'uscita è a livello logico 1. Per un gate OR esclusivo, quando entrambi gli ingressi sono a livello logico 1, anche l'uscita è a livello logico 0. Sotto altri punti di vista, i due gate sono uguali nelle loro caratteristiche logiche.
i. Il flag di zero è settato solo quando il risultato di un'istruzione aritmetico/logica è zero. Il flag di segno si riferisce allo stato logico del bit più significativo del risultato, non a tutta la parola o al byte. I flag si riferiscono ad altre cose.
j. Il flag di carry si riferisce ad un riporto del bit più significativo in un risultatato a 8 bit nel microprocessore 8080A. Il flag di carry ausiliario si riferisce ad un riporto del bit D3 (il quarto bit) del risultato.
k. Un'istruzione PUSH addiziona due byte allo stack e decrementa lo stack pointer. Un'istruzione POP sposta due byte dallo stack ed incrementa lo stack pointer.
l. L'accumulatore è un singolo registro nell'unità logica-aritmetica (ALU), che contiene altri circuiti digitali richiesti per eseguire operazioni aritmetiche e logiche.
m. Il byte di dati non viene mai caricato nel contatore di programma. Un byte d'indirizzo sí.
n. Codice ottale è un codice a otto stati. Codice esadecimale è un codice binario a sedici stati. I primi otto stati dei due codici sono identici.
o. Incrementare significa aumentare di uno. Decrementare significa diminuire di uno.
p. Incrementare significa aumentare solo di uno. In un'operazione ADD, l'addendo è limitato dal byte o lunghezza di parola; non è limitato all'unità.
q. I dati in ingresso dell'istruzione IN da un dispositivo esterno nell'accumulatore. I dati in uscita dell'istruzione OUT dall'accumulatore ad un dispositivo esterno.
r. L'istruzione ADC è un'istruzione ADD nella quale vengono addizionati anche i contenuti del flag di carry.
s. Il byte che viene trasferito in un'istruzione MVI è contenuto all'interno del programma come il secondo byte dell'istruzione. Il byte che viene trasferito in un'istruzione MOV è originariamente presente in un registro o in una specifica locazione di memoria.
t. L'istruzione MVI trasferisce un byte del programma ad un registro. L'istruzione LXI trasferisce una coppia di byte del programma ad una coppia di registri.
u. L'istruzione EI abilita il flag di interrupt e permette che il chip 8080A venga interrotto. L'istruzione DI disabilita il flag di interrupt e impedisce che il chip 8080A venga interrotto.
v. Entrambe le istruzioni azzerano l'accumulatore e il flag di carry.
w. Si riferiscono entrambi allo stato logico del flag di carry, ma il carry si riferisce allo stato del flag dopo un'operazione di addizione, mentre il carry negativo si riferisce al flag dopo un'operazione di sottrazione.
x. Il codice macchina è rappresentato da cifre binarie, ottali, esadecimali. Il codice mnemonico è più semplice da ricordare, ma deve essere convertito in codice macchina prima di essere eseguito dal microcalcolatore.
y. La coppia di registri H funge da indirizzo del pointer per tutte le istruzioni che si riferiscono direttamente alla locazione di memoria M. Benchè la coppia di registri B possa fungere da indirizzo di memoria, vi sono molte istruzioni ad essa associate quando viene usata come indirizzo del pointer. ADD M, SUB M, INR M, DCR M, XRA M, ORA M, CMP M, ecc. sono alcune delle istruzioni che impiegano la coppia di registri H come indirizzo del pointer.
z. Il registro istruzioni memorizza il codice di operazione a 8 bit in un chip 8080A. Il decodificatore di istruzioni decodifica questa quantità di 8 bit in una serie di azioni.

intel

MICROCOMPUTER USER'S LIBRARY SUBMITTAL FORM

☐ 4004 ☐ 4040 ☐ 8008 ☐ 8080 ☐ 3000

(use additional sheets if necessary)

Program Title

Function

Required Hardware

Required Software

Input Parameters

Output Results

Registers Modified:	Assembler/Compiler Used:
RAM Required:	Programmer:
ROM Required:	Company:
Maximum Subroutine Nesting Level:	Address:

98-034C

INSTRUCTIONS FOR PROGRAM SUBMITTAL TO MCS USER'S LIBRARY

1. Complete Submittal Form as follows: (Please print or type)
   a. Processor (check appropriate box)
   b. Program title: Name or brief description of program function
   c. Function: Detailed description of operations performed by the program
   d. Required hardware:
      For example: TTY on port 0 and 1
      Interrupt circuitry
      I/O Interface
      Machine line and configuration for cross products
   e. Required software:
      For example: TTY routine
      Floating point package
      Support software required for cross products
   f. Input parameters: Description of register values, memory areas or values accepted from input ports
   g. Output results: Values to be expected in registers, memory areas or on output ports
   h. Program details (for resident products only)
      1. Registers modified
      2. RAM required (bytes)
      3. ROM required (bytes)
      4. Maximum subroutine nesting level
   i. Assembler/Compiler Used:
      For example: PL/M
      Intellec 8 Macro Assembler
      IBM 370 Fortran IV
   j. Programmer, company and address

2. A source listing of the program must be included. This should be the output listing of a compile or assembly, Extra information such as symbol table or code dumps is not necessary.

3. A test program which assures the validity of the contributed program must be included. This is for the user's verification after he has transcribed and assembled the program in question.

4. A source paper tape of the contributed program is required. This insures that a clear, original copy of the program is available to photo-copy for publication in a User's Library update publication.

Send completed documentation to:

Intel Corporation
User's Library
Microcomputer Systems
3065 Bowers Avenue
Santa Clara, California 95051

CAPITOLO 19

LE TECNICHE DI BUS DATI NELL'USO DI DISPOSITIVI THREE-STATE

INTRODUZIONE

Un bus è un insieme di linee di collegamento sulle quali vengono trasferite le informazioni digitali, da una delle molte sorgenti ad una delle molte destinazioni. L'obiettivo fondamentale di un bus è minimizzare il numero di interconnessioni richieste per trasferire le informazioni fra un dispositivo digitale e l'altro. In questo capitolo, descriveremo le tecniche di bus three-state, tecnica che viene attualmente usata nei chip e nei sistemi a microprocessor.

OBIETTIVI

Al termine di questo capitolo, sarete in grado di:

- Dare la definizione di "bus" e del relativo verbo (to bus).
- Descrivere le caratteristiche di un buffer three-state, compresi gli ingressi dei dati e di abilitazione/disabilitazione, nonchè l'uscita three-state.
- Scrivere una tabella della verità per un dispositivo three-state.
- Fornire uno o due esempi di semplici sistemi di bus.
- Fare un elenco di cinque-dieci chip a three-state messi a disposizione dalla National Semiconductor Corporation.

COSA È UN BUS?

Un *bus* digitale è un canale sul quale vengono trasferite le informazioni digitali, da una delle molte sorgenti verso una delle molte destinazioni. Può avvenire solo un trasferimento di informazioni per volta. Mentre tale trasferimento è in corso, tutte le altre sorgenti che sono legate al bus devono essere disabilitate. Il verbo *"to bus"*, significa fare un'interconnessione fra molti dispositivi digitali, che ricevono o trasmettono informazioni digitali, per mezzo di un insieme di canali a conduzione comune, chiamati bus, sui quali vengono trasferite tutte le informazioni digitali fra tali dispositivi.

Lo scopo fondamentale di un bus è miniminizzare il numero di interconnessioni richieste per trasferire le informazioni fra un dispositivo digitale e l'altro. I bus sono presenti all'interno di circuiti integrati, ad esempio il bus di dati interno al chip 8080A; fra un circuito integrato e l'altro, ad esempio i bus dati bidirezionali, bus d'indirizzo e di controllo presenti in un microcomputer 8080A; e fra i sistemi e gli strumenti digitali, ad esempio l'interface bus della Hewlett-Packard che è ora un'interfaccia standard fra gli strumenti digitali.

Sebbene non sia molto discusso nei libri di testo sull'elettronica digitale, il concetto di bus è probabilmente uno dei più importanti concetti dell'elettronica digitale. Senza la possibilità di condividere i canali di informazione, la maggior parte dei dispositivi digitali richiederebbe probabilmente un numero di connessioni di fili tre o quattro volte maggiore di quello attuale. Le piastre di circuito stampato per microcomputer e minicomputer sarebbero notevolmente più complesse..... e costose.

BUSSING THREE-STATE

In un sistema di bus, il gate ideale dovrebbe avere due stati di uscita digitali (livello logico 0 e livello logico 1) ed un terzo stato non collegato o isolato. Questo caso può essere visto facilmente per mezzo della seguente tabella della verità:

Dati in ingresso	Segnale di gating	Uscita
0	abilitare	0
1	abilitare	1
0	disabilitare	Scollegata dal bus
1	disabilitata	Scollegata dal bus

In altre parole, il terzo stato è una condizione nella quale il gate è "scollegato" dal bus e da questo specifico gate non appare nessun dato in ingresso sul bus.

La soluzione portata avanti dalla National Semiconductor Corporation è l'uscita *TRI-STATE®. È opportuno citare dal loro catalogo, "Circuiti Integrati Digitali", la descrizione del concetto di TRI-STATE:

Caratteristiche
- Serie 54/74 TTL compatibile
- Ad una linea di bus comune si possono collegare fino a 128 buffer
- Ritardo di propagazione di 12 ns
- Capacità di pilotaggio superiore
- Controllo indipendente di ogni buffer

* Nome dato dalla National Semiconductor ai dispositivi THREE-STATE

"La concezione TRI-STATE permette alle uscite di essere unite insieme e poi collegate ad una linea di bus comune. Le normali uscite TTL non possono essere collegate insieme in quanto in uscita sia in logica "1" che 0, presentano bassa impedenza e quindi un dispositivo richiàma corrente da un altro. Se comunque sia il transistor di uscita superiore che quello inferiore sono spenti su tutti i dispositivi collegati tranne uno, il dispositivo rimanente nel normale stato di bassa impedenza dovrà fornire o togliere dagli altri dispositivi solo una piccola quantità di corrente di perdita. . . ."

"Un tipico sistema di collegamento è mostrato nella figura . . . . Mentre è vero che in un sistema TTL si potrebbero usare i gate a collettore aperto per eseguire le funzioni logiche di questi elementi tri-state, non si raggiungerebbero però nè l'integrità della forma d'onda nè la velocità ottimale. La bassa impendenza di uscita dei dispositivi tri-state fornisce una buona capacità di pilotaggio e una rapida transizione dal livello logico "0" al livello logico "1", assicurando così sia l'integrità della velocità che della forma d'onda."

"È possibile collegare fino a 128 dispositivi ad una linea di bus comune ed avere ancora una capacità di pilotaggio adeguata per permettere fan-out dal bus."

"Un altro vantaggio di questi buffer è che nello stato di alta impedenza, i loro ingressi non presentano il normale caricamento sui dispositivi pilota. Questo è significativo quando si desidera trasmettere in entrambe le direzioni su di una linea comune."

Riassumendo quanto sopra detto, un dispositivo tri-state ha tre possibili stati di uscita: (1) Uno stato di logica "0", (2) Uno stato di logica "1", e (3) Uno stato di uscita ad alta impedenza che è in effetti disconnesso dalla linea del bus. Tutti i dispositivi a tre stati hanno un pin di entrata chiamato ingresso di *abilitazione/disabilitazione,* che permette ai dispositivi logici o di comportarsi normalmente o di sussistere nello stato di alta impedenza. Quando è abilitato, un dispositivo a tre stati si comporta come un normale dispositivo TTL; quando è disabilitato, si comporta come se, in effetti, non fosse collegato al circuito.

La figura 19-1 seguente mostra la tabella della verità di un tipico dispositivo a tre stati:

Dati in ingresso	Segnale gating	Dati in uscita
0	abilitare	0
1	abilitare	1
X	disabilitare	Alta impedenza

X = irrilevante

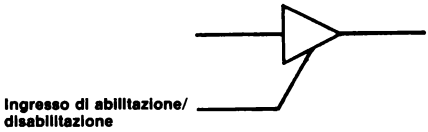

Figura 19-1. Schema di un buffer a TRI-STATE che è abilitato da un ingresso logico 1.

ESEMPI DI SEMPLICI SISTEMI BUS

La Figura 19-2 mostra un semplice sistema bus ad una linea e con quattro dispositivi che è basato sull'uso di un solo chip buffer three-state 74126. Consideriamo il circuito come un sistema bus dal momento che *le uscite dei gate da A a D sono collegate insieme.* Con chip TTL standard serie 7400, non è possibile realizzare questo, a meno che i chip abbiano speciali circuiti di uscita, o a *tre stati* o a *collettore aperto,* che permettano il "bussing".

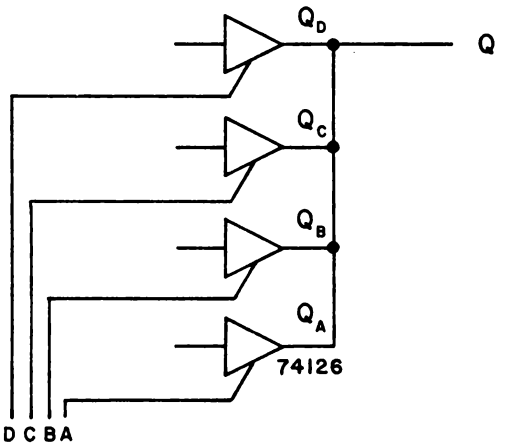

Figura 19 2. Un semplice bus ad una linea con quattro dispositivi basato sull'uso di quattro buffer a tre stati 74126.

Se supponiamo che i gate da A a D della figura 19-2 siano abilitati da un ingresso logico 1, il funzionamento del circuito dovrebbe essere chiaro. *Solo un gate del buffer può essere abilitato in qualunque momento; gli altri gate del buffer devono essere disabilitati.* Così, le informazioni digitali provenienti da un solo dei quattro buffer appaiono sul bus ad una sola linea in qualunque momento. Le informazioni degli altri tre buffer vengono bloccate dal momento che i buffer corrispondenti sono disabilitati. Al funzionamento di questo circuito si applica la seguente tabella della verità:

D	C	B	A	Uscita	Commento
0	0	0	1	Q_A	I buffer B,C,D sono "scollegati" dal bus
0	0	1	0	Q_B	I buffer A,C,D sono "scollegati" dal bus
0	1	0	0	Q_C	I buffer A,B,D sono "scollegati" dal bus
1	0	0	0	Q_D	I buffer A,B,C sono "scollegati" dal bus

È importante notare che *tutte le altre condizioni di ingresso sono considerate "illegali" per questo circuito, dato che esse permettono che informazioni provenienti da più di un buffer appaiano sul bus ad una sola linea. Inoltre, se tentate di implementare una qualunque di queste condizioni di ingresso "illegali", molto probabilmente farete bruciare il chip three-state!*

I tipici sistemi di bus consistono di bus a più linee, come mostra la Figura 19-3, piuttosto che di bus ad una linea. A parte il fatto che gli ingressi di gating abilitano o disabilitano quattro gate del buffer mostrato nella Figura 19-2. Per esempio, la tabella della verità è essenzialmente la stessa:

D	C	B	A	Uscita	Commento
0	0	0	1	Dispositivo A	I dispositivi B,C,D sono "scollegati" dal bus
0	0	1	0	Dispositivo B	I dispositivi A,C,D sono "scollegati" dal bus
0	1	0	0	Dispositivo C	I dispositivi A,B,D sono "scollegati" dal bus
1	0	0	0	Dispositivo D	I dispositivi A,B,C sono "scollegati" dal bus

Come nel caso precedente, tutte le altre condizioni di ingresso sono "illegali", dato che permettono che le informazioni provenienti da più di un dispositivo appaiano sul bus.

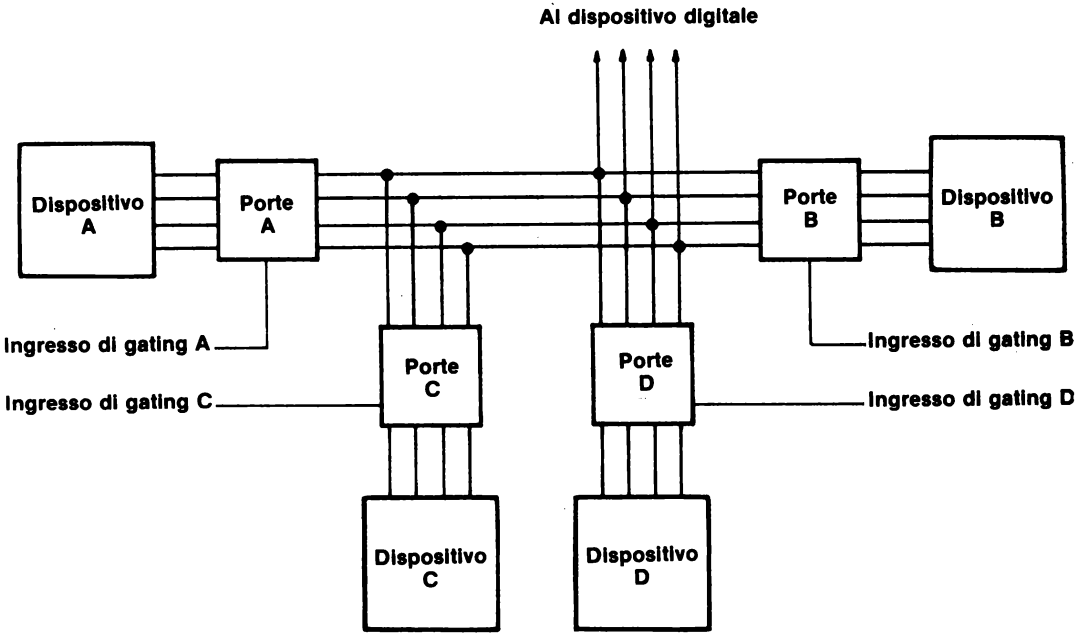

Figura 19-3. Un semplice sistema di bus a quattro linee con quattro dispositivi.

BUFFER THREE-STATE 74125

Un tipico buffer three-state 74125 contiene un ingresso di abilitazione/disabilitazione separato in aggiunta ai normali pin di ingresso e uscita,

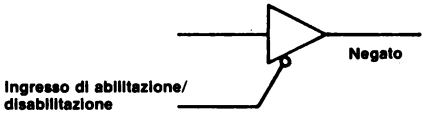

La figura seguente mostra la configurazione dei pin di un chip 74125, tratta dal "TTL Data Book for Design Engineers" della Texas Instruments:

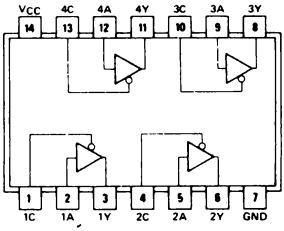

74125

8093

I quattro buffer indipendenti possono essere identificati come segue:

Primo buffer:	Ingresso 1A, uscita 1Y, e ingresso di abil./disab. 1C
Secondo buffer:	Ingresso 2A, uscita 2Y, e ingresso di abil./disab. 2C
Terzo buffer:	Ingresso 3A, uscita 3Y, e ingresso di abil./disab. 3C
Quarto buffer:	Ingresso 4A, uscita 4Y, e ingresso di abil./disab. 4C

Questi quattro buffer possono essere così rappresentati schematicamente

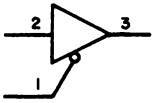

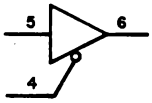

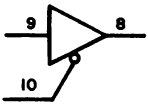

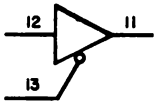

In base alla nostra esperienza, vi raccomandiamo l'uso di questo chip in alternativa al 74126. Quando un ingresso di abilitazione/disabilitazione non è collegato, il buffer corrispondente 74125 è disabilitato.

BUFFER THREE-STATE 74126

La configurazione dei pin per il buffer three-state 74126 è la seguente:

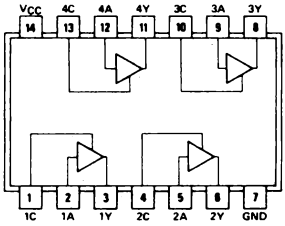

74126
8094

Gli ingressi di alimentazione sono ai pin 7 e 14, e ci sono quattro buffer indipendenti sul chip,

Primo buffer:	Ingresso 1A, uscita 1Y, e ingresso di abil./disab. 1C
Secondo buffer:	Ingresso 2A, uscita 2Y, e ingresso di abil./disab 2C
Terzo buffer:	Ingresso 3A, uscita 3Y, e ingresso di abil./disab. 3C
Quarto buffer:	Ingresso 4A, uscita 4Y, e ingresso di abil./disab. 4C

che possono essere rappresentati schematicamente come segue:

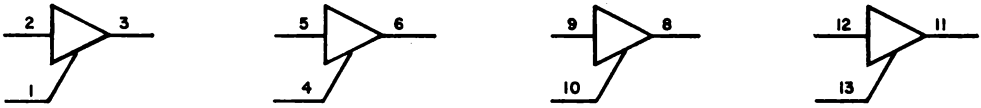

BUFFER THREE-STATE 8095

Il chip del buffer three-state 8095 contiene sei buffer che sono abilitati simultaneamente dall'uscita di un gate NOR a 2 ingressi. La tabella della verità e la configurazione dei pin sono:

Ingressi di DIS_1	abil./disab. DIS_2	Dati in ingresso	Uscita del buffer	
0	0	0	0	
0	0	1	1	
0	1	X	Alta impedenza	X=irrilevante
1	0	X	Alta impedenza	
1	1	X	Alta impedenza	

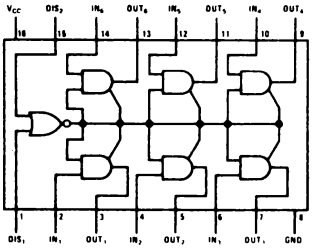

8095

Questo è un ottimo chip che viene usato di frequente nei circuiti di buffer d'ingresso dei microcomputer. Per esempio, un solo chip 8095 fa sì che sei linee d'ingresso separate vengano collegate al chip di un microprocessor 8080A attraverso il bus dati bidirezionale.

ALTRI DISPOSITIVI THREE-STATE

Attualmente, la tecnologia di bussing dominante, quella che viene usata nella maggior parte dei microprocessori, è a three-state. Una configurazione circuitale molto comune, che si trova all'interno dei microprocessori, è il latch/buffer three-state, che è mostrato nella Figura 19-4. Esso consiste di un latch tipo D 7475 e di un buffer di uscita three-state che richiede come ingresso di abilitazione uno stato logico 1. Ecco la tabella della verità:

Clock	Abilitazione	Condizioni di uscita
0	0	Latch dei dati precedenti; l'uscita a tre stati è disabilitata
0	1	Latch dei dati precedenti; questi ultimi vengono messi in uscita sul bus
1	0	Il latch segue l'ingresso dei dati; l'uscita a tre stati è disabilitata
1	1	Si comporta come un semplice buffer three-state

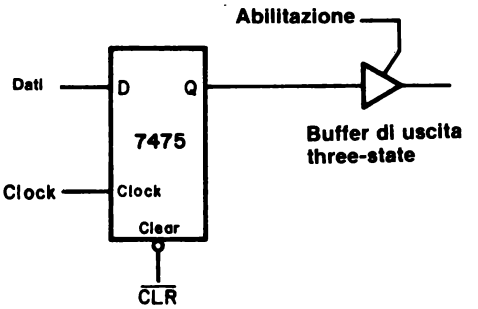

Figura 19-4. Circuito latch/buffer three-state che si trova comunemente all'interno dei microprocessori e dei chip di interfaccia associati con i sistemi a microcomputer.

Molti dei nuovi chip di interfaccia programmabili, come l'Intel Corporation 8251, 8253, 8255, 8257 e 8259 impiegano il circuito latch/buffer three-state nei registri interni programmabili a 8 bit.

Sebbene molti chip della serie 7400, compresi il 74125, 74126, 74200, abbiamo uscite three-state, la maggior parte dei dispositivi a tre stati sono messi a disposizione dalla National Semiconductor Corporation, con seconda sorgente la Texas Instruments ed altri. Vi diamo un elenco parziale dei dispositivi "Three-state" che sono disponibili. Da notare che TRI-STATE è un marchio di fabbrica registrato della National Semiconductor.

74200	Three-state 256-bit read/write memory
74251	Three-state 8-channel multiplexer
74284	Three-state 4-bit multiplier
74285	Three-state 4-bit multiplier
74365	Three-state hex buffer (simile al 8065)
8093	Three-state quad buffer (simile al 74125)
8094	Three-state quad buffer (simile al 74126)
8095	Three-state hex buffer
8096	Three-state hex inverter
8097	Three-sate hex buffer
8098	Three-state hex inverter
8123	Three-state quad 2-input multiplexer
8214	Three-state dual 4:1 multiplexer
8219	Three-state 16-line-to-1-line multiplexer
8230	Three-state demultiplexer
8542	Three-state quad I/O register
8544	Three-state quad switch debouncer
8551	Three-state quad D flip-flop
8552	Three-state decade counter/latch
8553	Three-state 8-bit latch
8554	Three-state binary counter/latch
8555	Three-state programmable decade counter
8556	Three-state programmable binary counter
8598	Three-state 256-bit read-only memory
8599	Three-state 64-bit read/write memory (simile al 74189)
8831	Three-state line driver
8832	Three-state line driver
8833	Three-state quad transceiver
8834	Three-state quad transceiver
8835	Three-state quad transceiver
8875	Three-state 4-bit multiplier

INTRODUZIONE AGLI ESPERIMENTI

I seguenti esperimenti dimostrano l'uso delle tecniche di bussing three-state e dei buffer three-state.

Esperimento N.	Commento
1	Dimostrare il funzionamento di un solo buffer 74125 con uscita three-state.
2	Dimostrare come creare un sistema di bus ad una linea con quattro sorgenti usando un solo buffer three-state 74125.
3	Dimostrare come creare un bus a quattro linee con due sorgenti usando due buffer three-state 74126. Le sorgenti delle informazioni digitali sono un contatore a decade 7490 e un contatore binario 7493.
4	Dimostrare il funzionamento di un semplice circuito latch/buffer che è basato su di un latch tipo D 7475 e su un buffer three-state 74125. Questo tipo di circuito ad un bit è largamente usato nei registri all'interno dei microprocessori tipo l'8080A.

ESPERIMENTO N. 1

Scopo

Lo scopo di questo esperimento è di mostrare il funzionamento di un singolo buffer di bus 74125 con uscita three-state.

Configurazione dei pin del circuito integrato

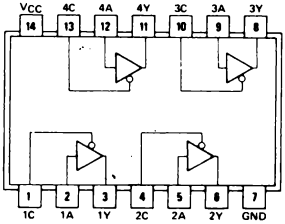

74125

8093

Schema del circuito

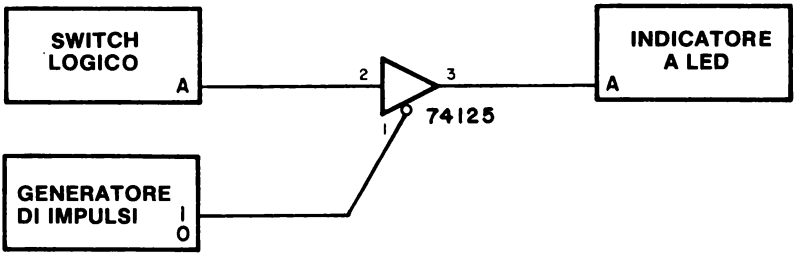

Passo 1
Realizzate il circuito mostrato nella figura. Il chip 74125 contiene quattro buffer di bus indipendenti. Userete solo uno di questi buffer.

Passo 2
Posizionate lo switch logico A su uno stato logico 1. Alimentate il breadboard. L'indicatore a LED è acceso o spento?

L'indicatore a LED è spento, il che indica che il buffer è disabilitato o è saltato.

Passo 3
Ora premete il tasto del generatore di impulsi. L'indicatore a LED si accende?

Si. Il buffer è ora abilitato con uno stato logico 0.

Passo 4
Con il generatore di impulsi premuto, variate lo switch logico fra i livelli logici 1 e 0. Che cosa osservate sull'indicatore a LED?

L'indicatore a LED indica lo stato dello switch logico fino a che il buffer è abilitato.

Passo 5
La seguente tabella della verità è quella corretta per il funzionamento del buffer 74125? Se non lo è, scrivete la tabella della verità giusta.

A	Generatore di impulsi	Indicatore a LED
0	0	0
0	1	0
1	0	0
1	1	1

No, la tabella non è corretta. La tabella della verità corretta è:

A	Generatore di impulsi	Indicatore a LED
0	0	0
0	1	0
1	0	1
1	1	0

ESPERIMENTO N. 2

Scopo

Lo scopo di questo esperimento è attuare il bussing di quattro diverse sorgenti di dati su di un bus ad una sola linea.

Configurazioni dei pin dei circuiti integrati

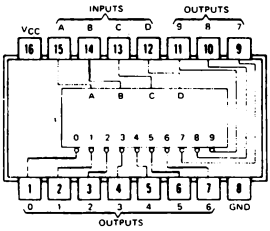

7442

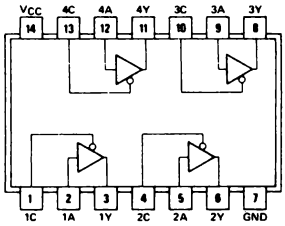

74125

8093

Schema del circuito

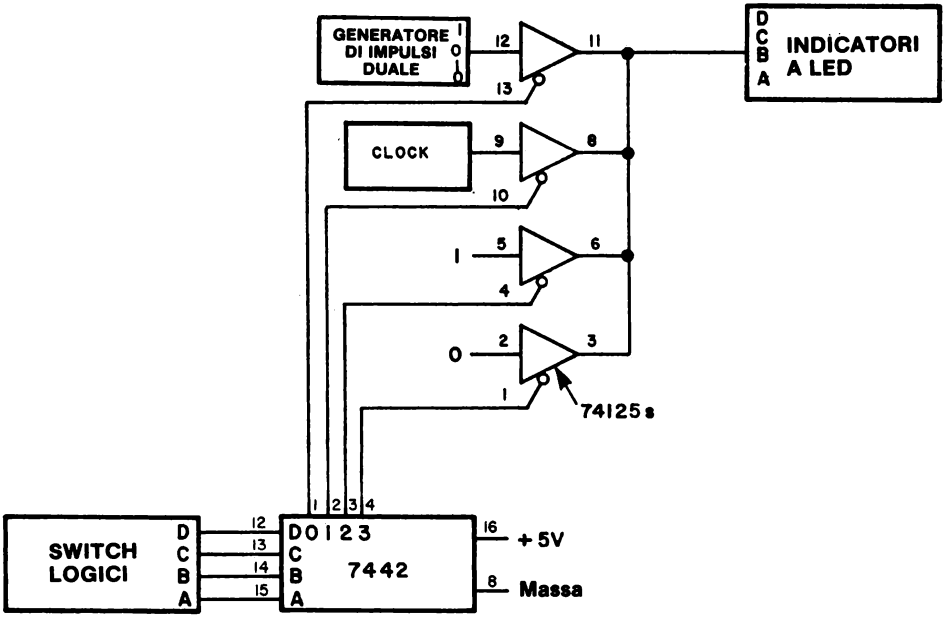

Passo 1
Cablate il circuito mostrato nella figura. Qual'è lo scopo del decodificatore 7442?

Lo scopo del chip 7442 nel circuito è quello di abilitare solo un buffer alla volta.

Passo 2
Selezionate a turno i canali di uscita 0, 1, 2 e 3 del decodificatore 7442 e scrivete come si presenta l'uscita dell'indicatore a LED nei singoli casi.

Abbiamo osservato i seguenti risultati:

Canale	Uscita dell'indicatore a LED
0	Uscita del generatore di impulsi
1	Uscita del clock
2	1 (indicatore acceso)
3	0 (indicatore spento)

Passo 3
Che cosa succede quando scegliete i canali da 4 a 9 sul chip 7442? Non osservate nessuna uscita dell'indicatore a LED?

Osserviamo che l'uscita dell'indicatore a LED è rimasta a livello logico 0. Il motivo è che tutti i buffer 74125 sono disabilitati.

Ricordatevi che in qualunque sistema di bus three-state, un solo ingresso dati del bus deve essere abilitato in qualunque momento. In questo esperimento, il decodificatore 7442 assicura che solo un buffer 74125 alla volta venga abilitato. L'uso, a questo scopo, di decodificatori, è comune nei sistemi di bus three-state.

ESPERIMENTO N. 3

Scopo
Lo scopo di questo esperimento è attuare il bussing di due dispositivi digitali diversi, un contatore 7490 e un contatore 7493, su di un solo display a LED a sette segmenti usando una coppia di buffer di bus 74126.

Configurazioni dei pin dei circuiti integrati

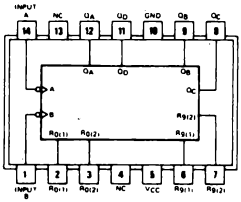

7490

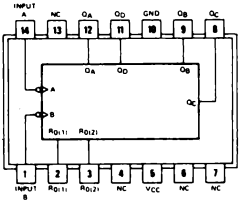

7493

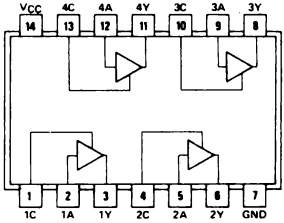

74126
8094

Passo 1
Studiate attentamente lo schema del circuito. Osservate che sono necessari due buffer 74126. Gli ingressi di abilitazione/disabilitazione di ogni chip sono uniti o all'uscita "0" o all'uscita "1" su di un solo generatore di impulsi. Perché viene usato solo un generatore di impulsi?

Per assicurare il fatto che in qualunque momento un solo dispositivo di ingresso venga abilitato.

Passo 2
Cablate il circuito e poi alimentate il breaboard. Quale contatore viene alimentato, il contatore a decade 7490 o il contatore binario 7493?

È abilitato il contatore a decade 7490, dato che è necessario un ingresso di abilitazione di livello logico 1 per abilitare i buffer 74126.

Schema del circuito

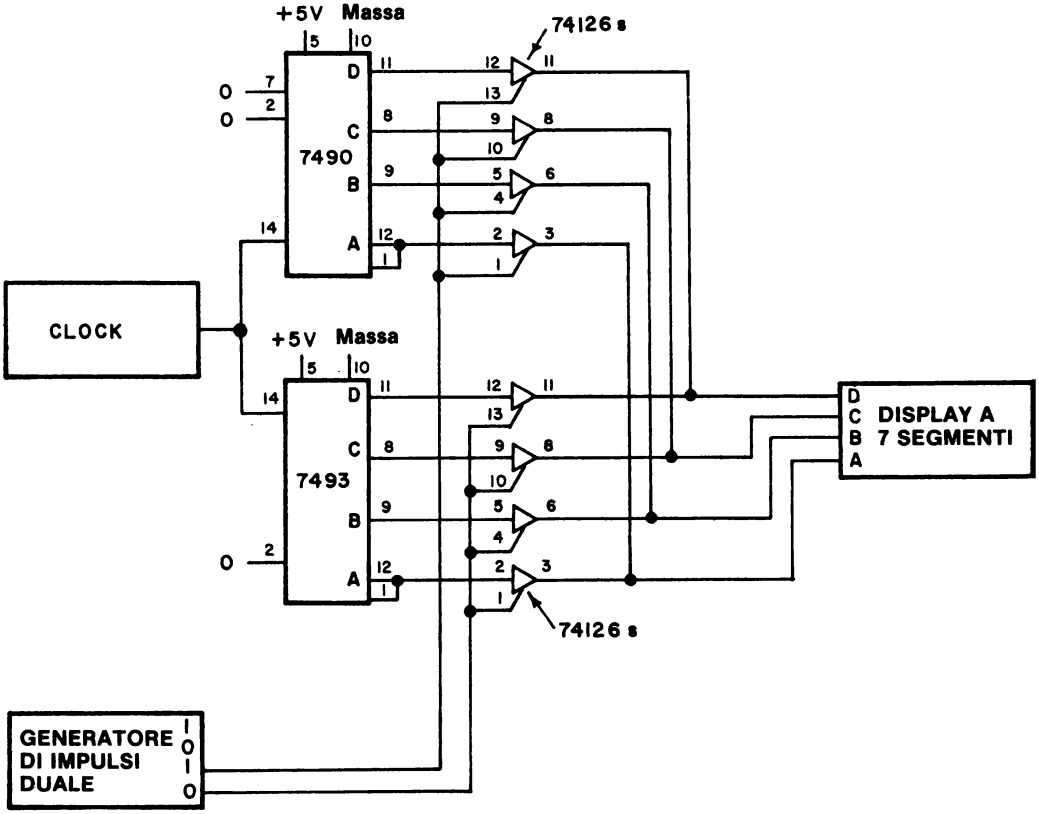

Passo 3
Premete il tasto del generatore di impulsi. Quale contatore viene ora abilitato?

Il contatore binario 7493. Nel suddetto circuito, esiste la possibilità che tutti e due i contatori possano venire abilitati simultaneamente?

No.

ESPERIMENTO N. 4

Scopo
Lo scopo di questo esperimento è provare un semplice circuito latch/buffer basato su di un latch 7475D e su di un buffer three-state 74125.

Configurazioni dei pin dei circuiti integrati

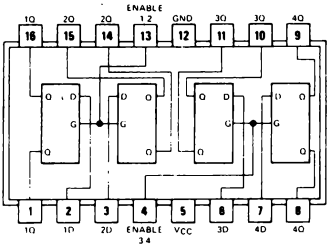

7475

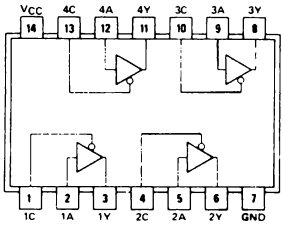

74125
8093

Schema del circuito

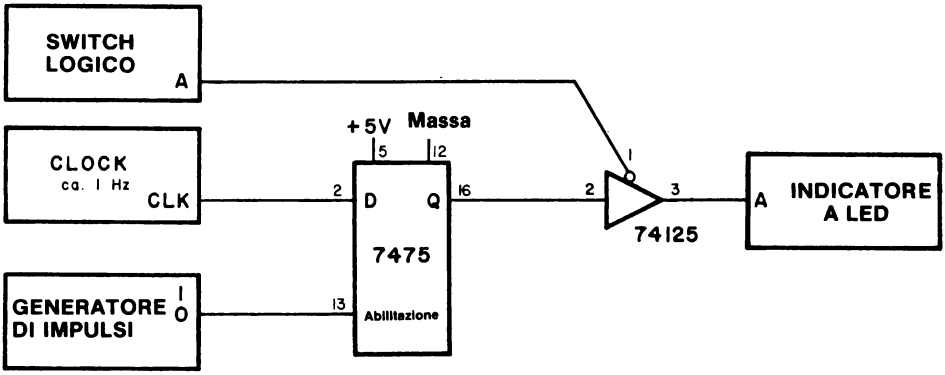

Passo 1
Cablate il circuito mostrato nella figura. Sistemate l'uscita clock in maniera che la frequenza di clock sia approssimativamente di 1 Hz.

Scopo 2
La tabella della verità per l'operazione del circuito può essere riassunta nel modo seguente:

Abilitazione 7475	Disabilitazione 74125	D	Uscita del buffer three-state
0	0	0	D precedentemente sottoposto a latch
0	0	1	D precedentemente sottoposto a latch
1	0	0	0
1	0	1	1
0	1	X	Stato di alta impedenza
1	1	X	Stato di alta impedenza

X= irrilevante

Quale stato logico disabilita il buffer 74125?

Uno stato logico 1.

Passo 3
Abilitate sia il latch 7475 che il buffer 74125. Che cosa osservate sull'indicatore a LED?

Una serie di impulsi di clock che appaiono ad una cadenza di circa 1 Hz.

Passo 4
Ora disabiliatte il buffer 74125. Che cosa succede all'uscita dell'indicatore a LED

Si presenta uno stato logico 0. L'uscita del buffer 74125 è ora nel suo stato di alta impedenza.

Passo 5
Abilitate il buffer 74125, ma questa volta abilitate o disabilitate il latch 7475. È possibile effettuare un latch dell'ingresso dati dello stato logico 0 o stato logico 1 a D(pin 2)?

Sì, è possibile operare con il latch 7475 indipendentemente dal buffer 74125.

DOMANDE RIEPILOGATIVE

Le domande seguenti vi aiuteranno a fare un riepilogo dei dispositivi a three-state e delle tecniche di bussing three-state.

1. Che cosa è un bus digitale e perché viene usato?

2. In quali tipi di dispositivi digitali potete trovare un bus?
   Fate un elenco di almeno tre di questi dispositivi.

3. Scrivete una tabella della verità per un semplice dispositivo three-state.

4. Perché un latch/buffer three-state è un circuito tanto utile?

5. Fate un elenco di diversi tipi di dispositivi digitali, ad esempio gate, latch, ecc. che sono messi a disposizione dalla National Semiconductor Corporation con uscite three-state.

6. Che cosa succede in un sistema di bus three-state quando due o più sorgenti di dati del bus vengono abilitate simultaneamente?

RISPOSTE

1. Un bus digitale è un insieme di linee di collegamento sulle quali sono trasferite le informazioni digitali. Può avere luogo solo un trasferimento di informazioni alla volta. Mentre tale trasferimento ha luogo, tutte le altre sorgenti legate al bus devono essere disabilitate. Lo scopo fondamentale di un bus è minimizzare il numero di interconnessioni richieste per trasferire le informazioni fra un dispositivo digitale e l'altro.

2. I bus si trovano: (a) all'interno di circuiti integrati quali quello del microprocessor 8080A e delle interfacce programmabili 8251, 8253, 8257, 8259; (b) sulle piastre di circuito stampato che contengono collegamenti di circuiti integrati fra i quali l'informazione deve essere sottoposta a bussing; e (c) negli strumenti digitali, quali minicomputer, microcomputer, frequenzimetri, voltmetri digitali, e simili.

3.

Dati in ingresso	Segnale gating	Dati in uscita	
0	Abilitazione	0	
1	Abilitazione	1	
X	Disabilitazione	Alta impedenza	X=irrilevante

4. Un circuito di questo tipo può funzionare in molti modi diversi: (a) come un latch che memorizza i dati in ingresso ma non li mette in uscita sul bus; (b) come un semplice buffer three-state che non effettua un latch sui dati in ingresso; e (c) come un latch che memorizza i dati in ingresso e li mette in uscita su di un bus.

5. Buffer, latch, contatore, invertitore, multiplexer, memoria di lettura/scrittura, memoria di sola lettura, ricetrasmettitore, demultiplexer, contatore/latch, flip-flop e moltiplicatore.

6. Avvengono due cose: (a) il ricevitore dell'informazione si confonde, poiché non può interpretare l'informazione del bus, e (b) i buffer three-state possono bruciare.

CAPITOLO 20

INTRODUZIONE ALLE TECNICHE DI I/O TRAMITE L'ACCUMULATORE

INTRODUZIONE

L'obiettivo di un'operazione I/O (input/output) in un microcomputer è trasferire i dati fra un dispositivo di I/O e uno dei registri interni al chip 8080A. Nell'I/O dell'accumulatore, sono usate le istruzioni IN e OUT, ed il trasferimento dei dati avviene fra l'accumulatore e il dispositivo di I/O. In questo capitolo, imparerete come scrivere semplici programmi di I/O e come cablare semplici circuiti di interfaccia che, lavorando insieme, vi permettono di trasferire i dati di I/O da e verso il chip 8080A.

OBIETTIVI

Al termine di questo capitolo, sarete in grado di:

- Stabilire l'obiettivo di un'operazione di I/O di un microcomputer.
- Distinguere fra I/O dell'accumulatore e I/O di memoria nei microcomputer 8080A.
- Delineare molti semplici circuiti di latch che sono utili per l'uscita dell'accumulatore in un microcomputer basato sull'8080A.
- Delineare uno o due semplici circuiti buffer three-state che sono utili per l'ingresso dei dati nell'accumulatore in un microcomputer basato sull'8080A.
- Spiegare il significato della capacità di pilotaggio in uscita nei circuiti di uscita dei microcomputer.
- Spiegare come vengono usati gli impulsi di selezione dispositivo per ottenere l'I/O dell'accumulatore.
- Riassumere le istruzioni di uscita dell'accumulatore nel set di istruzioni 8080A.
- Realizzare un semplice circuito di uscita da un microcomputer.
- Realizzare un semplice circuito di ingresso in un microcomputer.

CHE COSA È "INPUT/OUTPUT" (INGRESSO/USCITA)?

Quando usiamo il termine *"input/output"* o *I/O,* solitamente intendiamo dire che uno o più byte di dati vengono trasferiti fra un dispositivo di I/O (Vedi Capitolo 16) e il microprocessor. I concetti importanti associati con questo trasferimento di dati sono riassunti nelle Figure da 20-1 a 20-3.

L'obiettivo di un'operazione di I/O di un microcomputer basato sull'8080A è trasferire i dati fra un dispositivo di I/O e uno dei registri interni al chip 8080A. Come mostra la Figura 20-1, i registri disponibili comprendono l'accumulatore e i registri universali B,C,D,E,H,L. Non è possibile caricare o lo stack pointer o i registri del contatore di programma direttamente da un dispositivo di I/O esterno. Se si usano le istruzioni di I/O IN e OUT (Vedi capitolo 17), il trasferimento dei dati avviene fra il dispositivo di I/O esterno e l'accumulatore interno al chip 8080A. Questo tipo di operazione di I/O è chiamata *I/O isolated* dalla Intel Corporation, e *I/O dell'accumulatore* dagli altri. Se vengono usate le istruzioni di riferimento alla memoria, quali MOV M,r o MOV r,M, il trasferimento dei dati avviene fra il dispositivo di I/O esterno e *uno qualunque dei registri universali.* Questo secondo tipo di operazione di I/O è chiamata *I/O di memoria.*

Tutti gli I/O di un microcomputer avvengono a otto bit alla volta sul bus dati bidirezionali dell'8080A. Come mostra la Figura 20-2, l'unico canale sul quale i dati possono essere trasferiti nel chip 8080A, è il bus dati bidirezionale, da D0 a D7, che è un bus three-state a 8 bit.

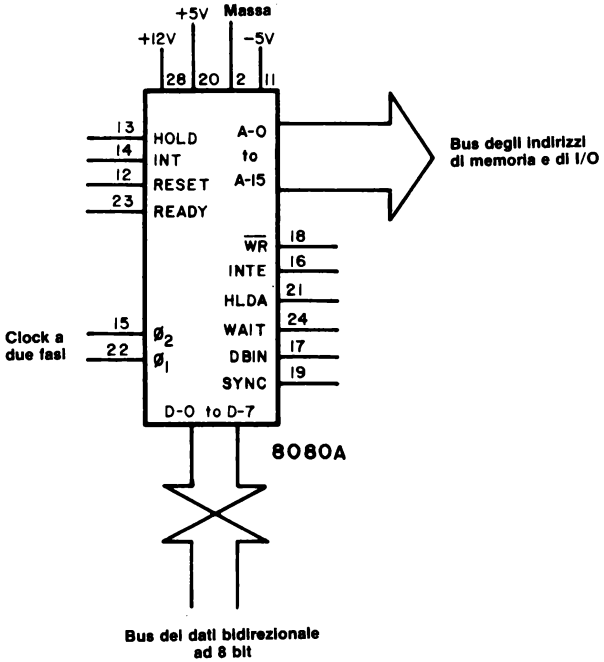

Figura 20-2. Schema a blocchi del chip 8080A. I soli pin bidirezionali del chip sono quelli associati con il bus di dati bidirezionale a 8 bit, da D0 a D7.

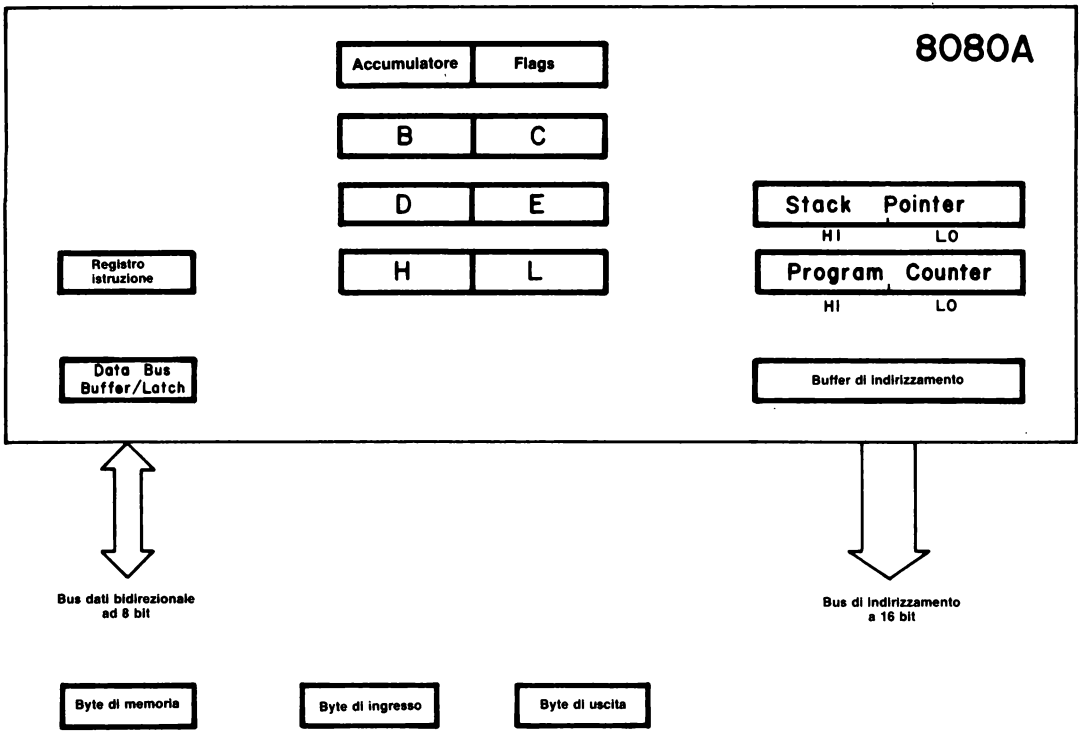

Figura 20-1A. Schema dell'architettura dei registri all'interno del chip 8080A. Il trasferimerimento dei dati fra un dispositivo di I/O e il chip 8080A avviene fra i sette registri interni A,B,C,D,E,H,L, e il dispositivo esterno di I/O. Tutti i trasferimenti di dati avvengono sul bus dati bidirezionale a 8 bit.

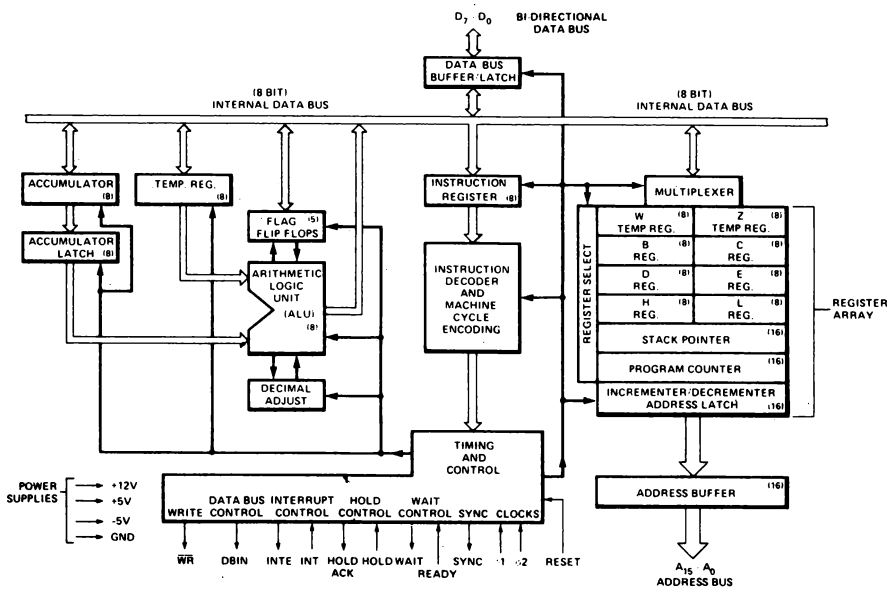

Figura 20-1B. Schema più dettagliato dell'architettura dei registri all'interno del chip 8080A. Si possono qui vedere più chiaramente le caratteristiche del bus dati interno a 8 bit.

Sono necessari impulsi di sincronizzazione per controllare tutti i trasferimenti di dati da e verso il chip 8080A. Per l'I/O dell'accumulatore, essi vengono chiamati *impulsi di selezione dispositivo* (Vedi capitolo 17), mentre per l'I/O di memoria sono chiamati *impulsi di selezione indirizzo.* Nell'I/O dell'accumulatore, le due istruzioni IN e OUT vi permettono di selezionare e sincronizzare l'operazione di 256 "dispositivi" di ingresso diversi e 256 diversi "dispositivi" di uscita, come mostra la Fig. 20-3. Per un microcomputer basato sull'8080A, tali impulsi hanno la durata di circa un periodo di clock e possono essere impulsi positivi o negativi, a seconda dello schema di decodificazione usato. Tipicamente, tali impulsi sono generati come impulsi di selezione dispositivo negativi da un chip di decodificazione (Vedi Capitolo 17) e devono essere invertiti se vengono richiesti impulsi di selezione dispositivo positivi.

Il punto di riferimento per i termini "input" e "output" è il chip. I dati di uscita dal chip 8080A verso un dispositivo di uscita ("output"), e i dati in ingresso da un dispositivo d'ingresso ("input"). Questo è valido per tutti i casi.

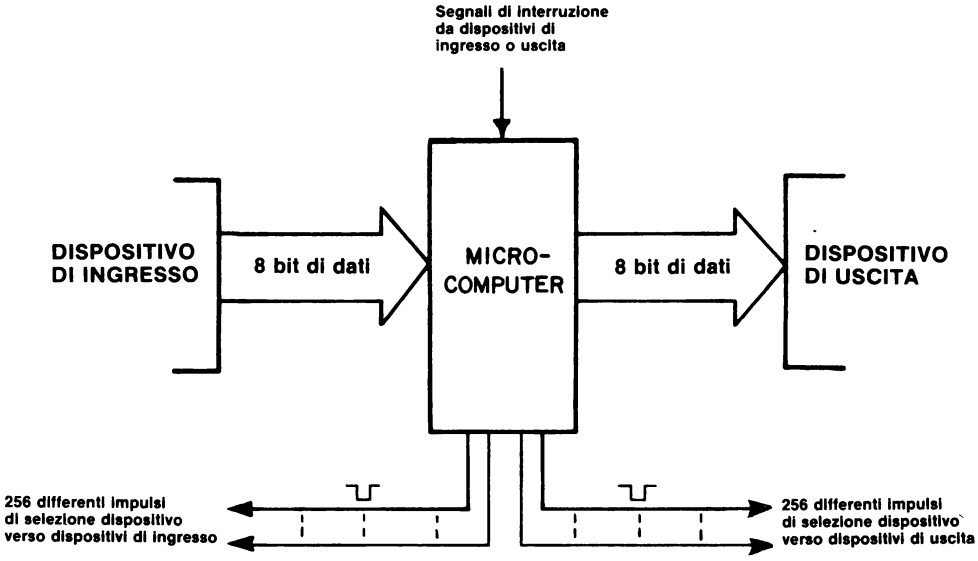

Figura 20-3. Schema che illustra il ruolo degli impulsi di selezione dispositivo nell'I/O dell'accumulatore.

USCITA DEL MICROCOMPUTER

La tecnica di base che si usa per mettere i dati in uscita dall'accumulatore verso un dispositivo di uscita è molto semplice: *si genera, per mezzo del software e dell'hardware, un solo impulso di selezione dispositivo di uscita e lo si usa per abilitare un chip latch nell'istante in cui i dati dell'accumulatore appaiono sul bus di dati bidirezionale.*

Il chip 8080A è responsabile di tutto il processo di sincronizzazione. Il chip di latch ha un ruolo passivo nel trasferimento dei dati ed esegue un latch sui dati stessi solo quando un impulso di selezione dispositivo gli dà un'istruzione del genere. A seconda del tipo di chip latch usato, è impiegato un impulso di selezione positivo o negativo per eseguire un latch sui dati. Richiamatevi all'Esperimento N.4 del capitolo 17, nel quale avete usato un chip decodificatore 74154 per generare sedici diversi impulsi di selezione dispositivo negativi. (Figura 20-4).

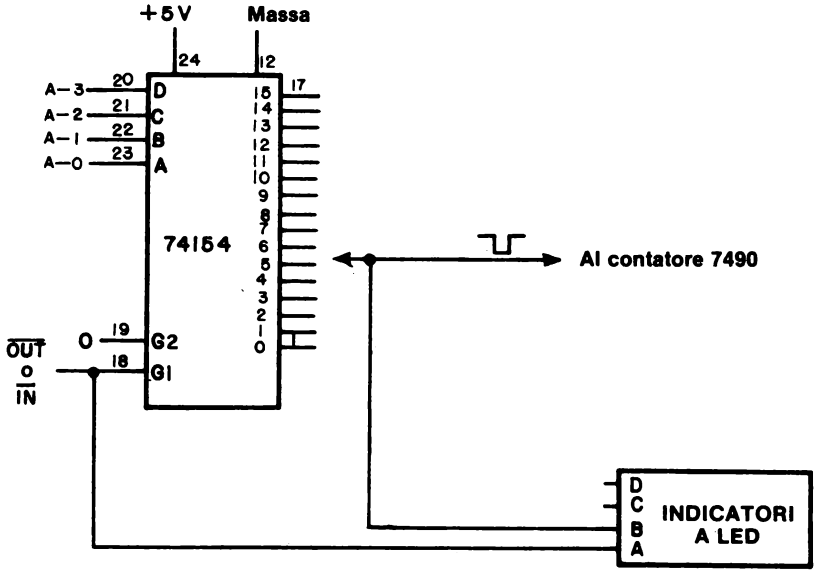

Figura 20-4. Schema del circuito che indica l'uso di un chip decodificatore 74154 per generare sedici diversi impulsi di selezione dispositivo negativi.

Sono questi impulsi che vengono usati, o direttamente o con l'inversione, per eseguire un latch dei dati del microcomputer in chip quali l'8212, 74100, 7475, 74198, 74175, o 74193.

ALCUNI CIRCUITI DI LATCH DI USCITA

I tipici circuiti di uscita del microcomputer comprendono quelli basati sul chip 8212 (Figure 20-5 e 20-6);

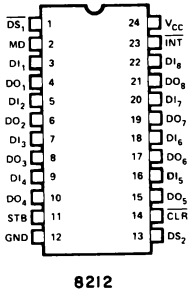

Figura 20-5. Configurazione dei pin del latch/buffer a 8 bit 8212.

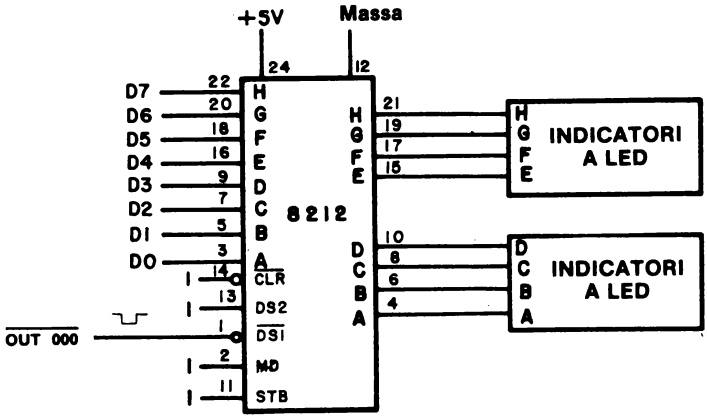

Figura 20-6. Schema di un circuito in cui un chip 8212 funge da latch di uscita.

Il latch tipo D a otto bit 74100 (Figure 20-7 e 20-8); una coppia di latch tipo 7475D (Figure 20-9 e 20-10); il registro a scorrimento a otto bit 74198 e il latch a otto bit 74175, entrambi i quali sono dispositivi positive edge triggered (Figure 20-11 e 20-12) e una coppia di contatori up/down 74193 (Figure 20-13 e 20-14).

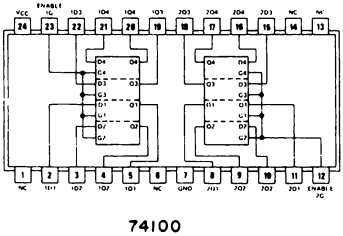

Figura 20-7. Configurazione dei pin del latch tipo D a otto bit 74100.

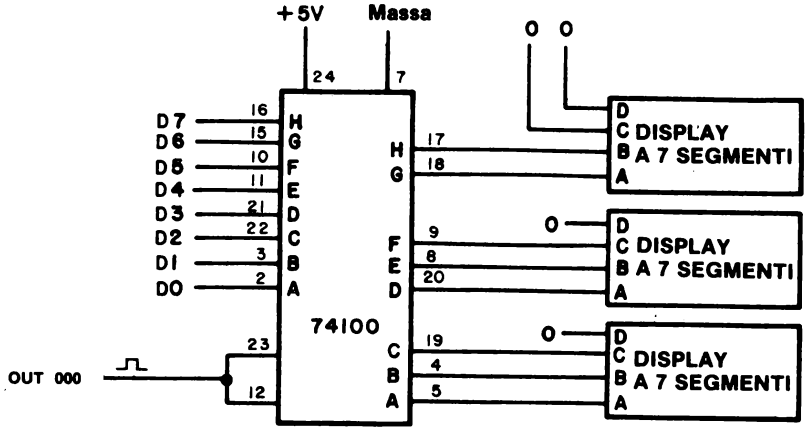

Figura 20-8. Circuito di latch di uscita dal microcomputer basato sull'uso di un latch tipo D 74100. L'uscita è fornita come una parola ottale a tre cifre.

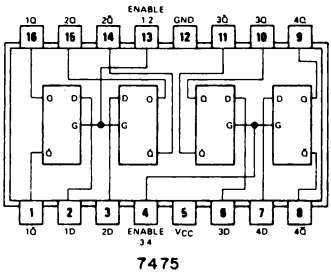

Figura 20-9. Configurazione dei pin del latch tipo D a quattro bit 7475.

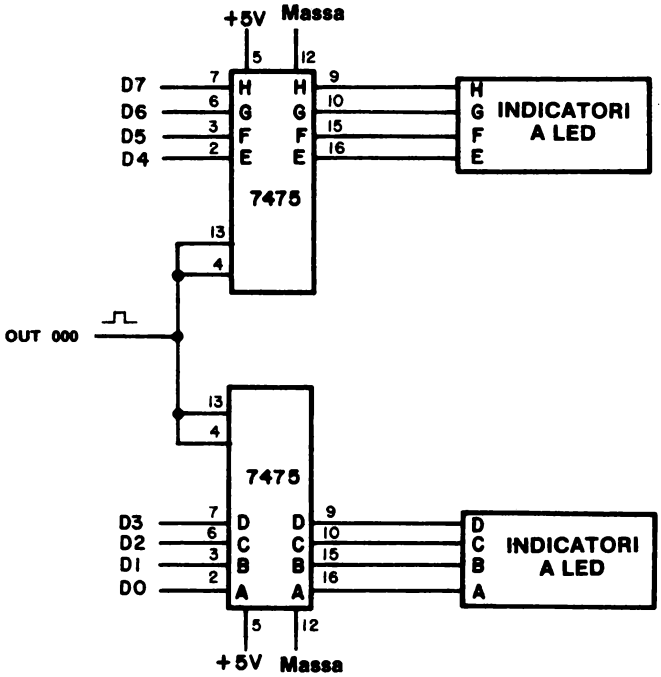

Figura 20-10. Circuito di latch di uscita dal microcomputer basato sull'uso di una coppia di latch tipo D a quattro bit 7475.

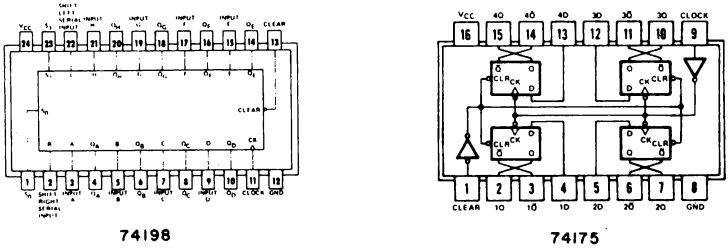

Figura 20-11. Configurazioni dei pin del registro a scorrimento a otto bit 74198 e del latch a quattro bit 74175. Entrambi i chip contengono flip-flop positive edge triggered del tipo 7474.

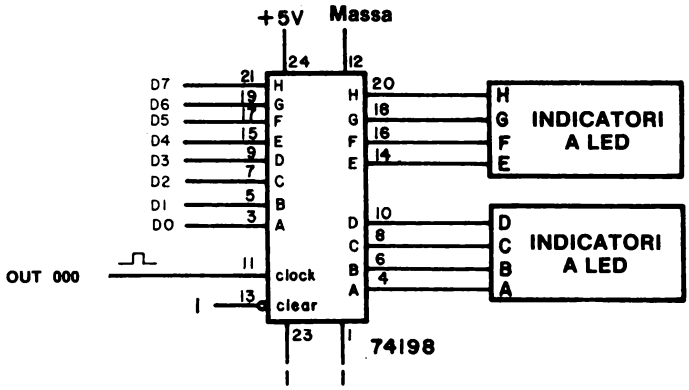

Figura 20-12. Circuito di latch di uscita dal microcomputer, basato sull'uso di un registro a scorrimento a otto bit 74198.

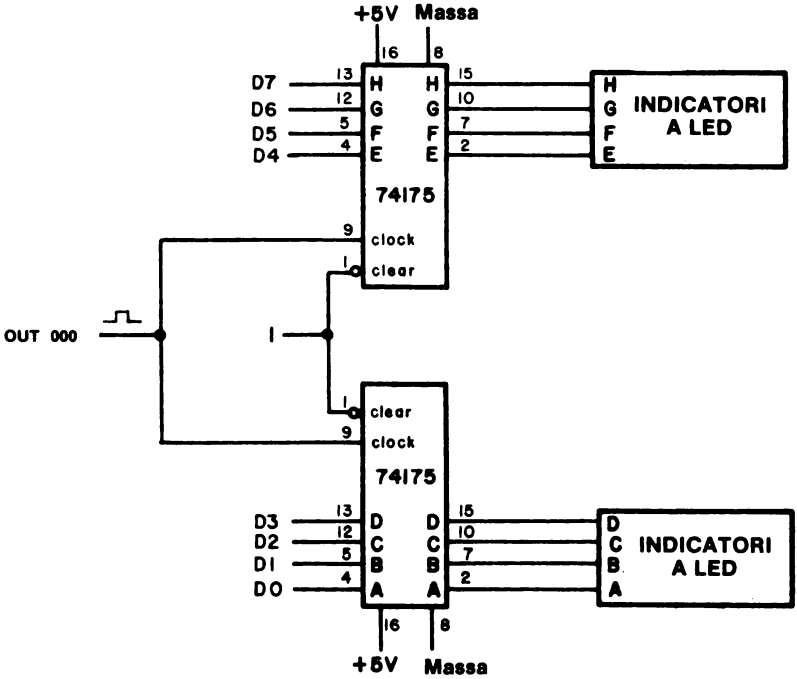

Figura 20-13. Circuito di latch di uscita dal microcomputer, basato sull'uso di una coppia di latch 74175.

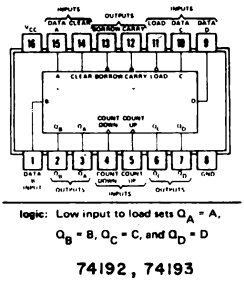

Figura 20-14. Configurazione dei pin dei contatori up/down 74192 e 74193; contengono ognuno un latch interno a 4 bit del tipo 7475.

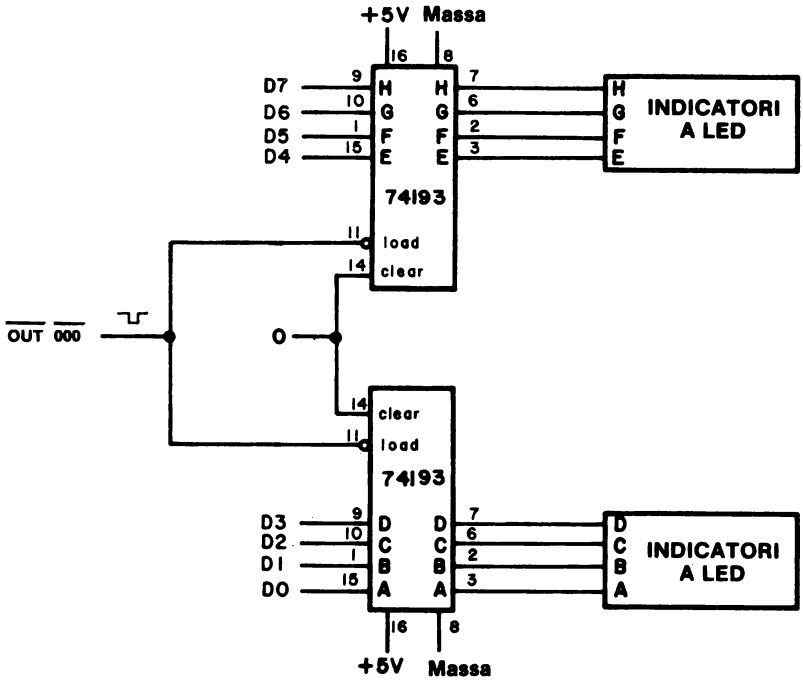

Figura 20-15. Circuito di latch di uscita dal microcomputer basato sull'uso di una coppia di contatori up/down 74193. Questo circuito dimostra come si possa precaricare un conteggio in un contatore up/down direttamente dall'accumulatore in un microcomputer 8080A. Un chip di questo tipo non verrebbe usato normalmente come latch universale.

Quando usate il chip 8212 come latch di uscita, dovreste accertarvi che l'ingresso di azzeramento, $\overline{CLR}$, al pin 14, sia collegato al livello logico 1 quando non è usato.

CAPACITA' DI PILOTAGGIO IN USCITA

Le caratteristiche delle diverse sottofamiglie TTL e i concetti di "fan-in e "fan-out" sono già stati descritti nel capitolo 10. Tali considerazioni sono molto importanti quando costruite circuiti di uscita da un microcomputer. Il fan-out di un microprocessor 8080A è 1,2, il che significa che un pin di uscita può condurre una corrente massima di solo 1,9 mA. Il fan-in di un normale ingresso della serie 7400 è 1,6 mA, perciò dovrebbe essere chiaro che dovreste *sempre usare dispositivi di uscita che abbiano un fan-in più basso in qualunque momento facciate un collegamento diretto con un pin di uscita dall'8080A.*

Quali chip dovreste usare? Vi raccomandiamo i seguenti:

- Chip della sottofamiglia 74LS, nei quali il fan-in di un ingresso è solo 0,2, o 0,32 mA.
- Chip della sottofamiglia 74L, nei quali il fan-in di un ingresso è solo 0,1, o 0,16 mA.
- Chip compatibili con i microprocessori, quali il decodificatore 8205, la porta I/O a otto bit 8212, la memoria statica di lettura/scrittura 8111-2, e i chip relativi, nei quali il fan-in è solo 0,15, o 0,25 mA. Tali chip vengono costruiti specificatamente per interfacciare un 8080A.

Molti chip a bassa potenza possono essere legati ai bus di uscita di un microprocessor, ammesso che tali bus non siano sovraccarichi.

È importante considerare anche il fan-out di un chip a bassa potenza collegato ad un bus dell'8080A. Se i segnali di uscita devono viaggiare su una distanza maggiore di 10 cm, è bene mettere un buffer alle uscite del latch. Le uscite del latch e del flip-flop sono sensibili ai problemi di pilotaggio. Il fan-out di un'uscita 74LS è solo 5, mentre quello di un'uscita 74L è 2,25.

Nel costruire un microcomputer, si hanno comunemente dei bus che sono lunghi da 25 a 30 cm. Non fate un bus che sia più lungo di 30 cm senza usare speciali bus driver.

INGRESSO AL MICROCOMPUTER

La tecnica che si usa per inserire i dati da un dispositivo esterno nell'accumulatore è analoga alla tecnica usata per l'uscita dal microcomputer: *per mezzo del software e dell'hardware, si genera un solo impulso di selezione dispositivo e lo si usa per abilitare un buffer three-state nell'istante in cui viene aperto un canale diretto fra il bus bidirezionale e l'accumulatore.* Come nell'uscita del microcomputer, il chip 8080A è responsabile di tutto il processo di sincronizzazione. Il chip del buffer three-state ha un ruolo passivo nel processo di trasferimento dati ed applica i dati solo al bus dati quando un impulso di selezione dispositivo gli dà un'istruzione di questo genere. Per abiliatre il buffer si usa un impulso di selezione dispositivo negativo o positivo, a seconda del tipo di buffer usato. Tipici buffer three-state sono l'8212 e l'8095. Il chip di interfaccia programmabile 8255 è diventato famoso come buffer d'ingresso.

ALCUNI CIRCUITI D'INGRESSO BASATI SUL BUFFER THREE-STATE

I tipici circuiti d'ingresso al microcomputer, comprendono quelli basati sui chip 8095 o 8212, come mostrano le Figure 20-16, 20-17, 20-18. Il latch/buffer a otto bit 8212 è già stato mostrato nella Figura 20-5 come latch di uscita. Andrebbe sottolineato il fatto che, *in un qualunque momento, si deve abilitare solo un ingresso del buffer three-state del microcomputer 8080A.* Tutti gli impulsi di selezione dispositivo d'ingresso dovrebbero essere decodificati in assoluto, il che significa che, per l'I/O dell'accumulatore, tutti gli otto bit del codice dispositivo dovrebbero essere usati per identificare unicamente il dispositivo d'ingresso desiderato.

Nella Figura 20-17, i buffer three-state abilitati fanni sì che i dati vengano trasferiti sulle linee del bus dati bidirezionale, da D0 a D7, che sono collegate alle uscite dei chip 8095. L'accumulatore acquisisce i dati dallo switch logico durante il periodo di clock dell'impulso di selezione dispositivo d'ingresso che, per il chip 8095, è un impulso negativo. Gli ingressi dei chip 8095 possono essere collegati a qualunque sorgente di dati digitali, come uno strumento di laboratorio. Questi dati vengono trasferiti per mezzo dei buffer 8095, posti sulle linee del bus di dati bidirezionale, e *copiati* nell'accumulatore durante un'istruzione IN del microcomputer. I dati vengono inseriti nell'accumulatore ogni volta che vengono eseguiti l'istruzione IN e il codice dispositivo. L'accumulatore non ha bisogno di essere azzerato prima dell'istruzione IN, dato che sia un livello logico 0 che un livello logico 1 vengono spinti nelle posizioni di bit appropriate durante il periodo di clock dell'impulso di selezione dispositivo.

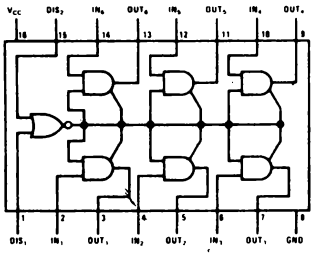

8095

Figura 20-16. Configurazione dei pin del buffer three-state 8095: economico e viene largamente usato nei circuiti di interfaccia dei microcomputer.

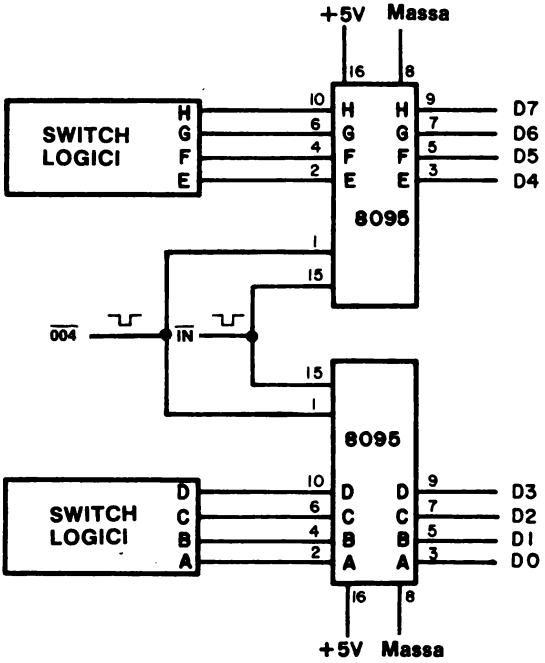

Figura 20-17. Circuito d'ingresso al microcomputer basato sull'uso di una coppia di buffer three-state 8095. Gli switch logici possono essere sostituiti da qualunque sorgente a otto bit di dati TTL.

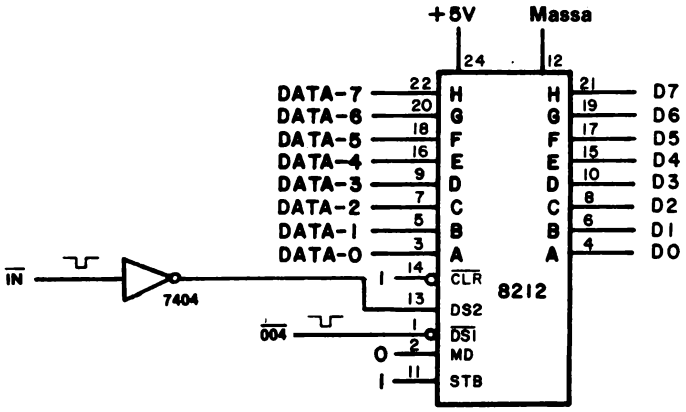

Figura 20-18. Circuito d'ingresso al microcomputer, basato sull'uso di un latch/buffer 8212.

ISTRUZIONI DI I/O DELL'ACCUMULATORE

Vi sono solo due istruzioni di I/O dell'accumulatore 8080A che trasferiscono i dati fra l'accumulatore e i dispositivi di I/O esterni aggiungendosi alla generazione degli impulsi di sincronizzazione $\overline{IN}$ e $\overline{OUT}$:

323	<B2>	OUT	Mette in uscita i contenuti dell'accumulatore sul latch di uscita selezionato dal codice dispositivo nel secondo byte. Questa istruzione viene eseguita in dieci cicli di clock, o 13,33 μs per un microcomputer 8080A che opera a 750 kHz.
333	<B2>	IN	Inserisce nell'accumulatore i contenuti del dispositivo digitale e del circuito del buffer a tre stati selezionato dal codice dispositivo nel secondo byte. Questa istruzione viene eseguita in dieci cicli clock, o 13,33 μs per una frequenza di 750 kHz.

In questo capitolo, al contrario del capitolo N. 17, gli impulsi di selezione dispositivo generati dalle suddette istruzioni vengono usati per trasferire le informazioni da e verso l'accumulatore:

PRIMO PROGRAMMA DI I/O

Vi mostriamo un semplice programma per inserire i dati dello switch logico della Figura 20-17 nell'accumulatore e poi metterli immediatamente in uscita sul latch di uscita 000 mostrato nella Figura 20-10.

Indirizzo di memoria LO	Byte di istruzioni	Codice mnemonico	Descrizione
000	333	START, IN	Inserisci dati dallo switch logico associato al dispostivo d'ingresso 004, una coppia di buffer three-state 8095.
001	004	004	Codice dispositivo 004.
002	323	OUT	Poni in uscita i dati dell'accumulatore sul latch di uscita 000, coppia di latch 7475.
003	000	000	Codice dispositivo 000.
004	166	HLT	Alt

Questo programma inserirà i dati dallo switch logico nell'accumulatore, poi metterà in uscita i dati dall'accumulatore su di un latch di uscita e finalmente si fermerà.

SECONDO PROGRAMMA

Per inserire e mettere in uscita e in ingresso continuamente i dati acquisiti dal dispositivo d'ingresso 004, cambiate l'istruzione HLT con un'istruzione JMP che esegue un loop tornando a HI = 003 e LO = 000.

Indirizzo di memoria LO	Byte di istruzioni	Codice mnemonico	Descrizione
000	333	START, IN	Inserisci dati dal dispositivo d'ingresso 004.
001	004	004	Codice dispositivo 004.
002	323	OUT	Poni in uscita i dati sul dispositivo di uscita 000.
003	000	000	Codice dispositivo 000.
004	303	JMP	Salta in modo incondizionato alla locazione di memoria START.
005	000	START	Byte d'indirizzo LO di START.
006	003	–	Byte d'indirizzo HI di START.

TERZO PROGRAMMA

Per memorizzare i dati in ingresso in una locazione di memoria ed aggiornare i contenuti di memoria ogni volta che viene inserito un nuovo byte dati a otto bit, userete il seguente programma:

Indirizzo di memoria LO	Byte di istruzioni	Codice mnemonico	Descrizione
000	333	START, IN	Inserisci dati dal dispositivo d'ingresso 004.
001	004	004	Codice dispositivo 004.
002	323	OUT	Poni in uscita i dati sul dispositivo in uscita 000.
003	000	000	Codice dispositivo 000.
004	062	STA	Memorizza i contenuti dell'accumulatore nella locazione di memoria data dai due byte seguenti.
005	200	STORE	Byte d'indirizzo LO di STORE.
006	003	–	Byte d'indirizzo HI di STORE.
007	166	HLT	Alt.

Questo programma è simile al secondo programma, ma questa volta è stata aggiunta un'istruzione STA <B2> <B3> per permettervi di memorizzare i contenuti dell'accumulatore nella locazione di memoria STORE, che si trova a HI = 003 e LO = 200. Dopo che il programma si è arrestato, esaminate la locazione STORE per vedere se i dati d'ingresso dal dispositivo 004 sono presenti.

Cambiate l'impostazione dello switch, eseguite di nuovo il programma, ed esaminate ancora una volta la posizione di memoria STORE. Vi chiederete come possono essere memorizzati i dati quando sono stati già inviati verso il latch di uscita 000. A prima vista, pare che i dati d'ingresso siano stati "consumati" quando un byte dati viene trasferito da una posizione all'altra, esso viene "copiato" nella nuova posizione. I dati originali sono ancora presenti e non "consumati". Questa regola generale è valida per quasi tutti i trasferimenti di dati di un microcomputer, da registro a registro, dal registro alla memoria, dalla memoria al registro, dall'accumulatore al dispositivo di uscita, ecc.

QUARTO PROGRAMMA

Questo programma è particolarmente interessante se avete un microcomputer MMD-1, nel quale la tastiera è la porta d'ingresso 000 (Vedere capitolo N.4).

Indirizzo di memoria LO	Byte di istruzioni	Codice mnemonico	Descrizione
000	333	START, IN	Inserisci i dati dalla tastiera sul microcomputer MMD-1.
001	000	000	Codice dispositivo 000.
002	323	OUT	Poni in uscita i dati sulla porta di uscita 000 sul micrcomputer MMD-1.
003	000	000	Codice dispositivo 000.
004	303	JMP	Salta in modo incondizionato alla locazione di memoria START.
005	000	START	Byte d'indirizzo LO di START.
006	003	–	Byte d'indirizzo HI di START.

Quando eseguirete questo programma, sarete in grado di determinare la codificazione di ognuno dei quindici tasti sul microcomputer MMD-1. Il sedicesimo tasto è RESET, che entra a far parte dell'hardware direttamente sul chip 8224. La codificazione dei tasti può essere riassunta nel modo seguente:

	Byte dei dati in ingresso								
Tasto	D7	D6	D5	D4	D3	D2	D1	D0	Codice ottale
No key	0	1	1	1	0	0	0	0	160 (non signif.)
0	1	1	1	1	0	0	0	0	360
1	1	1	1	1	0	0	0	1	361
2	1	1	1	1	0	0	1	0	362
3	1	1	1	1	0	0	1	1	363
4	1	1	1	1	0	1	0	0	364
5	1	1	1	1	0	1	0	1	365
6	1	1	1	1	0	1	1	0	366
7	1	1	1	1	0	1	1	1	367
S	1	1	1	1	1	0	0	0	370
C	1	1	1	1	1	0	1	0	372
G	1	1	1	1	1	0	1	1	373
H	1	1	1	1	1	1	0	0	374
L	1	1	1	1	1	1	0	1	375
A	1	1	1	1	1	1	1	0	376
B	1	1	1	1	1	1	1	1	377

Per quanto riguarda la suddetta tabella, dovreste osservare che: (a) i bit D4, D5 e D6 sono sempre a livello logico 1 dato che sono bit non collegati al bus dei dati; (b) quando viene premuto uno qualunque dei quindici tasti, il bit D7 va sempre a livello logico 1, indicando il bloccaggio del tasto e fungendo da bit di segnalazione; e (c) i bit D0, D1 e D2 corrispondono al codice ottale per il tasto della cifra ottale, ammesso che il bit D3 sia a livello logico **0.**

QUINTO PROGRAMMA

Questo programma somma uno ai contenuti dell'accumulatore, adatta i contenuti dell'accumulatore (DAA) secondo il sistema decimale, e poi mette in uscita il risultato decimale in codice binario, cioè due cifre BCD impaccate in un byte di dati a 8 bit, sulla porta di uscita 002.

Indirizzo di memoria LO	Byte di istruzione	Codice mnemonico	Descrizione
000	257	XRA A	Azzera l'accumulatore
001	306	ADD, ADI	Somma il byte immediato all'accumulatore.
002	001	001	Byte immediato.
003	047	DAA	Adatta i contenuti risultanti nell'accumulatore secondo il sistema decimale.
004	006	MVI B	Sposta il byte di timing seguente nel registro B.
005	040	040	Byte di timing.
006	315	LOOP, CALL	Richiama il loop di delay di 10 ms DELAY posizionato in KEX.
007	277	DELAY	Byte d'indirizzo LO di DELAY.
010	000	–	Byte d'indirizzo HI di DELAY.
011	005	DCR B	Decrementa il registro B.
012	302	JNZ	Se il registro B *non* è uguale a 000, salta alla posizione di memoria LOOP altrimenti passa all'istruzione successiva.
013	006	LOOP	Byte d'indirizzo LO di LOOP.
014	003	–	Byte d'indirizzo HI di LOOP.
015	323	OUT	Poni in uscita le cifre BCD sulla porta di uscita 002.
016	002	002	Codice dispositivo 002.
017	303	JMP	Salta alla posizione di memoria ADD.
020	001	ADD	Byte d'indirizzo LO di ADD.
021	003	–	Byte d'indirizzo HI di ADD.

Quando eseguite questo programma, osserverete i numeri BCD da 00 a 99 alla porta di uscita 002. Quando la porta raggiunge 99_{10}, ritorna a 00 e ripete il processo di conteggio lento. Vorremmo farvi notare che non dovreste usare l'istruzione INR A per incrementare l'accumulatore immediatamente prima di un'istruzione DAA. L'istruzione ADI 001 porta allo stesso risultato e sistema i bit di riporto e di riporto ausiliario in modo che l'operazione DAA può essere eseguita nel modo corretto.

INTRODUZIONE AGLI ESPERIMENTI

I seguenti semplici esperimenti illustrano le tecniche di I/O dell'accumulatore. Nel Capitolo 22, troverete esperimenti più ampi al riguardo.

Esperimento N.	Commento
1	Un semplice circuito di ingresso-uscita di un microcomputer. Dimostrare l'uso dei latch 7475 e dei buffer a tre stati 8095 nell'I/O dell'accumulatore.
2	Ingresso-uscita del microcomputer sul microcomputer MMD-1. Dimostrare il funzionamento della tastiera sul microcomputer MMD-1.
3	Caratteristiche dell'istruzione DAA. Dimostrare che l'uso di un'istruzione DAA vi permette di addizionare numeri BCD impaccati a 8 bit.

Le porte di I/O dell'accumulatore che cablate nell'Esperimento N.1 verranno usate, con leggere modifiche, negli Esperimenti N. 1, e 3 del Capitolo N. 21. Non togliete dal vostro breadboard i circuiti delle porte di I/O 7475 e 8095.

ESPERIMENTO N. 1

UN SEMPLICE CIRCUITO DI INGRESSO/USCITA DEL MICROCOMPUTER

Scopo

Lo scopo di questo esperimento è provare il comportamento di un semplice circuito di I/O del microcomputer basato sul buffer three-state 8095 e sul latch 7475.

Configurazioni dei pin dei circuiti integrati

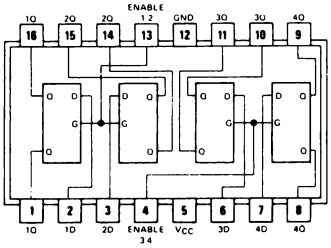

7475

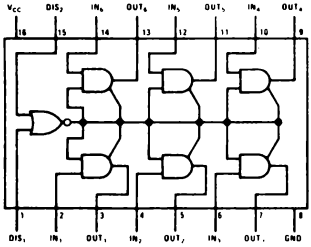

8095

Schema del circuito

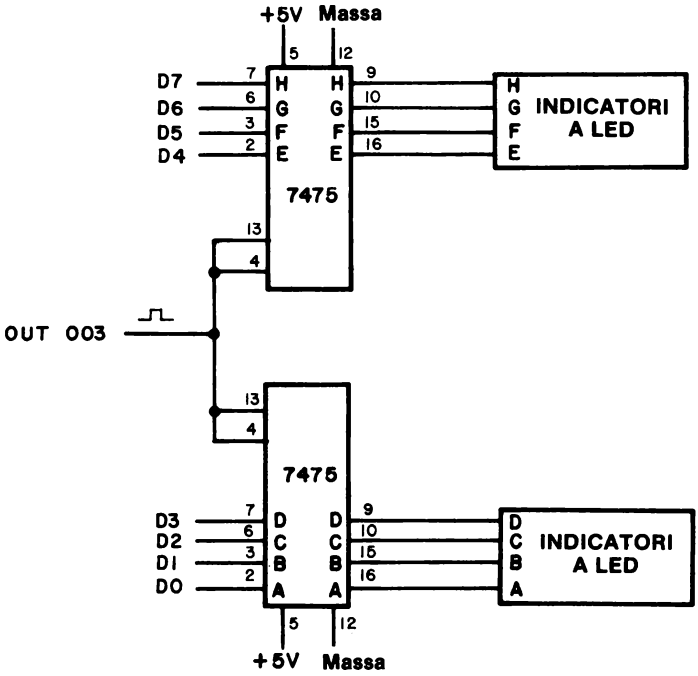

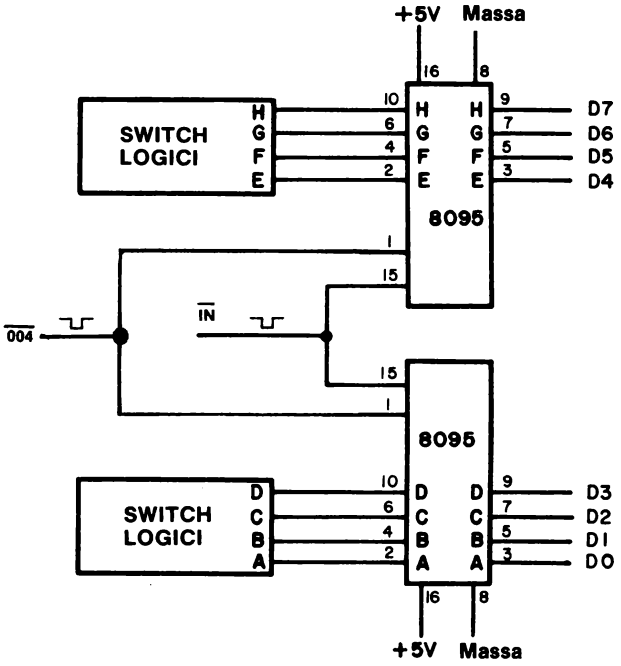

Programma

Indirizzo di memoria LO	Byte di istruzioni	Codice mnemonico	Descrizione
000	333	START, IN	Inserisci i dati provenienti dallo switch logico alla porta d'ingresso 004.
001	004	004	Codice dispositivo 004.
002	323	OUT	Poni in uscita il contenuto dell'accumulatore sulla porta di uscita 003.
003	003	003	Codice dispositivo 003.
004	303	JMP	Salta in modo incondizionato alla locazione di memoria START.
005	000	START	Byte d'indirizzo LO di START.
006	003	—	Byte d'indirizzo HI di START.

Passo 1
Questo esperimento vi serve come esperienza sia per cablare la porta di ingresso che quella di uscita. Se vi interessa cablare solo la porta d'ingresso, *non* cablate il circuito di latch 7475 e passate al passo 7.

Su un breadboard che ha spazio sufficiente per quattro circuiti integrati a 16 pin, cablate la porta di uscita 7475 e la porta di ingresso 8095. Ricordate che avrete bisogno anche dei circuiti di decodificazione per fornire gli impulsi di selezione dispositivo di ingresso e di uscita (vedere Capitolo 17). Se avete un solo chip decodificatore, potete passare al passo 7 e cablare solo i chip 8095.

Passo 2
Caricate il programma in memoria iniziando da HI = 003 e LO = 000.

Passo 3
Posizionate tutti gli switch logici sul livello logico 1. Eseguite il programma alla massima velocità. Che cosa osservate alla porta di uscita 003?

Tutti gli indicatori a LED della porta di uscita 003 sono accesi.

Passo 4
Mentre il microcomputer opera alla massima velocità, riportate ogni switch logico, uno alla volta, a livello logico 0. Nel farlo, spiegate che cosa osservate sugli indicatori a LED della porta di uscita.

Non appena uno switch logico è ritornato a livello logico 0, anche l'indicatore a LED corrispondente ritorna a livello logico 0. Vi è una corrispondenza tra uno switch logico ed un indicatore a LED.

Passo 5
Posizionate gli otto switch logici su HGFEDCBA o 11110101, o 365 in codice ottale. Eseguite il programma alla massima velocità e poi passate all'operazione passo a passo usando un circuito come quello descritto nell'Esperimento N.2 nel Capitolo 17. Cablate un circuito di bus monitor come quello descritto nell'Esperimento N.1 nel Capitolo 17. L'ingresso di abilitazione del latch dovrebbe essere a livello logico 0.

Passo 6
Proseguite con lo schema passo a passo e verificate la sequenza di byte che dovrebbe quindi apparire sul bus monitor. Notate che state eseguendo un loop continuo, perciò dovreste essere in grado di partire all'inizio tramite l'applicazione di molti impulsi passo a passo.

Byte del bus di dati che appare sul monitor del bus	Commento
333	Ciclo macchina di FETCH per il codice dell'istruzione IN.
004	Ciclo macchina di FETCH per il byte <B2> dell'istruzione IN; (codice dispositivo della porta di ingresso).
365	Ciclo macchina di INGRESSO, durante il quale l'informazione presente sul bus dati bidirezionale esterno viene trasferita direttamente nell'accumulatore e il codice dispositivo appare sul bus d'indirizzo. Durante questo ciclo macchina viene generato anche un segnale di controllo $\overline{IN}$. (NOTA: L'impulso di selezione dispositivo d'ingresso 004 abilita la coppia di chip 8095 e fa sì che i dati dello switch logico appaiono sul bus dati. In questo caso, gli switch logici sono stati posizionati sul byte ottale, 365).
323	Ciclo macchina di FETCH per il codice dell'istruzione OUT.
003	Ciclo macchina di FETCH per il byte <B2> dell'istruzione OUT, (codice dispositivo della porta di uscita).
365	Ciclo macchina di USCITA, durante il quale i contenuti dell'accumulatore sono resi disponibili sul bus dati bidirezionale e il codice dispositivo appare sul bus dati. (NOTA: L'impulso di selezione dispositivo di uscita 003 abilita la coppia di chip 7475 e permette di effettuare il latch del byte ottale 365 che appare sul bus dati. È questo il byte di dati che era stato originariamente inserito durante l'istruzione IN).
303	Ciclo macchina di FETCH per il codice dell'istruzione JMP.
000	Ciclo macchina di FETCH per il byte <B2> dell'istruzione JMP. Questo è il byte d'indirizzo LO della locazione di memoria START.
003	Ciclo macchina di FETCH per il byte <B3> dell'istruzione JMP. Questo è il byte d'indirizzo HI della locazione di memoria START.

Continuando l'operazione passo a passo del microcomputer, sul bus dati verrà ripetuta la sequenza di byte suddetta. L'importante è il fatto che potete osservare il trasferimento dei dati fra l'accumulatore e un dispositivo di ingresso o di uscita. Quando lavorate con circuiti di interfaccia più complessi, potete avere un bus monitor e un circuito passo-passo per verificare che vengano trasferiti i dati giusti nel momento giusto.

Passo 7

Se non volete cablare un circuito latch 7475 e se avete un microcomputer MMD-1, potete trovarvi avvantaggiati dal fatto che vi sono tre porte di uscita 7475 sulla piastra. I codici dispositivo per queste porte sono 000, 001, e 002. Vi raccomandiamo di usare la porta di uscita 002 che richiede un cambiamento nel byte istruzioni da LO = 003 a LO = 002 Apportate questo cambiamento nel programma.

Passo 8
Posizionate gli otto switch logici sul livello logico 1. Eseguite il programma alla massima velocità. Che cosa osservate alla porta di uscita 002?

Tutti gli indicatori a LED sulla porta di uscita 002 sono accesi.

Passo 9
Mentre il microcomputer opera alla massima velocità, riportate tutti gli switch logici, uno per volta, al livello logico 0? Nel farlo, spiegate che cosa osservate sulla porta di uscita.

Non appena uno switch logico ritorna a livello 0 anche l'indicatore corrispondente ritorna a livello logico 0. Vi è una corrispondenza di ogni switch logico con un indicatore a LED.

Passo 10
Posizionate gli otto switch logici su HGFDCBA = 11110101, o 365 in codice ottale. Eseguite il programma alla massima velocità, poi passate all'operazione passo a passo usando un circuito come quello descritto nell'Esperimento N.2 nel Capitolo N. 17 Cablate un circuito bus monitor simile a quello descritto nell'Esperimento N.1 nel Capitolo N. 17. L'ingresso di abilitazione del latch dovrebbe essere a livello logico 0.

Passo 11
Avanzate passo a passo con l'esecuzione del programma e verificate la sequenza di byte data nel passo 7 di questo esperimento. *Ricordatevi che il ciclo macchina di FETCH per il codice dispositivo dell'istruzione di uscita pone il byte 002 sul bus di dati anzichè il byte 003. Perchè?*

Nel passo 7 avete cambiato il codice dispositivo della porta di uscita da 003 a 002. Perciò, il codice dispositivo 002 deve apparire sul bus dati durante il ciclo macchina di FETCH.

Commento
Questo esperimento completa molto quello che avete imparato fino ad ora: la generazione e l'uso degli impulsi di selezione dispositivo, l'ingresso-uscita dell'accumulatore e la programmazione dell'8080A per le operazioni di ingresso-uscita. Sotto il controllo del software, sono state costruite ed usate una semplice porta di ingresso three-state ed una porta di uscita latch.

ESPERIMENTO N. 2

INGRESSO-USCITA DEL MICROCOMPUTER MMD-1

Scopo

Lo scopo di questo esperimento è di mostrare il funzionamento della tastiera del microcomputer MMD-1.

Configurazione dei pin dei circuiti integrati

Non è necessario nessun circuito di interfaccia, dato che sul microcomputer MMD-1 sono già presenti tutti i chip necessari - il latch 7475, il buffer three-state 8095 (SN74365) e il codificatore di priorità 74148. Le configurazioni dei pin dei chip 7475 e 8095 sono state date nell'esperimento precedente. Vi mostriamo ora la configurazione dei pin e la tabella della verità del chip 74148.

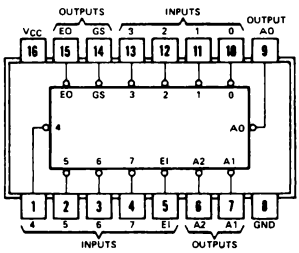

74148

SN54148, SN74148
FUNCTION TABLE

INPUTS								OUTPUTS				
EI	0	1	2	3	4	5	6	7	A2	A1	A0	GS	EO
H	X	X	X	X	X	X	X	X	H	H	H	H	H
L	H	H	H	H	H	H	H	H	H	H	H	H	L
L	X	X	X	X	X	X	X	L	L	L	L	L	H
L	X	X	X	X	X	X	L	H	L	L	H	L	H
L	X	X	X	X	X	L	H	H	L	H	L	L	H
L	X	X	X	X	L	H	H	H	L	H	H	L	H
L	X	X	X	L	H	H	H	H	H	L	L	L	H
L	X	X	L	H	H	H	H	H	H	L	H	L	H
L	X	L	H	H	H	H	H	H	H	H	L	L	H
L	L	H	H	H	H	H	H	H	H	H	H	L	H

Schema del circuito

Lo schema della sezione di ingresso-uscita del microcomputer MMD-1 è presentato nella pagina seguente per gentile concessione della Gernsback Publications, Inc. (Tutti i diritti sono riservati).

Programma

Indirizzo di memoria LO	Byte di istruzioni	Codice mnemonico	Descrizione
000	333	START, IN	Inserisci i dati dalla tastiera del microcomputer MMD-1.
001	000	000	Codice dispositivo 000.
002	323	OUT	Poni in uscita i dati sulla porta di uscita 002 sul microcomputer MMD-1.
003	002	002	Codice dispositivo 002.
004	303	JMP	Salta in modo incondizionato alla posizione di memoria START.

005	000	START	Byte d'indirizzo LO di START.
006	003	–	Byte d'indirizzo HI di START.

Passo 1
Studiate il seguente schema della sezione di ingresso-uscita del microcomputer MMD-1.

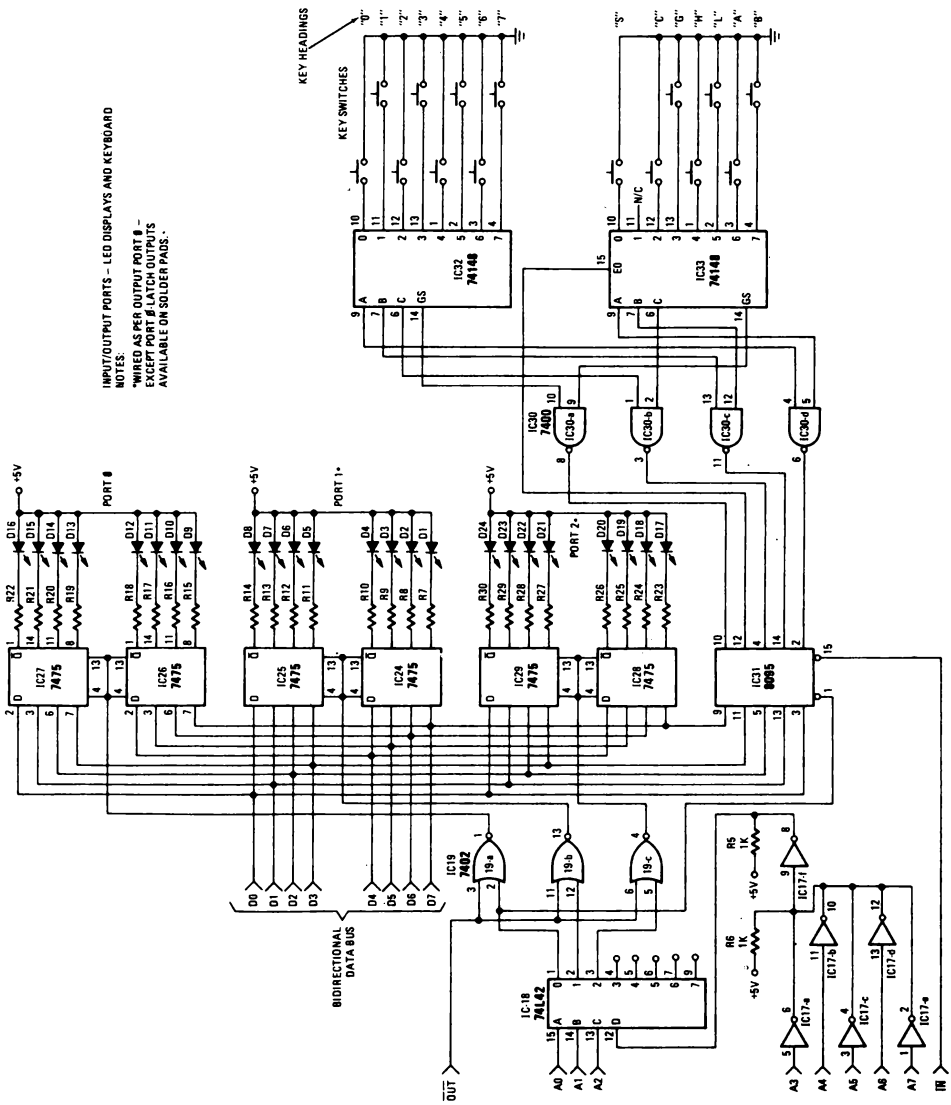

Da notare quanto segue:

- La sezione di ingresso-uscita è un esempio dell'I/O dell'accumulatore. Le indicazioni che abbiamo seguito per arrivare a questa conclusione sono state i segnali di controllo $\overline{IN}$ e $\overline{OUT}$ sul lato sinistro dello schema.

- Il circuito decodificatore di I/O consiste di un chip decodificatore 74L42 e di gate NOR a 2 ingressi 7402. Per ulteriori dettagli, osservate la figura 17-7 e consultate il testo ad essa relativo, nonchè l'Esperimento N. 5 del Capitolo N. 17.

- Vi sono tre porte di uscita a 8 bit:

  - Porta di uscita 000, che consiste nei latch 7475 IC26 e IC27

  - Porta di uscita 001, che consiste nei latch 7475 IC24 e IC25

  - Porta di uscita 002, che consiste nei latch 7475 IC28 e IC29

- C'è una porta di ingresso a 5 bit, che viene collegata in ultimo alla tastiera:

  - Porta di ingresso 000, che consiste in un chip 8095, IC31

- La coppia di chip decodificatori di priorità 74148 e il gate NAND a 2 ingressi 7400 fanno sì che i circuiti dedecodifichino quindici tasti della tastiera. Quando è premuto un solo tasto, l'ingresso al 74148 corrispondente a quel tasto va a livello logico 0 e l'uscita GS sul chip 74148 va a livello logico 0. Il codice ottale a tre bit del tasto premuto appare ai pin di uscita A, B e C sul chip 74148. Ricordate che il sedicesimo tasto, RESET, è una funzione hardware e non genera nessun codice.

Passo 2
Caricate il programma in memoria iniziando da HI = 003 e LO = 000.

Passo 3
Eseguite il programma alla massima velocità. Quando non premete nessun tasto della tastiera, quali bit si accendono sulla porta di uscita 002?

I bit D4, D5 e D6 sono a livello logico 1; gli altri cinque bit sono a livello logico 0.

Passo 4
Premete qualunque tasto della tastiera eccetto il tasto RESET. È vero che il bit D7 sulla porta di uscita 002 va sempre a livello logico 1 quando viene premuto uno qualunque degli altri quindici tasti?

Sì. Perché questo è il bit che indica al programma del monitor KEX che è stato premuto un tasto.

Una volta che il microcomputer apprende che è stato premuto un tasto, procede poi a determinare di quale tasto si tratta. Nella routine che svolge questo compito c'è un ritardo di tempo di 10 ms per eliminare il problema del rimbalzo del contatto. Il programma di ingresso da KEX della tastiera è elencato alla fine di questo esperimento.

Passo 5
Fin qui, avete osservato che i bit D4, D5 e D6 rimangono a livello logico 1 qualunque tasto venga premuto e che il bit D7 va a livello logico 1 in qualunque momento venga premuto un tasto. Dovete ora determinare la funzione degli altri quattro bit, da D0 a D3.

Premete uno dopo l'altro i tasti da 0 a 7 ed osservate la configurazione di bit alla porta di uscita 002 da D0 a D2. Che cosa vedete?

La configurazione di bit da D0 a D2 corrisponde al codice a tre bit dei tasti da 0 a 7. Così, il tasto 5 avrà il codice a tre bit, 101.

Passo 6
Premete i tasti H, L, G, S, A, B e C e spiegate che cosa osservate al bit D3 sul latch di uscita. Spiegate anche il significato dei bit da D0 a D2 quando questi tasti sono premuti.

Quando uno dei tasti H, L, G, S, A, B, o C è premuto, il bit D3 va sempre a livello logico 1. Gli altri tre bit, da D0 a D2, decodificano il tasto che è premuto. Avete ora verificato la codificazione della tastiera. Tale codificazione può essere riassunta dalla seguente tabella della verità, che dà gli stati logici dei bit quando il tasto è premuto.

Tasti	D7	D6	D5	D4	D3	D2	D1	D0
0	1	1	1	1	0	0	0	0
1	1	1	1	1	0	0	0	1
2	1	1	1	1	0	0	1	0
3	1	1	1	1	0	0	1	1
4	1	1	1	1	0	1	0	0
5	1	1	1	1	0	1	0	1
6	1	1	1	1	0	1	1	0
7	1	1	1	1	0	1	1	1
S	1	1	1	1	1	0	0	0
C	1	1	1	1	1	0	1	0
G	1	1	1	1	1	0	1	1
H	1	1	1	1	1	1	0	0
L	1	1	1	1	1	1	0	1
A	1	1	1	1	1	1	1	0
B	1	1	1	1	1	1	1	1

Passo 7
Quando i tasti della tastiera sono attivati, il codice viene inserito e poi messo in uscita dall'8080A sui LED. È importante ricordare che questo processo di trasferimento dati è sotto controllo del software.

Cambiate il byte del codice dispositivo a LO = 001 in 005 nel programma, poi eseguitelo a 750 kHz. Il programma opera come faceva in precedenza? Perchè?

No. L'indirizzo dispositivo per l'istruzione di ingresso è stato cambiato in modo che la tastiera non viene più selezionata.

Listing della subroutine KBRD

L'ingresso istantaneo dei dati della tastiera può non coincidere con i codici mostrati precedentemente a causa dei rimbalzi di contatto negli interruttori meccanici. Un programma "filtro" antirimbalzo è disponibile nella memoria di sola lettura programmabile KEX (PROM) a partire dall'indirizzo 000 315. Questo programma, chiamato KBRD, può essere chiamato con un richiamo della subroutine, e ritorna con il valore del codice tasti situato nell'accumulatore. Se volete usare questa subroutine assicuratevi di avere riservato un'area per lo stack. Il listing della subroutine di ingresso della tastiera è il seguente:

Indirizzo di memoria	Byte di istruzione	Codice mnemonico	Descrizione
000 315	333	KBRD, IN	/Input dai keyboard encoder
000 316	000	000	
000 317	267	ORA A	/Set dei flag
000 320	372	JM	/Salta all'indietro se l'ultimo tasto
000 321	315	KBRD	non è stato rilasciato
000 322	000	Ø	
000 323	315	CALL	/Attesa di 10 ms
000 324	277	TIMOUT	
000 325	000	Ø	
000 326	333	FLAGCK, IN	
000 327	000	000	
000 330	267	ORA A	
000 331	362	JP	/Salta all'indietro in attesa che un nuovo
000 332	326	FLAGCK	tasto venga premuto
000 333	000	Ø	
000 334	315	CALL	/Attesa di 10 ms
000 335	277	TIMOUT	
000 336	000	Ø	

000 337	333	IN	
000 340	000	000	
000 341	267	ORA A	
000 342	362	JP	/Salta all'indietro se il nuovo tasto non è
000 343	326	FLAGCK	/ancora premuto (falso allarme)
000 344	000	Ø	
000 345	346	ANI	/Maschera tutti i bit tranne il codice tasti
000 346	017	017	
000 347	345	PUSH H	/Salvataggio dei registri H e L
000 350	046	MVI H	/Azzera il registro H
000 351	000	000	
000 352	306	ADI	/Somma l'indirizzo dell'inizio della tabella
000 353	360	360	/al codice tasti
000 354	157	MOV L,A	
000 355	176	MOV A,M	/Preleva un nuovo valore dalla tabella
000 356	341	POP H	/Ripristina di nuovo i registri H e L
000 357	311	RET	

La seguente tabella di traduzione converte il codice generato dai tasti nel codice usato dal programma KEX

000 360	000	TABLE, 000	
000 361	001	001	
000 362	002	002	
000 363	003	003	
000 364	004	004	
000 365	005	005	
000 366	006	006	
000 367	007	007	
000 370	013	013	/S
000 371	000	000	/Questo codice non può essere generato
000 372	017	017	/C
000 373	012	012	/G
000 374	010	010	/H
000 375	011	011	/L
000 376	015	015	/A
000 377	016	016	/B

Listing della subroutine timout

Indirizzo di di memoria	Byte di istruzioni	Codice mnemonico	Descrizione
000 277	365	TIMOUT,PUSH PSW	/Salvataggio dell'accumulatore e dei /flag
000 300	325	PUSH D	/Salvataggio della coppia di registri D

000 300	325	PUSH D	/Salvataggio della coppia di registri D
000 301	021	LXI	/Carica D ed E con valore da decrementare
000 302	046	046	
000 303	001	001	
000 304	033	MORE, DCX D	/Decrementa la coppia di registri D
000 305	172	MOV A, D	/Sposta D verso A
000 306	263	ORA E	/OR di E con A
000 307	302	JNZ	/Il registro A è = 000? Se no, salta
000 310	304	MORE	/a MORE a LO = 304 e HI = 000.
000 311	000	Ø	/Altrimenti, passa all'istruzione seguente
000 312	321	POS D	/Ripristino della coppia di registri D
000 313	361	POP PSW	/Ripristino dell'accumulatore e dei flag
000 314	311	RET	/Rientra dalla subroutine TIMOUT

I programmi suddetti sono stati scritti nel modo in cui verrebbero presentati dall'8080A resident assembler/editor della Tychon Inc.

ESPERIMENTO N. 3

CARATTERISTICHE DELL'ISTRUZIONE DAA

Scopo

Lo scopo di questo esperimento è esaminare alcune delle caratteristiche dell'istruzione DAA.

Programma

Indirizzo di memoria LO	Byte di istruzioni	Codice mnemonico	Descrizione
000	000	BEGIN, NOP	Nessuna operazione
001	257	XRA A	Azzera l'accumulatore
002	306	ADD, ADI	Somma il byte seguente all'accumulatore
003	001	001	Byte di dati
004	047	DAA	Aggiustamento decimale dei contenuti dell'accumulatore
005	006	MVI B	Poni il byte di timing seguente nel registro B
006	040	040	Byte di timing
007	315	REPEAT, CALL	Richiama la routine DELAY di ritardo di 10 ms, posizionata in KEX EPROM
010	277	DELAY	Byte d'indirizzo LO di DELAY
011	000	—	Byte d'indirizzo HI di DELAY
012	005	DCR B	Decrementa il registro B
013	302	JNZ	Se il registro B *non* è uguale a 000, salta alla posizione di memoria REPEAT: altrimenti, passa all'istruzione successiva
014	007	REPEAT	Byte d'indirizzo LO di REPEAT
015	003	—	Byte d'indirizzo HI di REPEAT
016	323	OUT	Poni in uscita la coppia di digit BCD impaccati, sulla porta di uscita 002
017	002	002	Codice dispositivo 002
020	303	JMP	Salta alla posizione di memoria ADD
021	002	ADD	Byte d'indirizzo LO di ADD
022	003	—	Byte d'indirizzo HI di ADD

Passo 1
Questo esperimento usa la porta di uscita 002 sul microcomputer MMD-1. Il nostro obiettivo è dimostrare come viene usata l'istruzione DAA per facilitare le operazioni in aritmetica BCD.

Che cosa s'intende per una coppia di "digit BCD impaccati"?

Passo 2
Caricate il programma nella memoria di lettura/scrittura iniziando da HI = 003 e LO = 000. Eseguite il programma. Osservate che cosa accade immediatamente dopo che il conteggio BCD nella porta di uscita 002 raggiunge 99_{10}. Riassumete di seguito le vostre osservazioni.

Abbiamo osservato che i conteggi che seguivano immediatamente 99 erano 00, 01, 02, 03, 04, 05, 06, 07, 08, 09, 10 . . . . In altre parole, la porta di uscita "si rovescia" e ricomincia a conteggiare da 00. Questo comportamento è quello che ci aspettavamo.

Passo 3
Ora cambiate i seguenti byte istruzioni nel programma:

002	000	NOP	Nessuna operazione
003	074	INR A	Incrementa l'accumulatore di uno
006	200	200	Byte di timing

Eseguite il programma, con le modifiche suddette, e spiegate che cosa osservate sulla porta di uscita 002 che segue immediatamente 99_{10}.

Abbiamo osservato una strana sequenza di cifre che vengono meglio elencate in codice esadecimale: 00, 61, C2, 23, 84, E5, 46, A, 08, 69, D0, 31, 92, ecc. La cifra BCD meno significativa era esatta, ma la cifra BCD più significativa variava in un modo imprevedibile.

Passo 4
Perché avete avuto problemi quando l'istruzione INR A ha preso il posto dell'istruzione ADI 001? **Dopo tutto, entrambe incrementano i contenuti dell'accumulatore di uno.**

L'istruzione ADI 001 coinvolge sia il flag di di riporto che quello di riporto ausiliario, a seconda del risultato dell'operazione. Al contrario, *l'istruzione INR A coinvolge solo il flag di riporto ausiliario.* Affinchè l'istruziione DAA operi nel modo corretto, sia il riporto che il riporto ausiliario devono rispondere correttamente ad un'istruzione aritmetica che precede immediatamente l'istruzione DAA. Questo non è il caso dell'istruzione INR A.

Passo 5
Considerate i seguenti passi iniziali nel programma:

000	076	MVI A	Poni il byte seguente nell'accumulatore
001	AUG	AUG	Byte di dati AUG che funge da augendo per l'addizione
002	306	ADI	Somma il byte seguente all'accumulatore
003	ADD	ADD	Byte di dati ADD che funge da addendo per l'addizione

Una volta che questa addizione è stata eseguita, ed anche la routine di delay, e la somma messa in uscita sulla porta 002, il microcomputer viene arrestato attraverso l'uso del seguente byte di istruzioni,

020	166	HLT	Alt

I termini, augendo e addendo, sono stati definiti da Graf nel modo seguente:

Addendo — Una quantità che, se aggiunta ad un'altra quantità (chiamata l'augendo), produce un risultato chiamato somma.

Augendo — In un'addizione aritmetica, il numero che aumenta aggiungendovi un altro numero (chiamato addendo).

Nella suddetta sezione di programma di questa fase, i byte di dati AUG e ADD devono essere numeri binari o numeri BCD impaccati?

La risposta a questa domanda è determinante per l'operazione dell'istruzione DAA, quindi pensateci attentamente. Per favore scrivete qui di seguito la risposta.

La risposta corretta è la seguente:

- Se i quattro passi *non* sono seguiti da un'istruzione DAA, i byte di dati AUG e ADD vengono trattati come numeri binari a 8 bit e viene eseguita un'addizione binaria diretta per produrre un numero binario come somma.

- Se i quattro passi sono seguiti da un'istruzione DAA, *i byte di dati AUG e ADD sono trattati come numeri BCD impaccati a 8 bit e viene eseguita automaticamente una correzione BCD all'interno dell'8080A per produrre un numero BCD impaccato come somma.*

Questa è una distinzione molto importante e che va ricordata. Con il microprocessore 8080A, potete eseguire semplici operazioni aritmetiche BCD, il che significa che augendo, addendo e somma sono considerati tutti numeri BCD impaccati. Dovreste comunque ricordare che l'8080A e quasi tutti gli altri microcomputer sono processori binari. Tutti i dati vengono trattati come 1 e 0 binari. Per eseguire operazioni aritmetiche BCD occorre molta attenzione nel programmare e nell'usare l'istruzione DAA. Non deve essere considerato come un convertitore da binario a decimale!

Passo 6
Cambiate i byte di istruzione agli indirizzi di memoria LO 000, 002, e 020 con quelli indicati nel passo 5. Eseguite le seguenti addizioni fra i byte di dati BCD AUG e ADD, e confrontate la SOMMA che osservate sulla porta di uscita 002 con quella data nella tabella seguente.

AUG (BCD impaccato)	ADD (BCD impaccato)	SUM (BCD impaccato)	Porta di uscita 002 (BCD impaccato)
10	00	10	
10	10	20	
10	15	25	
15	19	34	
27	28	55	
33	48	81	
38	75	13*	
99	99	98*	

* Riporto = 1 per queste somme

Che cosa concludete?

Dovreste concludere che quando un'operazione di addizione e immediatamente seguita da un'istruzione DAA, i byte di dati addizionati devono essere considerati quantità BCD impaccate e la SOMMA è una quantità BCD impaccata con o senza riporto. Addizioni BCD vengono eseguite dal microcomputer attraverso un'addizione binaria ed una correzione BCD chiamata accumulator DAA. Il chip 8080A intel/national può eseguire solo addizioni BCD. Le sottrazioni richiedono accorgimenti particolari, dato che il riporto ausiliario non è coinvolto dalle istruzioni SUB e SBB. Il chip 8080A ha un bit di flag in più, SUB, che vi permette di eseguire sottrazioni BCD impaccate usando SUB, SBB, e SBI.

Passo 7
Eliminate l'istruzione DAA sostiuendo il seguente byte di istruzione NOP:

004	000	NOP	Nessuna operazione

Eseguite le seguenti addizioni fra AUG e ADD e confrontate la SOMMA che osservate sulla porta di uscita 002 con quella data nella tabella seguente.

AUG (binario)	ADD (binario)	SOMMA (binario)	Porta di uscita 002 (binario)
10	00	10	
10	10	20	
10	15	25	
15	19	2E	
27	28	4F	
33	48	7B	
38	75	AD	
99	99	32*	

* Riporto: 1 per questa somma

Notate che gli ingressi delle colonne AUG e ADD sono dati in codice esadecimale e non in codice ottale o decimale. Uno degli obiettivi di questo esperimento è darvi un po' di pratica nel convertire quantità decimali ed esadecimali in codice ottale, e viceversa.

Che cosa concludete dalla suddetta tabella?

Dovreste concludere che quando un'addizione di due numeri non è immediatamente seguita da un'istruzione DAA, i byte di dati AUG e ADD nonchè la SOMMA devono essere considerati regolari numeri binari a 8 bit. Il microcomputer esegue ora operazioni aritmetiche binarie, ma la somma non è stata corretta per dare una risposta BCD.

Questo esperimento dimostra che potete inserire e mettere in uscita dati BCD sia binari che impaccati ed eseguire addizioni sia binarie che BCD usando tali dati. Abbiamo simulato l'ingresso dei dati BCD usando l'istruzione MVI A.

DOMANDE RIEPILOGATIVE

Le seguenti domande vi aiuteranno a rivedere le tecniche di ingresso/uscita dell'accumulatore.

1. Che cosa si intende dire con il termine "ingresso/uscita tramite l'accumulatore"?

2. Che differenza esiste fra i chip usati per le uscite dei microcomputer e quelli usati per gli ingressi? Spiegate perchè i chip che servono a due usi differenti devono essere diversi in funzione.

3. Perchè sono importanti nei circuiti di uscita dei microcomputer la capacità di pilotaggio in uscita di un microprocessore e le caratteristiche del fan-in dei circuiti di intefaccia?

4. In base alle informazioni date nel quinto programma e nell'esperimento N. 3, spiegate le caratteristiche dell'istruzione DAA nell'addizione di una coppia di numeri a 8 bit.

RISPOSTE

1. Ingresso/uscita tramite l'accumulatore è un termine collegato con i sistemi a microcomputer 8080. Le istruzioni I/O sono IN e OUT e il trasferimento dei dati avviene fra il dispositivo di I/O e l'accumulatore all'interno del chip 8080.

2. Nell'uscita dei microcomputer, l'obiettivo è "catturare" i dati che sono messi in quel momento in uscita per un breve intervallo di tempo. Ciò avviene usando un latch a 8 bit che viene abilitato durante quel breve intervallo di tempo.

3. Nell'ingresso dei microcomputer, l'obiettivo è inserire dati TTL stabili nel chip durante l'intervallo di tempo in cui il dispositivo di uscita esterno ha il controllo sul bus dati. In tutti gli altri momenti, il dispositivo di uscita non dovrebbe influenzare il bus di dati. Tali obiettivi vengono raggiunti usando un buffer three-state a 8 bit.

4. In assenza di un'istruzione DAA, quando due numeri a 8 bit vengono addizionati usando un'istruzione ADD, ADC, ADI o simili, la somma di due numeri è in codice binario e l'augendo e l'addendo vengono considerati quantità binarie. Quando un'istruzione DAA segue immediatamnete un'istruzione ADD, ADC o ADI, l'augendo, l'addendo e la somma devono essere considerati tutti numeri BCD impaccati a 2 cifre. In altre parole, potete eseguire addizioni binarie pure o addizioni BCD pure a seconda se l'istruzione DAA è assente o presente.

CAPITOLO 21

INTRODUZIONE ALLE TECNICHE DI INGRESSO/USCITA MEMORY MAPPED

INTRODUZIONE

Nell'I/O memory mapped, un dispositivo di ingresso/uscita viene trattato come una locazione di memoria e si usano le istruzioni di trasferimento in memoria quali MOV, STAX, LDAX, STA, LDA, SHLD e LHLD per inserire ed ottenere i dati. Qualunque registro universale può essere la sorgente o la destinazione dei dati di I/O in mappa di memoria. In questo capitolo, userete semplici programmi di I/O memory mapped e cablerete semplici circuiti di interfaccia di ingresso/uscita che vi permetteranno di trasferire i dati con l'aiuto delle istruzioni che si riferiscono alla memoria.

OBIETTIVI

Al termine di questo capitolo, sarete in grado di:

- Riassumere le differenze fra le tecniche di I/O relative all'accumulatore e di I/O memory mapped.
- Disegnare un circuito che può essere usato per generare impulsi di selezione di indirizzi di memoria.
- Spiegare come vengono usati gli impulsi di selezione indirizzi di memoria per raggiungere l'obiettivo dell'ingresso/uscita memory mapped.
- Cablare un semplice circuito di ingresso memory mapped.
- Cablare un semplice circuito di uscita memory mapped.
- Confrontare le caratteristiche di ingresso memory mapped delle tre istruzioni seguenti: LDA, LDAX e MOV A,M.
- Confrontare le caratteristiche di uscita memory mapped delle tre istruzioni seguenti: STA, STAX e MOV M,A.

I/O MEMORY MAPPED E I/O TRAMITE ACCUMULATORE

Un dispositivo di ingresso/uscita può essere una telescrivente, un display, un tubo a raggi catodici (CRT), uno strumento di laboratorio, un microcomputer, o un piccolo dispositivo digitale come un circuito integrato. Tutti i dispositivi di I/O possono scambiare i dati fra il microprocessore 8080A per mezzo dello *I/O tramite accumulatore o dell'I/O memory mapped,* tecniche simili fra di loro come concetti di base. Confrontiamo queste due tecniche di I/O nelle tabelle 9 e 10.

Tabella 9. Riassunto delle caratteristiche dell'I/O tramite accumulatore.

Istruzioni 8080A:	OUT <B2> IN <B2>
Segnali di controllo:	$\overline{OUT}$ $\overline{IN}$
Trasferimento dei dati:	Fra l'accumulatore e il dispositivo di I/O.
Decodificazione dispositivi:	Un codice dispositivo a 8 bit, da A0 ad A7 o da A8 ad A15, che è il byte <B2> nell'istruzione IN o OUT. Raccomandiamo che sia decodificato in assoluto, cioè che tutti gli otto bit vengano usati per designare, o decodificare, uno specifico dispositivo di I/O.
Terminologia:	I processi di I/O verranno chiamati *ingresso e uscita*. Il segnale decodificato che fornisce segnali di abilitazione al dispositivo di I/O verrà chiamato *impulso di selezione dispositivo.*

Tabella 10. Riassunto delle caratteristiche dell'I/O memory mapped.

Istruzioni 8080A:	MOV B,M	MOV M,H	ANA M
	MOV C,M	MOV M,L	XRA M
	MOV D,M	MOV M,A	ORA M
	MOV E,M	STAX B	CMP M
	MOV H,M	STAX D	INR M
	MOV L,M	LDAX B	DCR M
	MOV A,M	LDAX D	MVI M
	MOV M,B	ADD M	STA <B2> <B3>
	MOV M,C	ADC M	LDA <B2> <B3>
	MOV M,D	SUB M	SHLD<B2><B3>
	MOV M,E	SBB M	LHLD<B2><B3>

Segnali di controllo:	$\overline{MEMR}$ $\overline{MEMW}$
Trasferimento dei dati:	Fra il dispositvo di I/O posto nella mappa di memoria e i registri B,C,D,E,H,L o l'accumulatore (registro A).
Decodificazione dei dispositivi:	Un codice dispositivo a 16 bit, da A0 a A15, che è contenuto o nella coppia di registri H, o nella coppia di registri B, o nella coppia di registri D, o nei byte <B2> e <B3> per le istruzioni STA, LDA, SHLD, o LHLD.

In alcuni casi, è utile e conveniente riservare l'area di memoria superiore a 32K per gli indirizzi di I/O posti in mappa di memoria; quando A15 sul bus di indirizzi è al livello logico 1, esiste l'ingresso/uscita memory mapped. I bit da A0 ad A7 possono essere usati per decodificare uno specifico dispositivo di I/O quando A15=1. Il dispositivo di I/O è fatto in modo da sembrare un'unica locazione di memoria a 8 bit e le istruzioni che si riferiscono alla memoria vengono naturalmente usate per leggere dallo o scrivere nello specifico dispositivo di I/O memory mapped.

Terminologia: I processi di I/O memory mapped saranno chiamati *lettura e scrittura* anzichè ingresso e uscita. Il segnale decodificato che fornisce segnali di abilitazione ad un dispositivo di I/O collocato in mappa di memoria sarà chiamato *impulso di selezione indirizzo* anzichè impulso di selezione dispositivo.

Si possono chiaramente vedere i vantaggi delle tecniche di I/O memory mapped confrontando le Tabelle 9 e 10. Il trasferimento dei dati può avvenire fra il dispositivo di I/O e uno qualunque dei registri universali all'interno del chip 8080A. L'indirizzo di memoria a 16 bit è stato precedentemente memorizzato nella coppia di registri H, il trasferimento dei dati può avvenire velocemente se si usa un'istruzione MOV r, M o MOV M, r. In principio, possono venire indirizzati molti più dispositivi con le tecniche di I/O memory mapped che con le tecniche di I/O tramite accumulatore. Alla fine, i trasferimenti di dati a due byte in una sola istruzione sono possibili usando le istruzioni SHLD e LHLD.

È importante ricordare che le tecniche di I/O memry mapped e di I/O tramite l'accumulatore fondamentalmente non sono diverse l'una dall'altra. In ogni caso, un segnale di controllo indica se si tratta di un'operazione di ingresso o di uscita. Inoltre, il bus d'indirizzo deve essere sempre decodificato per identificare uno specifico dispositivo di I/O. Infine, in ogni caso il trasferimento dei dati avviene in un ciclo macchina durante l'esecuzione dell'istruzione. Per l'I/O tramite l'accumulatore, questo ciclo macchina genera, con l'aiuto di un latch di stato, i segnali di controllo $\overline{IN}$ e $\overline{OUT}$; per l'I/O memory mapped, vengono invece generati i segnali $\overline{MEMR}$ e $\overline{MEMW}$. Potete osservare il trasferimento dei dati sul bus di dati bidirezionale con l'aiuto di un bus monitor. (vedi Esperimento n. 1 del Capitolo N. 17).

Lavorando con le tecniche di I/O memory mapped, abbiamo osservato che sono facili da usare. La maggior parte dei problemi possono essere attribuiti alla mancanza di decodificazione in assoluto di tutto il bus d'indirizzi a 16 bit. Quando si indirizza un dispositivo di I/O localizzato in mappa di memoria, non è sufficiente decodificare i bit da A0 ad A9, dato che questi stessi bit vengono usati in qualunque sistema microcomputer basato sull'8080A che abbia almeno 1K di memoria indirizzabile. Perciò, se volete usare le tecniche di I/O memory mapped dovreste decidere di decodificare alcuni dei bit più alti sul bus d'indirizzi, specialmente i bit da A13 ad A15.

COME SI GENERANO IMPULSI DI SELEZIONE INDIRIZZI LOCALIZZATI IN MAPPA DI MEMORIA

Per generare un impulso di selezione indirizzi occorrono due tipi di informazioni dal microcomputer 8080A:

1. Un codice di identificazione a più bit, chiamato *indirizzo di memoria,* del dispositivo esterno di I/O.

2. Un impulso di sincronizzazione ad un solo bit, o $\overline{MEMR}$ o $\overline{MEMW}$, che sincronizza la decodificazione del codice dispositivo.

L'origine di entrambi i tipi di informazione è nel software, cioè nelle istruzioni con riferimento alla memoria, quali MOV r,M, STAX B, MOV M,r, STAX D, ADD M, MVI M, LDAX D, CMP M, ecc. Tali istruzioni fanno sì che il microprocessore 8080A metta un indirizzo a 16 bit sul bus d'indirizzo e generi anche o un segnale di controllo di lettura in memoria, $\overline{MEMR}$ (per i dati di memoria che sono inseriti nel chip 8080A), o un segnale di controllo di scrittura in memoria, $\overline{MEMW}$ (per i dati di memoria che sono messi in uscita dal chip 8080A).

In altre parole, come per l'I/O tramite l'accumulatore, durante la generazione di un impulso di selezione indirizzi di I/O memory mapped, sia il bus d'indirizzo che il bus di controllo sono attivi. Spetta a voi decodificare in modo corretto i segnali su questi due bus per produrre impulsi di selezione indirizzi unici che possono essere usati per trasferire i dati fra il dispositivo esterno di I/O e i registri interni dell'8080A.

La Figura 21-1 mostra una tecnica di decodifica comunemente usata per gli impulsi di selezione indirizzi in mappa di memoria. Notate la rassomiglianza fra questa figura e la Figura 17-2 del Capitolo N. 17. Il decodificatore 74154 è abilitato da due segnali: il complemento del bit del bus d'indirizzo A-15, e $\overline{MEMR}$ o $\overline{MEMW}$. Le Tabelle della verità del processo di abilitazione del chip sono date nella Tabella 11. Osservate che il decodificatore 74154 è abilitato solo quando il bit del bus d'indirizzo A-15 è a livello logico 1. I dati sono messi in ingresso solo quando $\overline{MEMR}$ è a livello logico 0 e sono messi in uscita solo quando $\overline{MEMW}$ è a livello logico 0. Nel momento in cui non viene trasferito nessun dato di memoria, sia $\overline{MEMR}$ che $\overline{MEMW}$ sono a livello logico 1.

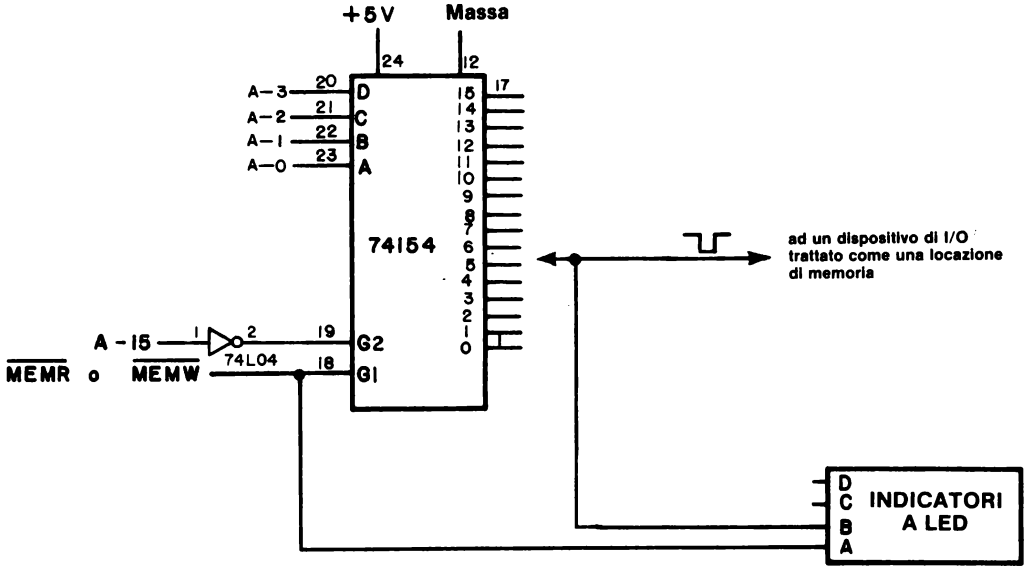

Figura 21-1. Circuito di decodifica per la generazione di sedici diversi impulsi d'indirizzo in mappa di memoria. Il byte d'indirizzo HI è 200 e il byte d'indirizzo LO va da 000 a 017, in codice ottale. Questo non è un circuito di decodifica in assoluto per il bus d'indirizzo a 16 bit.

Tabella 11. Tabelle della verità del circuito di decodifica mostrato in Figura 21-1.

A-15	$\overline{MEMR}$	Comportamento del decodificatore	A-15	$\overline{MEMW}$	Comportamento del decodificatore
0	0	disabilitato	0	0	disabilitato
0	1	disabilitato	0	1	disabilitato
1	0	*generazione impulso di lettura*	1	0	*generazione impulso di scrittura*
1	1	disabilitato	1	1	disabilitato

Nella Figura 21-2, dieci dei sedici bit del bus d'indirizzo vengono decodificati da una coppia di decodificatori 74154. Per il circuito mostrato, vengono prodotti sedici impulsi di selezione indirizzi di I/O in mappa di memoria, iniziando da HI = 300 e LO = 000 e finendo con HI = 300 e LO = 017. Il decodificatore 74154 N. 2 è abilitato solo quando sia A-14 che A-15 sono a livello logico 1. Uno qualunque dei sedici pin di uscita sul decodificatore N. 2 può essere usato per abilitare l'ingresso G2 del decodificatore N. 1.

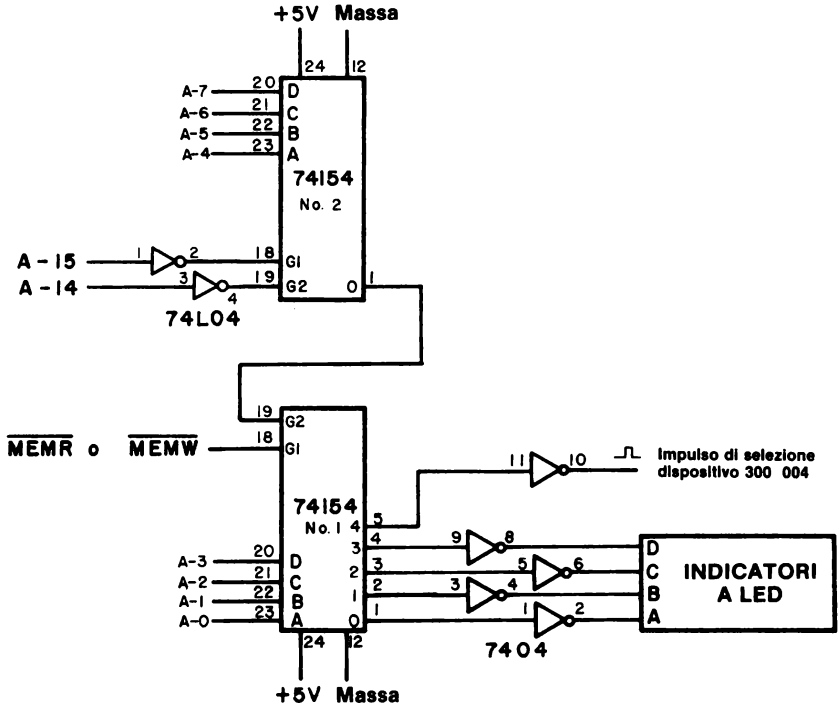

Figura 21-2. Circuito di decodifica che genera sedici diversi impulsi di selezione indirizzi di I/O in mappa di memoria iniziando dall'indirizzo di memoria HI = 300 e LO = 000. Dieci dei sedici bit del bus d'indirizzo sono decodificati da questo circuito, che non è un decodificatore in assoluto.

Un'ultima tecnica di decodifica è simile a quella usata nella Figura 17-8 nel Capitolo 17. I bit di indirizzo più elevato sono inseriti in un gate NAND 7430 a otto ingressi, che decodifica gli otto bit in un solo stato con un unico livello logico 0. Per esempio, se i bit da A8 ad A15 sono inseriti in un gate 74L30, verrà prodotta un'uscita di livello logico 0 solo quando A8 = A9 = A10 = A11 = A12 = A13 = A14 = A15 = 1. Questa uscita può essere poi usata per abilitare altri chip di decodifica quali il 74154 o il 7442.

I/O MEMORY MAPPED: USO DEL BIT D'INDIRIZZO A-15

L'"8080 Microcomputer System User's Manual" della Intel Corporation fornisce interessanti diagrammi che dimostrano come usare il bit del bus d'indirizzo A-15 per distinguere fra memoria e un dispositivo di I/O in mappa di memoria. Nell'I/O tramite l'accumulatore, vengono generati quattro segnali di controllo o dal chip 8228 (Figura 21-3) o da circuiti equivalenti: $\overline{MEMR}$, $\overline{MEMW}$, $\overline{IN}$ e $\overline{OUT}$. Questi segnali vi permettono di distinguere fra una locazione di memoria e un dispositivo di I/O. Nell'I/O memory mapped, si può osservare, come mostra la Figura 21-4, che solo $\overline{MEMR}$ e $\overline{MEMW}$ vengono usati per indirizzare sia la memoria che i dispositivi di I/O. Nella figura, il bit d'indirizzo A-15 forma un gate con questi due segnali di controllo per produrre due segnali di controllo nuovi, $\overline{MEMIOR}$ e $\overline{MEMIOW}$, che vengono usati solo con dispositivi di I/O.

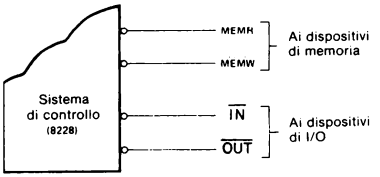

Figura 21-3. Segnali di controllo usati nell'I/O tramite accumulatore

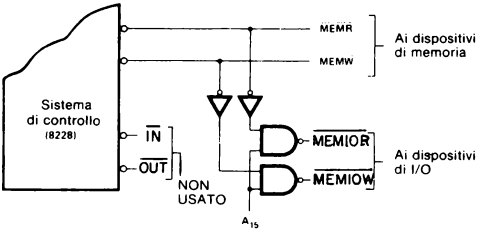

Figura 21-4. Segnali di controllo usati in un tipo di I/O memory mapped

Usando il bit d'indirizzo A-15, si suddividono i 65K di memoria in due blocchi di 32K, uno per la memoria e l'altro per i dispositivi di I/O in mappa di memoria. (Vedi Figura 21-5). Al contrario, nel normale I/O tramite l'accumulatore, possono essere indirizzati solo 256 dispositivi di ingresso o 256 dispositivi di uscita, ma la memoria può arrivare al massimo a 65K.

Le tecniche di I/O tramite l'accumulatore e di I/O memory mapped discusse in questo capitolo ed in quelli precedenti non costituiscono tutte le possibilità disponibili. Invece di usare un decodificatore 74154, i bit individuali del codice dispositivo a 8 bit potrebbero essere decodificati direttamente per selezionare sei dispositivi di I/O, ognuno dei quali richiede un codice di selezione porta a 2 bit (Figura 21-6); questo tipo di I/O tramite l'accumulatore è molto utile quando avete soltanto pochi dispositivi di I/O. La stessa tecnica può essere applicata nell'I/O memory mapped, come mostra la Figura 21-7. Nella figura, potete selezionare fino a tredici diversi dispositivi di I/O, ognuno dei quali richiede un codice di selezione porta a 2 bit. Il bit A-15 (Vedi Figura 21-4), è usato per distinguere fra memoria e dispositivo di I/O.

Infine, se volete spostare il blocco di I/O di memoria di 32K in una regione di memoria più piccola, potete decodificare simultaneamente molti dei bit di ordine più elevato sul bus d'indirizzi. Per esempio, se usate una coppia di gate NAND 7420 a 4 ingressi nella Figura 21-4 invece dei gate NAND a 2 ingressi mostrati, potete decodificare i bit d'indirizzo A-13, A-14 e A-15, restringere il blocco di memoria di I/O memory mapped a 8K ed espandere il blocco di memoria a 57K.

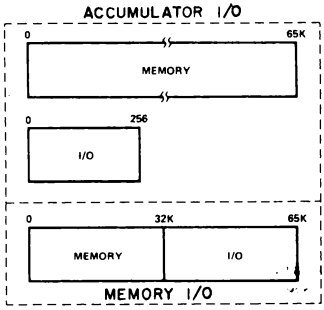

Figura 21-5. Confronto del blocco di memoria fra I/O tramite accumulatore e I/O memory mapped.

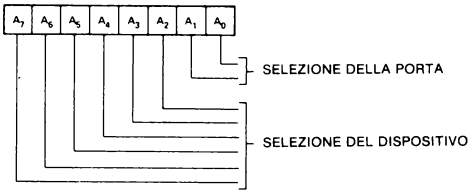

Figura 21-6. Esempio di come si usa il codice dispositivo a 8 bit nell'I/O tramite l'accumulatore per indirizzare sei dispositivi, ognuno dei quali richiede un codice porta a 2 bit.

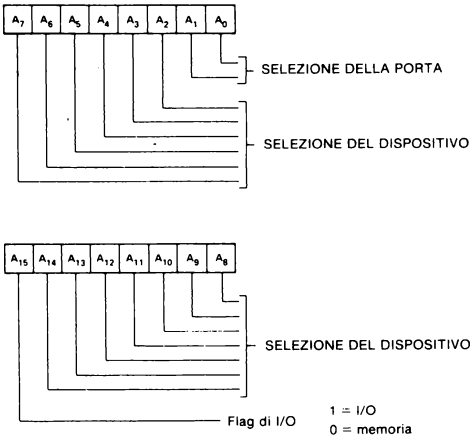

Figura 21-7. Esempio di come si usa la parola d'indirizzo di memoria a 16 bit nell'I/O memory mapped per indirizzare tredici diversi dispositivi di I/O, ognuno dei quali richiede un codice porta a 2 bit.

ISTRUZIONI DI I/O MEMORY MAPPED

Vi sono ventidue istruzioni dell'8080A che vi permettono di trasferire i dati fra i registri interni e i dispositivi di memoria esterni. Questi dispositivi esterni possono essere o memorie a semiconduttore, cioè memorie di lettura-scrittura, ROM, EPROM, ecc., o anche dispositivi di ingresso-uscita che vengono indirizzati come se fossero locazioni di memoria. Compreso in ogni istruzione di riferimento alla memoria vi è un indirizzo di memoria a 16 bit che identifica unicamente un byte di memoria. Questo indirizzo di memoria è contenuto o nella coppia di registri H, B, o D, o anche nei byte <B2> e <B3> dell'istruzione stessa.

In aggiunta alle ventidue istruzioni di trasferimento dati, esistono altre undici istruzioni di riferimento alla memoria. Una di tali istruzioni vi permette di spostare un byte immediato presente in un programma, verso una locazione di memoria. Altre due istruzioni vi permettono di incrementare o decrementare i contenuti di una specifica locazione di memoria. Infine, altre otto istruzioni vi permettono di eseguire operazioni logiche o aritmetiche fra i contenuti di una locazione di memoria e i contenuti dell'accumulatore. Di seguito sono riassunte tutte e trentatre le istruzioni di riferimento alla memoria. Sono suddivise secondo la posizione della parola indirizzo di memoria.

L'indirizzo della locazione di memoria M è contenuto nella coppia di registri H

In questo gruppo sono contenute venticinque delle trentatre istruzioni 8080A di riferimento alla memoria. Tutte richiedono che l'indirizzo della locazione di memoria venga memorizzato nella coppia di registri H prima che l'istruzione di riferimento alla memoria sia eseguita.

MOV B,M	106	Sposta i contenuti della locazione di memoria M nel registro B
MOV C,M	116	Sposta i contenuti della locazione di memoria M nel registro C
MOV D,M	126	Sposta i contenuti della locazione di memoria M nel registro D
MOV E,M	136	Sposta i contenuti della locazione di memoria M nel registro E
MOV H,M	146	Sposta i contenuti della locazione di memoria M nel registro H
MOV L,M	156	Sposta i contenuti della locazione di memoria M nel registro L
MOV A,M	176	Sposta i contenuti della locazione di memoria M nel registro A
MOV M,B	160	Sposta i contenuti del registro B nella locazione di memoria M
MOV M,C	161	Sposta i contenuti del registro C nella locazione di memoria M
MOV M,D	162	Sposta i contenuti del registro D nella locazione di memoria M
MOV M,E	163	Sposta i contenuti del registro E nella locazione di memoria M
MOV M,H	164	Sposta i contenuti del registro H nella locazione di memoria M
MOV M,L	165	Sposta i contenuti del registro L nella locazione di memoria M
MOV M,A	167	Sposta i contenuti del registro A nella locazione di memoria M
MVI M <B2>	066 <B2>	Sposta il byte immediato <B2> nella locazione di memoria M

INR M	064	Incrementa i contenuti della locazione di memoria M
DCR M	065	Decrementa i contenuti della locazione di memoria M
ADD M	206	Somma i contenuti della locazione di memoria M ai contenuti dell'accumulatore e memorizza il risultato nell'accumulatore
ADC M	216	Somma con riporto i contenuti della locazione di memoria M ai contenuti dell'accumulatore e memorizza il risultato nell'accumulatore
SUB M	226	Sottrai con i contenuti della locazione di memoria M dai contenuti dell'accumulatore e memorizza il risultato nell'accumulatore
SBB M	236	Sottrai con riporto negativo i contenuti della locazione di memoria M dai contenuti dell'accumulatore e memorizza il risultato nell'accumulatore
ANA M	246	AND dei contenuti della locazione di memoria M con i contenuti dell'accumulatore e memorizza il risultato nell'accumulatore
XRA M	256	OR esclusivo dei contenuti della locazione di memoria M con i contenuti dell'accumulatore e memorizza il risultato nell'accumulatore
ORA M	266	OR dei contenuti della locazione di memoria M con i contenuti dell'accumulatore e memorizza il risultato nell'accumulatore
CMP M	276	Confronta i contenuti della locazione di memoria M con i contenuti dell'accumulatore. Lascia inalterato l'accumulatore e altera i bit dei flag perchè corrispondano ai risultati dell'operazione di confronto.

L'indirizzo della locazione di memoria M è contenuto nella coppia di registri B

In questo gruppo sono contenute solo due delle trentatre istruzioni di riferimento alla memoria, STAX B e LDAX B.

STAX B	002	Memorizza i contenuti dell'accumulatore alla locazione di memoria M data dai contenuti della coppia di registri B
LDAX B	012	Carica l'accumulatore con i contenuti della locazione di memoria M data dai contenuti della coppia di registri B

L'indirizzo della locazione di memoria M è contenuto nella coppia di registri D

STAX D	022	Memorizza i contenuti dell'accumulatore nella locazione di memoria M data dai contenuti della coppia di registri D
LDAX D	032	Carica l'accumulatore con i contenuti della locazione di memoria M data dai contenuti della coppia di registri D

L'indirizzo della locazione di memoria M è contenuto nel secondo e nel terzo byte di istruzioni

STA <B2> <B3>	062 <B2> <B3>	Memorizza i contenuti dell'accumulatore nella locazione di memoria M definita dai byte di istruzioni <B2> e <B3>
LDA <B2> <B3>	072 <B2> <B3>	Carica l'accumulatore con i contenuti della locazione di memoria M definita dai byte di istruzioni <B2> e <B3>
SHLD <B2> <B3>	042 <B2> <B3>	Memorizza i contenuti del registro L nella locazione di memoria M definita dai byte di istruzioni <B2> e <B3>; memorizza i contenuti del registro H nella locazione di memoria successiva, M+1. (NOTA: questo è un trasferimento di dati a due byte in una sola istruzione).
LHLD <B2> <B3>	052 <B2> <B3>	Carica il registro L con i contenuti della locazione di memoria M definita dai byte di istruzione <B2> e <B3>; carica il registro H con i contenuti della locazione di memoria successiva, M+1. (NOTA: questo è un trasferimento di dati a due byte in una sola istruzione).

Le istruzioni SHLD e LHLD differiscono dalle altre trentuno istruzioni di riferimento alla memoria per il fatto che vengono trasferiti due byte di dati.

I CICLI MACCHINA MEMORY READ E MEMORY WRITE

Come con le istruzioni IN e OUT, il microprocessor 8080A ha un ciclo macchina durante il quale avviene il trasferimento dei dati fra la posizione di memoria e i registri interni. Il ciclo macchina è chiamato o MEMORY READ o MEMORY WRITE, e durante tale ciclo avviene quanto segue:

- Viene generato un impulso $\overline{\text{MEMR}}$ o $\overline{\text{MEMW}}$ sul bus di controllo.
- Appare un solo indirizzo di memoria a 16 bit sul bus d'indirizzo.
- Il bus di dati esterno bidirezionale e il bus di dati interno al chip microprocessore vengono aperti per permettere la comunicazione diretta dei dati fra uno dei registri universali interni e il dispositivo di I/O, o di ingresso o di uscita.

L'istruzione SHLD differisce dalle altre per il fatto che vengono eseguiti dall'8080A due successivi cicli macchina MEMORY WRITE. Con l'istruzione LHLD, vengono eseguiti due successivi cicli macchina MEMORY READ. In tutti gli altri casi, viene eseguito solo un ciclo macchina, o MEMORY READ o MEMORY WRITE.

PRIMO PROGRAMMA

Prendete in considerazione il programma seguente:

Indirizzo di memoria LO	Byte di istruzione	Codice mnemonico	Descrizione
000	062	START, STA	Scrivi i contenuti dell'accumulatore nel dispositivo di uscita in mappa di memoria, che ha l'indirizzo di memoria seguente.
001	000	000	Byte d'indirizzo LO del dispositivo di uscita.
002	200	200	Byte d'indirizzo HI del dispositivo di uscita.
003	074	INR A	Incrementa l'accumulatore.
004	303	JMP	Salto incondizionato alla locazione di memoria START.
005	000	START	Byte d'indirizzo LO di START.
006	003	—	Byte d'indirizzo HI di START.

In questo programma, abbiamo supposto che non esista memoria nelle locazioni HI = 200 e LO = 000. Questa è un'ottima supposizione per la maggior parte dei microcomputer basati sull'8080A.

Se volete eseguire questo programma secondo la tecnica del passo-passo, dovreste osservare, in successione, i byte seguenti sul bus di dati bidirezionale:

Byte del bus di dati	Commento
062	Ciclo macchina FETCH per il codice istruzione STA
000	Ciclo macchina FETCH per il byte <B2> dell'istruzione STA
200	Ciclo macchina FETCH per il byte <B3> dell'istruzione STA
contenuti dell'accumulatore	Ciclo macchina MEMORY WRITE, durante il quale i contenuti dell'accumulatore vengono messi a disposizione sul bus di dati bidirezionale, l'indirizzo di memoria <B2> e <B3> appare sul bus d'indirizzo, e viene generato un impulso di controllo $\overline{\text{MEMW}}$.
074	Ciclo macchina FETCH per il codice istruzione INR A
303	Ciclo macchina FETCH per il codice istruzione JMP
000	Ciclo macchina FETCH per il byte d'indirizzo LO di START
003	Ciclo macchina FETCH per il byte d'indirizzo HI di START

Osservate tale informazione sul bus di dati perché (a) tutti i byte istruzioni si muovono sul bus di dati dalla memoria di lettura/scrittura o EPROM al registro istruzioni all'interno del chip 8080A, e (b) i contenuti dell'accumulatore sono messi in uscita sul bus dati durante il quarto ciclo macchina dell'istruzione STA.

Il programma incrementa i contenuti dell'accumulatore durante ogni loop. Inoltre, esso mette in uscita i contenuti dell'accumulatore sul dispositivo di I/O in mappa di memoria, HI = 200 e LO = 000. Si dovrebbe usare il circuito di decodifica mostrato in Figura 21-1.

ALCUNI CIRCUITI DI INGRESSO/USCITA

I circuiti di ingresso-uscita che usano l'indirizzamento di I/O memory mapped sono identici a quelli mostrati per l'I/O tramite l'accumulatore nel Capitolo N. 20. L'unica differenza è il tipo di impulsi di selezione usati. Vi forniamo parecchi esempi per dimostrarvi la somiglianza e vi rimandiamo poi al Capitolo precedente.

Un circuito di uscita in mappa di memoria, che è basato su di un registro a scorrimento a 8 bit 74198, è mostrato nella Figura 21-3. L'impulso di selezione indirizzi è un impulso $\overline{MEMW}$ codificato per l'indirizzo di memoria HI = 200 e LO = 200, come sarebbe generato dal circuito della Figura 21-1. Un circuito analogo è basato su una coppia di latch tipo D 7475, come mostra la Figura 21-4. L'indirizzo di memoria del latch di uscita è comunque HI = 200 e LO = 001. In questi due circuiti di uscita, vengono usati i display a sette segmenti per due differenti scopi. Per il registro a scorrimento 74198, supponiamo che l'uscita sia una coppia di cifre BCD impaccate, mentre per i chip 7475, supponiamo che l'uscita sia in codice binario a 8 bit, che noi decodifichiamo come tre cifre ottali.

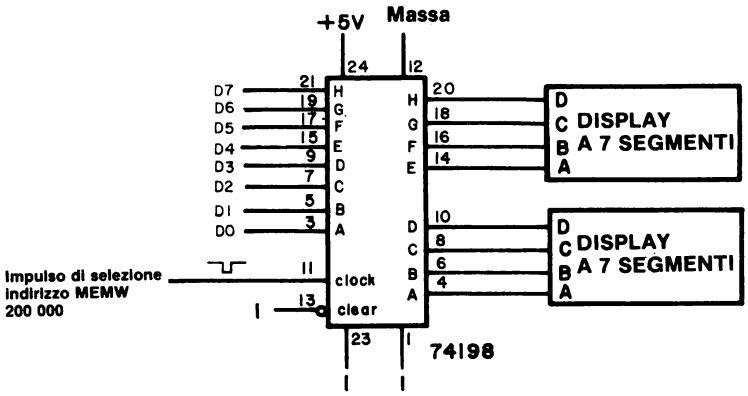

Figura 21-3. Circuito di uscita del microcomputer, basato sull'uso della tecnica di I/O memory mapped applicata al registro a scorrimento a 8 bit 74198. L'indirizzo di memoria di questa porta di uscita è di HI = 200 e LO = 000, cioè il bit d'indirizzo A-15 è usato per identificare questo chip come una porta di I/O memory mapped.

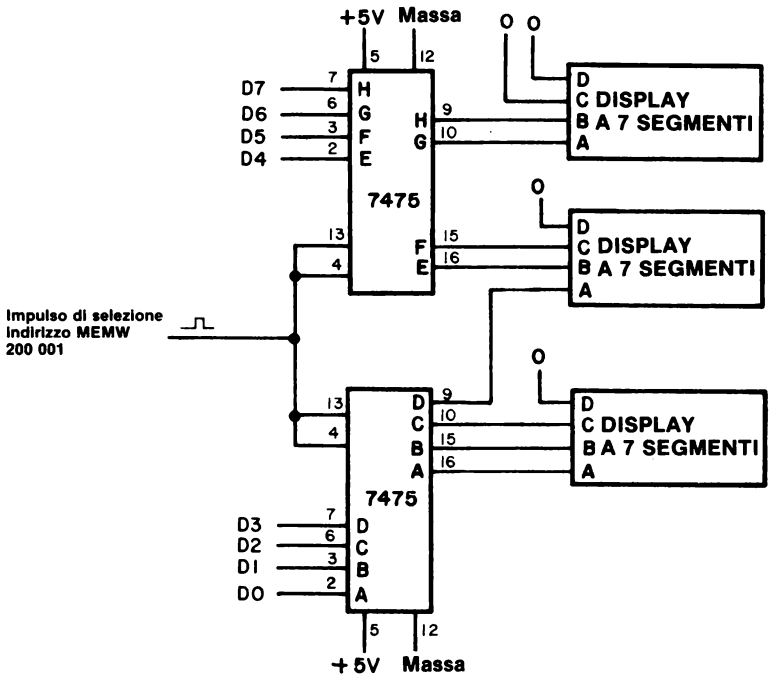

Figura 21-4. Circuito di uscita del microcomputer basato sulla tecnica di I/O memory mapped applicata ad una coppia di latch tipo D 7475. L'indirizzo di memoria di questa porta di uscita è HI = 200 e LO = 001.

Il terzo ed ultimo circuito d'ingresso del microcomputer è basato sul latch/buffer a 8 bit 8212. L'impulso di selezione indirizzi è generato dal segnale di controllo $\overline{\text{MEMR}}$ e dal bus d'indirizzo a 16 bit, ed ha un indirizzo di memoria di HI = 200 e LO = 002. Per il resto il circuito è identico a quello mostrato nella Figura 20-18.

Dovrebbe essere chiara la rassomiglianza fra queste figure e quelle corrispondenti per l'I/O tramite l'accumulatore nel Capitolo N. 20. Infatti, le Figure 20-18 e 21-5 sono identiche ad eccezione dell'identificazione dell'impulso di selezione. Vi rimandiamo alle Figure 20-6. 20-17 per altri utili circuiti di ingresso-uscita che possono essere adattati all'I/O memory mapped.

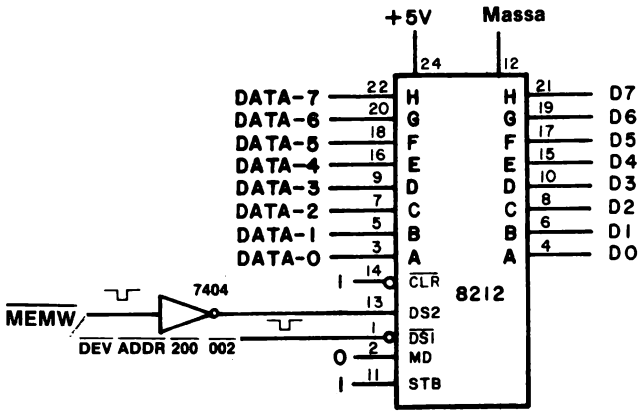

Figura 21-5. Circuito d'ingresso del microcomputer basato sulla tecnica di I/O memory mapped applicata ad un latch/buffer a 8 bit 8212. L'indirizzo di memoria di questa porta d'ingresso è HI = 200 e LO = 002.

SECONDO PROGRAMMA

Il programma seguente è identico, durante l'esecuzione, al primo programma:

Indirizzo di memoria LO	Byte di istruzione	Codice mnemonico	Descrizione
000	041	START, LXI H	Carica la coppia di registri H con due byte seguenti
001	000	000	Byte del registro L, il byte d'indirizzo della locazione di memoria M
002	200	200	Byte del registro H, il byte d'indirizzo HI della locazione di memoria M
003	167	LOOP, MOV M,A	Scrivi i contenuti dell'accumulatore nella locazione di memoria M
004	074	INR A	Incrementa l'accumulatore
005	303	JMP	Salto incondizionato alla locazione di memoria LOOP
006	003	LOOP	Byte d'indirizzo LO di LOOP
007	003	—	Byte d'indirizzo HI di LOOP

TERZO PROGRAMMA

Un terzo modo di ottenere il risultato desiderato del primo e del secondo programma è l'uso dell'sitruzione STAX:

Indirizzo di memoria LO	Byte di istruzione	Codice mnemonico	Descrizione
000	001	START, LXI B	Carica la coppia di registri B con i due byte seguenti
001	000	000	Byte del registro C, il byte d'indirizzo LO della locazione di memoria M
002	200	200	Byte del registro B, il byte d'indirizzo HI della locazione di memoria M
003	002	LOOP, STAX B	Scrivi i contenuti dell'accumulatore nella locazione di memoria M identificata dai contenuti della coppia di registri B
004	074	INR A	Incrementa l'accumulatore
005	303	JMP	Salto incondizionato alla locazione di memoria LOOP
006	003	LOOP	Byte d'indirizzo LO di LOOP
007	003	—	Byte d'indirizzo HI di LOOP

Notate che questa volta l'identificazione della locazione di memoria di uscita M è contenuta all'interno della coppia di registri B. Per il resto l'esecuzione del programma è identica a quella del primo e del secondo programma.

QUARTO PROGRAMMA

La coppia di registri D può essere usata per identificare la locazione di memoria M. Perciò:

Indirizzo di memoria LO	Byte di istruzione	Codice mnemonico	Descrizione
000	021	LXI D	Carica la coppia di registri D con i due byte seguenti
001	000	000	Byte del registro E, il byte d'indirizzo LO della locazione di memoria M

002	200	200	Byte del registro D, il byte d'indirizzo HI della locazione di memoria M
003	022	LOOP, STAX D	Scrivi i contenuti dell'accumulatore nella locazione di memoria M identificata dai contenuti della coppia di registri D
004	074	INR A	Incrementa l'accumulatore
005	303	JMP	Salto incodizionato alla locazione di memoria LOOP
006	003	LOOP	Byte d'indirizzo LO di LOOP
007	003	—	Byte d'indirizzo HI di LOOP

Questo programma è essenzialmente uguale al terzo programma. Si dovrebbe osservare che STAX H è l'equivalente di MOV M,A.

QUINTO PROGRAMMA

I programmi d'ingresso con la tecnica di I/O memory mapped sono semplici come i programmi di uscita suddetti. Consideriamo un sistema nel quale sia le porte d'ingresso che di uscita hanno lo stesso indirizzo di memoria, cioè HI = 200 e LO = 000. Il seguente programma vi permetterà di visualizzare i dati d'ingresso:

Indirizzo di memoria LO	Byte di istruzione	Codice mnemonico	Descrizione
000	001	LXI B	Carica la coppia di registri B con i due byte seguenti
001	000	000	Byte del registro C, il byte d'indirizzo LO della locazione di memoria M
002	200	200	Byte del registro B, il byte d'indirizzo HI della locazione di memoria M
003	012	LOOP, LDAX B	Carica l'accumulatore dalla porta di ingresso identificata dai contenuti della coppia di registri B
004	002	STAX B	Scrivi i contenuti dell'accumulatore nella porta di uscita M identificata dai contenuti della coppia di registri B
005	303	JMP	Salto incondizionato alla locazione di memoria LOOP
006	003	LOOP	Byte d'indirizzo LO di LOOP
007	003	—	Byte d'indirizzo HI di LOOP

Se l'indirizzo di memoria M è contenuto nella coppia di registri D invece che nella coppia di registri B, dovreste sostituire LDAX D e STAX D con i byte di istruzioni a LO = 003 e LO = 004.

SESTO PROGRAMMA

Il programma seguente, una volta eseguito, dà lo stesso risultato che abbiamo osservato nel quinto programma:

Indirizzo di memoria LO	Byte di istruzione	Codice mnemonico	Descrizione
000	041	LXI H	Carica la coppia di registri H con i due byte seguenti
001	000	000	Byte del registro L, il byte d'indirizzo LO della locazione di memoria M
002	200	200	Byte del registro H, il byte d'indirizzo HI della locazione di memoria M
003	176	LOOP, MOV A,M	Carica l'accumulatore con i contenuti della porta di ingresso M
004	167	MOV M,A	Scrivi i contenuti dell'accumulatore nella porta di uscita M
005	303	JMP	Salto incondizionato alla locazione di memoria LOOP
006	003	LOOP	Byte d'indirizzo LO di LOOP
007	003	—	Byte d'indirizzo HI di LOOP

Come per il quinto programma, le porte di ingresso e di uscita hanno la stessa locazione di memoria, HI = 200 e LO = 000. Ciò che distingue il trasferimento dei dati fra le due porte, che potete vedere nella Figura 21-6, è il modo in cui il bus di dati all'interno dell'8080A opera ed anche l'esistenza dei diversi segnali di controllo, $\overline{MEMR}$ e $\overline{MEMW}$. Vi presentiamo la Figura 21-6 come un circuito che ha valore educativo ma non come un circuito che dovreste cablare in un sistema a interfacce nel microcomputer. Perché no? La risposta è che *non avete bisogno di cablare una porta d'ingresso 8212 allo scopo di visualizzare l'uscita dalla porta di uscita 8212 della Figura 21-6.* Vi raccomandiamo di memorizzare i contenuti in uscita in un registro interno o in una locazione di memoria di lettura/scrittura prima o dopo aver messo in uscita la parola a 8 bit sulla porta di uscita 8212.

Ricordate: nella maggior parte dei casi il vostro obiettivo è di sostituire l'hardware con il software. Usate la vostra memoria di lettura/scrittura per la memorizzazione delle parole di controllo e di altri tipi di informazioni temporali. Non aggiungete circuiti integrati ulteriori *al vostro circuito di interfaccia, a meno che non siano assolutamente necessari.*

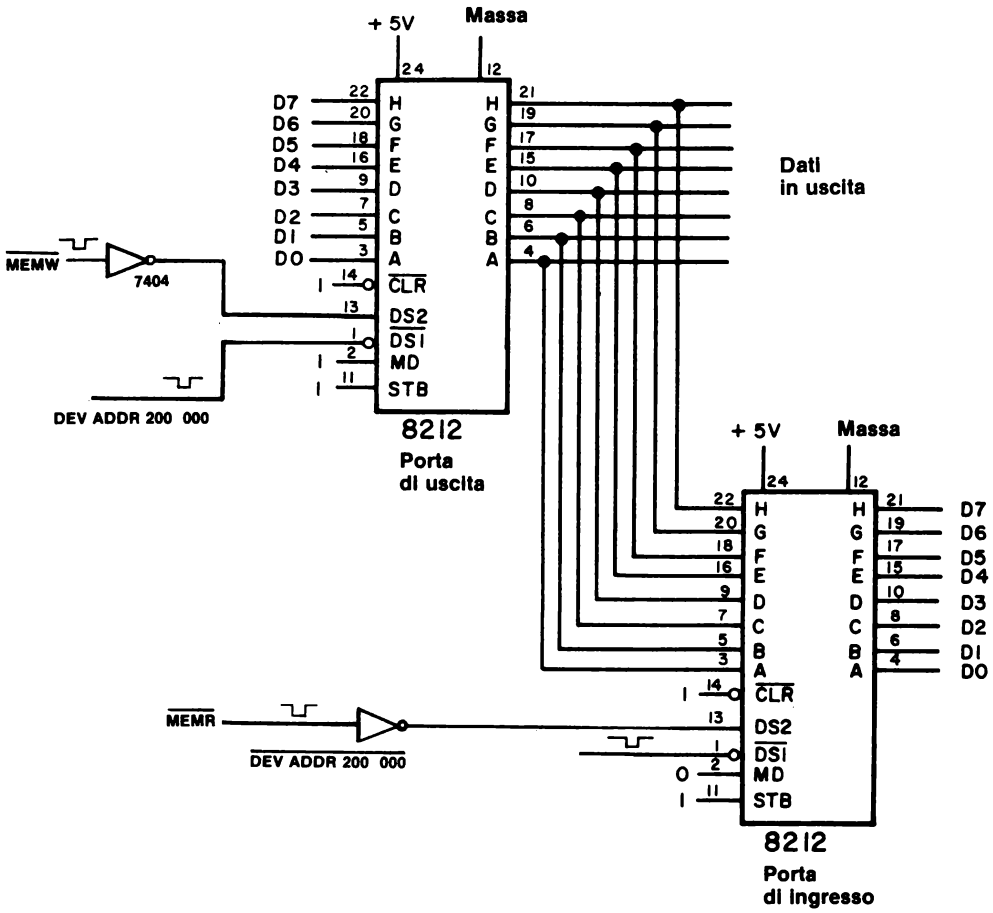

Figura 21-6. Circuito di interfaccia di I/O memory mapped dimostra che una porta d'ingresso e una porta di uscita possono avere lo stesso indirizzo di memoria. In generale, identificherete le due porte in questa figura con diversi indirizzi di memoria.

SETTIMO PROGRAMMA

Non è necessario inserire e mettere in uscita i dati da e verso l'accumulatore, come abbiamo fatto con tutti i programmi precedenti. Per esempio, nel sesto programma, potremmo scambiare i dati con il registro E. Ve lo mostriamo qui di seguito.

Indirizzo di memoria LO	Byte di istruzione	Codice mnemonico	Descrizione
000	041	LXI H	Carica la coppia di registri H con i due byte seguenti

001	001	001	Byte del registro L, il byte d'indirizzo LO della locazione di memoria M
002	200	200	Byte del registro H, il byte d'indirizzo HI della locazione di memoria M
003	136	MOV E,M	Carica il registro E con i contenuti della porta d'ingresso M
004	163	MOV M,E	Scrivi i contenuti del registro del registro E nella porta di uscita M
005	303	JMP	Salto incondizionato alla locazione di memoria LOOP
006	003	LOOP	Byte d'indirizzo lo di LOOP
007	003	—	Byte d'indirizzo HI di LOOP

I dati in ingresso con la tecnica di I/O memory mapped possono essere scambiati con i registri B, C, D, o E. Vi raccomandiamo di non usare la coppia di registri H a questo scopo, a meno che non vengano usate le istruzioni SHLD e LHLD.

OTTAVO PROGRAMMA

Prendete in considerazione il programma seguente:

Indirizzo di memoria LO	Byte di istruzione	Codice mnemonico	Descrizione
000	041	LXI H	Carica la coppia di registri H con i due byte seguenti
001	000	000	Byte del registro L, il byte d'indirizzo LO della locazione di memoria M
002	200	200	Byte del registro H, il byte d'indirizzo HI delle locazioni di memoria da M a M+3
003	106	MOV B,M	Carica il registro B con i contenuti della porta d'ingresso M
004	054	INR L	Incrementa il registro L
005	116	MOV C,M	Carica il registro C con i contenuti della porta d'ingresso M+1.
006	054	INR L	Incrementa il registro L
007	126	MOV D,M	Carica il registro D con i contenuti della porta d'ingresso M+2
010	054	INR L	Incrementa il registro L
011	136	MOV E,M	Carica il registro E con i contenuti della porta d'ingresso M+3

Questo programma illustra due degli importanti vantaggi delle tecniche di I/O memory mapped:

1. La facilità con cui si può cambiare il codice dispositivo di I/O.

2. La velocità con cui si possono inserire quattro byte di dati nel chip 8080A.

Accanto a questi vantaggi, vanno soppesati due possibili svantaggi delle tecniche di I/O viste:

1. I circuiti aggiuntivi richiesti per la decodificazione in assoluto dell'indirizzo.

2. La perdita di area di memoria quando questa viene suddivisa in blocchi di memoria e blocchi di I/O memory mapped.

Lo svantaggio numero 2 non è importante per quanto riguarda i piccoli sistemi di microcomputer. Con i grossi sistemi che richiedono una memoria considerevole, vi è un notevole incentivo ad aggiungere decodificatori, in modo che solo una piccolissima porzione di memoria viene decodificata in assoluto in codici di indirizzi di I/O memory mapped.

INTRODUZIONE AGLI ESPERIMENTI

I semplici esperimenti che seguono illustrano le tecniche di I/O memory mapped. Nel Capitolo N. 22, troverete esperimenti più ampi al riguardo.

Esperimento N.	Commento
1	Un semplice circuito di I/O in mappa di memoria che consiste di una coppia di latch 7475 e di una coppia di buffer three-state 8095 (74365). Gli impulsi di selezione indirizzi vengono generati con l'aiuto di un gate NAND a 4 ingrssi 74L20.
2	Ingresso-uscita in mappa di memoria da e verso l'accumulatore. Dimostra l'uso di istruzioni diverse che possono trasferire i dati fra una porta di I/O in mappa di memoria e l'accumulatore, ad es. STA, LDAX B, STAX B, MOV A,M e MOV M,A.
3	Uso delle istruzioni INR M, DCR M, e MVI M. Dimostra come si può incrementare una porta di I/O in mappa di memoria.
4	Uso dell'istruzione ANA M. Dimostra come una porta d'ingresso in mappa di memoria può operare in modo logico direttamente sui contenuti dell'accumulatore.

Le porte di I/O in mappa di memoria, cablate nell'Esperimento N. 1, verranno usate in tutti gli altri esperimenti di questo capitolo.

ESPERIMENTO N. 1

SEMPLICI PORTE DI INGRESSO/USCITA IN MAPPA DI MEMORIA

Scopo

Lo scopo di questo esperimento è provare il comportamento di un semplice circuito di I/O in mappa di memoria basato su di un buffer three-state 8095 e su di un latch 7475.

Configurazioni dei pin dei circuiti integrati

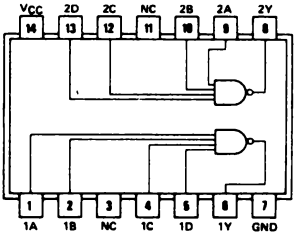

7420

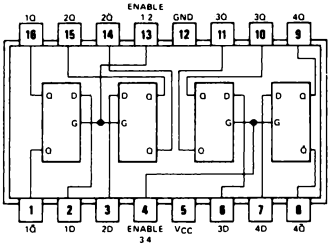

7475

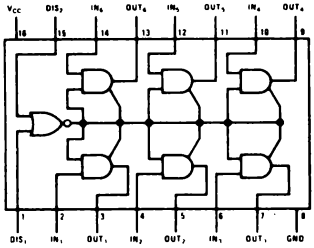

8095

Schemi dei circuiti

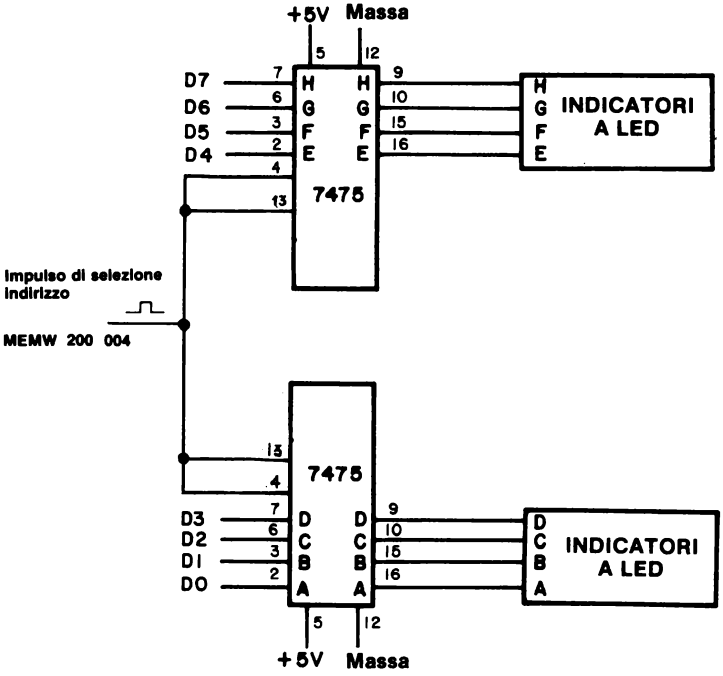

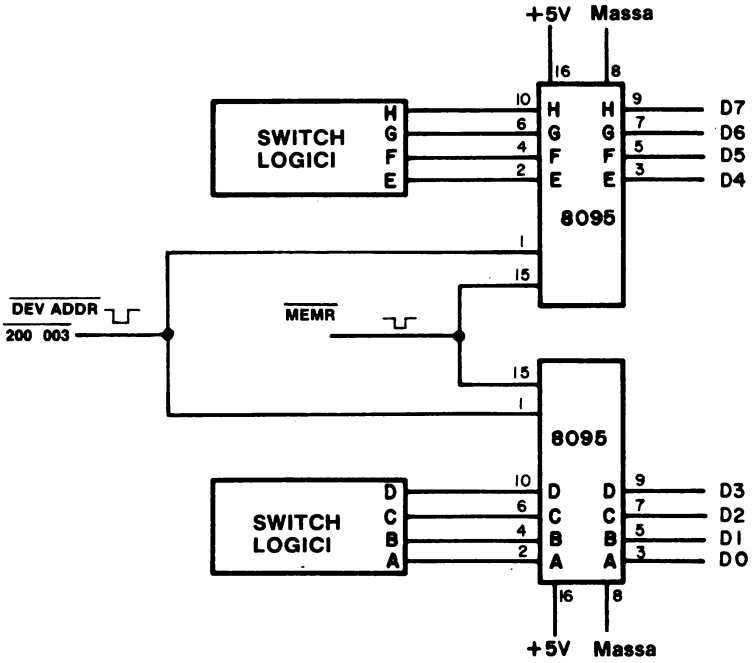

Programma

Indirizzo di memoria LO	Byte di istruzione	Codice mnemonico	Descrizione
000	041	LXI H	Carica la coppia registri H con i due byte seguenti
001	003	003	Byte del registro L
002	200	200	Byte del registro H
003	106	START, MOV B,M	Leggi nel registro B i contenuti della porta d'ingresso in mappa di memoria 200 003
004	043	INX H	Incrementa la coppia di registri H
005	160	MOV M,B	Scrivi i contenuti del registro B nella porta di uscita in mappa di memoria 200 004
006	053	DCX H	Decrementa la coppia di registri H
007	303	JMP	Salta a START e ripeterla
010	003	START	Byte d'indirizzo LO di START
011	003	—	Byte d'indirizzo HI di START

Passo 1

Cablare il circuito mostrato. Per generare i due impulsi di selezione indirizzi richiesti, usate o un decodificatore o il gate NAND a 4 ingressi 74L20 mostrato qui sotto, che non decodificano in assoluto il bus d'indirizzo a 16 bit e sono perciò solo circuiti dimostrativi. Non dimenticate gli ingressi al chip 74L20: +5 Volt (pin 14) e GND massa (pin 7).

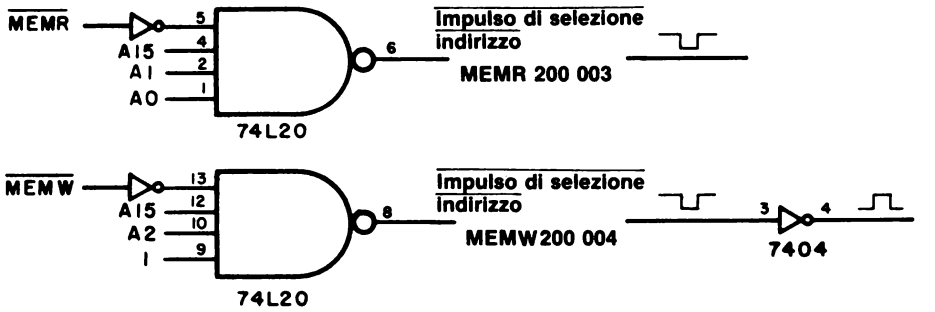

Se avete intenzione di ricavare il bit d'indirizzo A15 direttamente dal chip 8080A, vi raccomandiamo di usare un chip 74L20 e non un 7420 allo scopo di miniminizzare il fan-in. I segnali di controllo $\overline{MEMR}$ e $\overline{MEMW}$ devono essere invertiti prima di essere inseriti nel 74L20. L'impulso di scrittura, 200 004, deve essere invertito prima di essere inserito nella coppia di latch 7475.

Passo 2

Caricate il programma in memoria. Eseguitelo. Cambiate la disposizione dello switch logico ed osservate l'uscita della porta di uscita 200 004. Che cosa succede?

Abbiamo osservato una corrispondenza uno ad uno fra l'ingresso dello switch logico dei chip 8095 e l'uscita dell'indicatore a LED dai latch 7475.

Quando i dati vengono inseriti nel microcomputer, dove vengono temporaneamente memorizzati?

Nel registro B.

Passo 3

Quali cambiamenti è necessario apportare al programma se volete inserire o mettere in uscita dati da e verso il registro E?

Ciò che necessita, è un cambiamento nei byte istruzioni all'indirizzo di memoria LO 003 e 005:

003	136	MOV E,M	Inserisci nel registro E i contenuti della porta d'ingresso in mappa di memoria 200 003
005	163	MOV M,E	Metti in uscita i contenuti del registro E sulla porta di uscita in mappa di memoria 200 004

Fate questi cambiamenti e dimostrate l'operazione del nuovo programma.

Passo 4

Che cosa accadrebbe, se cambiaste il byte istruzioni all'indirizzo di memoria LO da 005 a:

005	160	MOV M,B	Metti in uscita i contenuti del registro B sulla porta di uscita in mappa di memoria 200 004

ma lasciate invariato a 003 il byte istruzioni all'indirizzo di memoria LO? Cambierebbe l'esecuzione del programma?

Si. Non sarebbe più possibile inserire i dati dello switch logico e poi metterli in uscita sulla porta di uscita in mappa di memoria. Il problema è che tali dati vengono inseriti nel registro E dove non accade più nulla. L'uscita dei dati è dal registro B, che non viene cambiato dal programma modificato. Abbiamo osservato un'uscita di 000 quando abbiamo tentato questo esperimento.

Passo 5

Eseguite i seguenti cambiamenti nel programma:

003	116	START, MOV C,M	Leggi nel registro C i contenuti della porta d'ingresso in mappa di memoria 200 003
004	043	INX H	Incrementa la coppia di registri H
005	121	MOV D,C	Sposta i contenuti del registro C nel registro D
006	162	MOV M,D	Scrivi i contenuti del registro D nella porta di uscita in mappa di memoria 200 004
007	053	DCX H	Decrementa la coppia di registri H
010	303	JMP	Salta a START e ripeterla
011	003	START	Byte d'indirizzo LO di START
012	003	—	Byte d'indirizzo HI di START

Eseguite il programma. Che cosa osservate sulla porta di uscita quando cambiate la disposizione dello switch logico?

Abbiamo osservato una corrispondenza fra lo stato logico della porta di uscita e la disposizione dello switch logico.

Passo 6

Ora cambiate il byte istruzioni 005 all'indirizzo di memoria LO in un'istruzione NOP:

005	000	NOP	Nessuna operazione

Eseguite di nuovo il programma. Che cosa succede? Perché?

Non vi è più una corrispondenza fra i dati d'ingresso alla memoria e le porte di uscita. La ragione sta nel fatto che abbiamo eliminato l'istruzione MOV che trasferisce il byte di dati dal registro C al registro D, dal quale tale byte viene messo in uscita.

Passo 7

Quali registri si possono usare quando si usa la tecnica di I/O memory mapped? Quali registri sono coinvolti con l'I/O tramite l'accumulatore?

L'I/O memory mapped può usare uno qualunque dei registri universali, compresi A, B, C, D, E, H, o L, come sorgente o destinazione dei dati. L'I/O tramite l'accumulatore è limitato al registro A come sorgente o destinazione dei dati.

Conservate i circuiti della porta di I/O 7475 e 8095 e passate all'esperimento seguente.

ESPERIMENTO N. 2

INGRESSO/USCITA MEMORY MAPPED DA E VERSO L'ACCUMULATORE

Scopo

Lo scopo di questo esperimento è provare le varie istruzioni di riferimento alla memoria che trasferiscono i dati fra porte di ingresso-uscita e l'accumulatore.

Schema del circuito

Usate le porte di ingresso e uscita in mappa di memoria descritte nell'Esperimento N. 1.

Programma N. 1

Indirizzo di memoria LO	Byte di istruzione	Codice mnemonico	Descrizione
000	072	LOOP, LDA	Carica l'accumulatore dalla porta di ingresso identificata dall'indirizzo di memoria seguente
001	003	003	Byte d'indirizzo LO della porta d'ingresso
002	200	200	Byte d'indirizzo HI della porta d'ingresso
003	062	STA	Memorizza i contenuti dell'accumulatore nella porta di uscita identificata dall'indirizzo di memoria seguente
004	004	004	Byte d'indirizzo LO della porta di uscita
005	200	200	Byte d'indirizzo HI della porta di uscita
006	303	JMP	Salto indietro a LOOP
007	000	LOOP	Byte d'indirizzo LO di LOOP
010	003	—	Byte d'indirizzo HI di LOOP

Programma N. 2

000	001	LXI B	Carica la coppia di registri B con i due byte seguenti
001	003	003	Byte d'indirizzo LO della porta di ingresso
002	200	200	Byte d'indirizzo HI della porta d'ingresso
003	012	LOOP, LDAX B	Carica l'accumulatore dalla porta d'ingresso identificata dai contenuti della coppia di registri B
004	003	INX B	Incrementa la coppia di registri B

005	002	STAX B	Memorizza i contenuti dell'accumulatore nella porta di uscita identificata dai contenuti attuali della coppia di registri B
006	013	DCX B	Decrementa la coppia di registri B
007	303	JMP	Salto indietro a LOOP
010	003	LOOP	Byte d'indirizzo LO di LOOP
011	003	–	Byte d'indirizzo HI di LOOP

Programma N. 3

000	041	LXI H	Carica la coppia di registri H con i due byte seguenti
001	003	003	Byte d'indirizzo LO della porta d'ingresso
002	200	200	Byte d'indirizzo HI della porta d'ingresso
003	176	LOOP, MOV A,M	Carica l'accumulatore dalla porta d'ingresso identificata dai contenuti della coppia i registri B
004	043	INX H	Incrementa la coppia di di registri H
005	167	MOV M,A	Sposta i contenuti dell'accumulatore nella porta di uscita identificata dai contenuti attuali della coppia di registri H
006	053	DCX H	Decrementa la coppia di registri H
007	303	JMP	Salto indietro a LOOP
010	003	LOOP	Byte d'indirizzo LO di LOOP
011	003	–	Byte d'indirizzo HI di LOOP

Passo 1

In questo esperimento, vi vengono forniti tre diversi tipi di istruzioni di riferimento alla memoria che possono essere usate per trasferire i dati fra l'accumulatore e i dispositivi esterni di ingresso-uscita. Sebbene le istruzioni di trasferimento dei dati abbiano codici mnemonici diversi, i Programmi N. 2 e 3 sono simili.

Supponiamo che abbiate già cablato il circuito mostrato nell'Esperimento N. 1 Gli impulsi d'indirizzo di memoria possono essere generati usando i semplici circuiti gate 74L20 forniti nel Passo 1 di questo esperimento. Ricordatevi comunque che la coppia di latch 7475 richiede un impulso di selezione positivo; perciò, l'uscita del chip 7420 deve essere invertita.

Passo 2

Caricate ed eseguite il programma N. 1 Cambiate la disposizione dello switch logico alla porta d'ingresso 8095 (74365).

Che cosa osservate sugli indicatori a LED collegati ai due latch 7475, che comprendono la porta di uscita in mappa di memoria?

Dovremmo osservare una corrispondenza biunivoca fra ingresso in mappa di memoria e dati in uscita in mappa di memoria. La risposta dovrebbe essere "istantanea".

Passo 3

Cambiando i byte d'indirizzo 004 e 005 all'indirizzo di memoria LO, vi sarebbe possibile mettere in uscita i dati in ingresso in mappa di memoria su una delle tre porte di uscita dell'indicatore a LED sul microcomputer MMD-1? Spiegate la vostra risposta.

Non sarebbe possibile convertire nessuna delle porte di uscita sul microcomputer MMD-1 in porte di uscita in mappa di memoria modificando semplicemente una coppia di byte d'indirizzo di memoria nel programma N. 1. Le tre porte di uscita sull'MMD-1 fanno parte dell'hardware, come le porte di uscita nell'accumulatore. Se volete convertirle in porte di uscita in mappa di memoria, dovreste fare un certo numero di cambiamenti nel cablaggio sulla piastra del circuito stampato. Inoltre, dovreste apportare delle modifiche anche al programma KEX. Vi suggeriamo di non farlo.

Quello che vorremmo precisare è che servono sia l'hardware che il software per determinare la natura di una porta di ingresso-uscita, cioè se è una porta di I/O in mappa di memoria o una porta di I/O tramite l'accumulatore.

Passo 4

Caricate ed eseguite il programma N. 2. Cambiate la disposizione dello switch logico sulla porta d'ingresso in mappa di memoria e notate la corrispondenza fra tale disposizione e l'uscita della coppia di latch 7475.

Perchè le istruzioni INX B e DCX B sono necessarie in questo programma?

La porta d'ingresso in mappa di memoria ha un indirizzo di 200 003, mentre la porta di uscita ha un indirizzo di 200 004. Usiamo le istruzioni INX B e DCX B per cambiare l'indirizzo esistente nella coppia delle istruzioni LDAX B o STAX B. In questo modo, siamo in grado di indirizzare entrambe le porte. L'I/O memory mapped ci permette di usare istruzioni che possono modificare un indirizzo di memoria. Quest'ultimo è difficile da implementare con l'I/O tramite l'accumulatore.

Passo 5

Caricate ed esguite il programma N. 3.

Cambiate ancora la disposizione dello switch logico alla porta d'ingresso in mappa di memoria e notate la corrispondenza fra tale disposizione e l'uscita che appare sugli otto indicatori a LED.

Che differenza osserverete nell'esecuzione di questo programma confrontandolo con l'esecuzione dei programmi 1 e 2?

Non dovremmo osservare nessuna differenza.

Passo 6

Parlate delle differenze e delle somiglianze delle istruzioni LDAX B e MOV A,M.

Entrambe queste istruzioni sono simili nel fatto che l'indirizzo di memoria è contenuto in una coppia di registri e che è questo indirizzo che specifica l'indirizzo di memoria della porta d'ingresso in mappa di memoria. La sola differenza fra le due istruzioni è l'identità della coppia di registri. Per LDAX B, la coppia di registri B contiene l'indirizzo, mentre per MOV A,M è la coppia di registri H a contenere l'indirizzo.

Passo 7

Parlate delle differenze e somiglianze fra le istruzioni STAX B e MOV M,A.

Entrambe queste istruzioni sono simili nel fatto che l'indirizzo di memoria è contenuto in una coppia di registri e che è questo indirizzo che specifica l'indirizzo di memoria della porta di uscita in mappa di memoria. La sola differenza fra le due istruzioni è l'identità della coppia di registri. Per STAX B, la coppia di registri B contiene l'indirizzo, mentre per MOV M,A è la coppia di registri H a contenere l'indirizzo.

Passo 8

Perchè potreste preferire l'uso di un'istruzione STA o LDA piuttosto che di un'istruzione STAX, LDAX, MOV A,M o MOV M,A?

Specificando un indirizzo di memoria come una coppia di byte d'indirizzo, eliminate la necessità di usare una coppia di registri. Esistono solo tre coppie di registri nel chip 8080A, per cui usatele saggiamente.

Conservate i vostri circuiti di uscita 7475 e di ingresso 8095 (74365) per i due esperimenti successivi.

ESPERIMENTO N. 3

USO DELLE ISTRUZIONI INR M, DCR M, E MVI M

Scopo

Lo scopo di questo esperimento è provare il comportamento delle istruzioni INR M, DCR M, MVI M su di una tipica porta di uscita in mappa di memoria.

Schema del circuito

Usate la porta di uscita descritta nell'esperimento N. 1

Programma N. 1

Indirizzo di memoria LO	Byte di istruzione	Codice mnemonico	Descrizione
000	041	LXI H	Carica la coppia di registri H con i due byte seguenti
001	004	004	Byte d'indirizzo LO della porta di uscita
002	200	200	Byte d'indirizzo HI della porta di uscita
003	066	MVI M	Sposta sulla porta di uscita il byte seguente identificato dai contenuti della coppia di registri H
004	111	111	Byte di dati immediato da mettere in uscita
005	166	HLT	Alt

Programma N. 2

000	041	LXI H	Carica la coppia di registri H con i due byte seguenti
001	004	004	Byte d'indirizzo LO della porta di uscita
002	200	200	Byte d'indirizzo HI della porta di uscita
003	066	MVI M	Sposta il byte seguente sulla porta di uscita identificata dai contenuti della coppia di registri H
004	111	111	Byte di dati immediato da mettere in uscita
005	064	INR M	Incrementa la porta di uscita
006	166	HLT	Alt

Passo 1

Cablate la porta di uscita in mappa di memoria, che consiste di due latch 7475, come descritto nell'esperimento N. 1.

Passo 2

Caricate ed eseguite il programma N. 1. Che cosa osservate sull'indicatore a LED della porta di uscita?

Dovreste osservare il byte di uscita in codice ottale, 111.

Passo 3

Cambiate i valori del byte di dati a LO = 004 ed eseguite di nuovo il programma. Per esempio, provate il byte di dati 333. Che cosa osservate ora sulla porta di uscita?

Dovreste osservare un byte di uscita di 333.

Se ripeteste questo processo con altri byte di dati, concludereste che vi è una corrispondenza uno ad uno fra il byte di dati immediato a LO = 004 e i dati in uscita sulla porta di uscita una volta che il programma è stato eseguito. Quando si usa un'istruzione MVI M, MOV r,M o MOV M, r, l'indirizzo della locazione di memoria deve essere memorizzato nei registri H e L. Essi sono caricati all'inzio del programma con un'istruzione LXI H.

Passo 4

Caricate ed eseguite il programma N. 2. Che cosa osservate sulla porta di uscita? Che cosa vi aspettavate, il byte a LO = 004?

Osserviamo un byte di uscita di 000. Voi dovreste probabilmente osservare la stessa cosa. Inizialmente ci aspettiamo di osservare il byte di uscita 112. Le ragioni per cui non abbiamo osservato un tale risultato sono discusse nel prossimo passo.

Passo 5

Quali operazioni deve eseguire il microprocessor allo scopo di eseguire con successo un'istruzione INR M?

Per prima cosa, i contenuti attuali della locazione di memoria M devono essere inseriti nell'8080A. Poi, devono essere incrementati di uno. Infine, il valore incrementato deve essere rimesso in uscita sulla locazione di memoria M. In altre parole, con una tipica locazione di memoria di lettura/scrittura, l'INR M esegue sia una lettura che una scrittura.

Passo 6

Nell'I/O memory mapped, allo scopo di eseguire con successo un'istruzione INR M, quali condizioni devono sussistere alla porta di I/O?

La porta deve essere simile a quella mostrata nella Figura 21-6, cioè dovete essere in grado di leggere dalla e di scrivere nella porta. Una tale condizione esiste già naturalmente nella memoria di lettura/scrittura, ma può non esistere nei circuiti a interfaccia di I/O in mappa di memoria.

Passo 7

Perchè abbiamo osservato 000 come byte di uscita nel passo 4 di questo esperimento?

Abbiamo tentato di leggere da una locazione di memoria inesistente, 200 004 e di inserire il byte di dati per difetto 377 (dovuto allo stato floating del bus dati), che è stato incrementato e scritto nella porta di uscita in mappa di memoria come 000. Le istruzioni INR M e DCR M non avvengono su di un byte di dati.

Passo 8

Se la porta d'ingresso three-state 8095 (74365) è ancora collegata, cambiate la decodifica dell'indirizzo con la seguente:

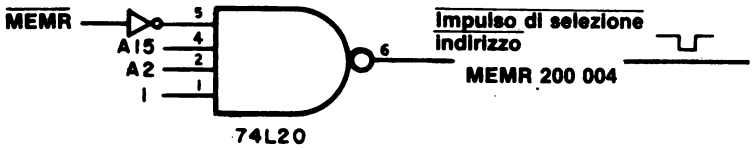

Ora la porta d'ingresso e la porta di uscita hanno lo stesso indirizzo. Cambiate i byte istruzioni a LO = 003 e LO = 004 nel programma N. 2 in NOOP,000. Posizionate un valore sui switch logici ed eseguite il programma N. 2. Quale uscita appare sull'indicatore a LED?

L'uscita dell'indicatore a LED dovrebbe essere il vostro posizionamento binario a 8 bit incrementato di 1.

ESPERIMENTO N. 4
USO DELL'ISTRUZIONE ANA M

Scopo

Lo scopo di questo esperimento è dimostrare l'esecuzione di un'operazione AND fra una porta d'ingresso in mappa di memoria e l'accumulatore.

Schema del circuito

Usate la porta d'ingresso descritta nell'esperimento N. 1 *ricablata per l'indirizzo 200 003.*

Programma

Indirizzo di memoria LO	Byte di istruzione	Codice mnemonico	Descrizione
000	041	LXI H	Carica la coppia di registri H con i due byte seguenti
001	003	003	Byte d'indirizzo LO della porta d'ingresso
002	200	200	Byte d'indirizzo HI della porta d'ingresso
003	076	TEST, MVI A	Sposta in modo immediato il byte nell'accumulatore
004	001	001	Maschera del byte
005	246	ANA M	AND dei contenuti della porta d'ingresso in mappa di memoria con i contenuti dell'accumulatore
006	312	JZ	Se il risultato è zero, salta indietro a TEST. Altrimenti, passa all'istruzione successiva
007	003	TEST	Byte d'indirizzo LO di TEST
010	003	—	Byte d'indirizzo HI di TEST
011	323	OUT	Il bit di flag è a livello logico 1. Metterlo in uscita sulla porta di uscita seguente
012	000	000	Porta di uscita 000
013	166	HLT	Alt

Passo 1

Cablate il circuito d'ingresso in mappa di memoria mostrato nell'esperimento N. 1 se non è già cablato sul vostro breadboard.

Passo 2

Caricate ed eseguite il programma N. 1 con lo switch logico A a livello logico 0. Ora posizionate lo switch logico sul livello logico 1. Che cosa succede sulla porta di uscita 000?

Il bit D0 si accende.

Passo 3

Cambiate il byte di maschera a LO = 004 in uno dei seguenti: 200, 100, 040, 020, 010, 004, o 002. Posizionate tutti e otto gli switch logici sul livello logico 0. Eseguite di nuovo il programma e provate ogni switch logico fino a che scoprite quello che non è mascherato. Come fate a sapere quando avete trovato quello giusto?

Il bit che corrisponde al bit non mascherato si accende alla porta di uscita 000

Passo 4

Potete provare anche le altre istruzioni di riferimento alla memoria, comprese:

206	ADD M
216	ADC M
226	SUB M
236	SBB M
256	XRA M
266	ORA M
276	CMP M

L'istruzione CMP M non coinvolge nessun dato o i contenuti del registro dell'accumulatore. Essa setta e azzera i flag.

Passo 5

Perchè sarebbe utile essere in grado di eseguire un'operazione aritmetica o logica fra una porta d'ingresso in mappa di memoria e i contenuti dell'accumulatore?

Potrebbe essere utile se voi desideraste posizionare esternamente un byte maschera per un'operazione ANA M usando un set di otto switch logici.

DOMANDE RIEPILOGATIVE

Le seguenti domande vi aiuteranno a rivedere le tecniche di I/O memory mapped:

1. Che cosa si intende con il termine "ingresso/uscita memory mapped"?

2. Fate un elenco delle differenze fra I/O tramite l'accumulatore e I/O memory mapped. Per esempio, quali segnali di controllo vengono usati, quali istruzioni, e quali registri, nelle due tecniche di I/O?

3. Che cosa si intende con il termine "decodificazione in assoluto" del bus d'indirizzo nell'I/O memory mapped?

4. Perchè la decodificazione in assoluto del bus d'indirizzo nell'I/O memory mapped è importante?

5. In questo capitolo ed in quelli precedenti, abbiamo usato i termini "impulso di selezione dispositivo" e "impulso di selezione indirizzi". Qual'è la differenza fra questi due termini?

6. Abbiamo sentito dire che la ragione per cui si usano le tecniche di I/O memory mapped è il fatto che permettono di trasferire i dati fra più dispositivi che non le tecniche di I/O tramite l'accumulatore. Siete d'accordo? Se sì, perché? Se no, perché?

RISPOSTE

1. Il termine "ingresso-uscita memory mapped viene associato con i sistemi di microcomputer a 8 bit 6800, 8080A, ed altri. Le istruzioni di I/O sono istruzioni di riferimento alla memoria e il trasferimento dei dati avviene, nel caso del chip 8080A, fra il dispositivo di I/O e uno qualunque dei registri universali all'interno del chip 8080A.

2. Nell'I/O tramite l'accumulatore, i segnali di controllo sono $\overline{IN}$ e $\overline{OUT}$, mentre nell'I/O memory mapped i segnali di controllo sono $\overline{MEMR}$ e $\overline{MEMW}$. L'I/O tramite l'accumulatore impiega solo due istruzioni 8080A, IN e OUT. L'I/O memory mapped impiega qualunque istruzione di riferimento alla memoria, es. MOV r,M, MOV M,r, MVI M, STAX rp, LDAX rp, ANA M, ORA M, ADD M, ed altre. Nell'I/O tramite l'accumulatore, il trasferimento dei dati avviene fra il dispositivo di I/O e il registro dell'accumulatore. Nell'I/O memory mapped, il trasferimento dei dati avviene fra il dispositivo di I/O e uno qualunque dei registri universali, quali B, C, D, E, H, L, o l'accumulatore.

3. Tutti e sedici i bit del bus d'indirizzo sono decodificati usando una rete di decodifica. adatta in modo che ogni dispositivo di I/O in mappa di memoria è identificato in modo unico e non può essere confuso con una locazione di memoria nella memoria di lettura/scrittura o EPROM o indirizzato accidentalmente durante l'esecuzione del programma

4. Per evitare l'indirizzamento accidentale di un dispositivo di I/O in mappa di memoria durante l'esecuzione del programma. Per distinguere chiaramente fra una locazione di memoria e un dispositivo di I/O in mappa di memoria.

5. Un impulso di selezione dispositivo è generato quando viene applicato il codice dispositivo a 8 bit dal bus d'indirizzo oppure $\overline{IN}$ o $\overline{OUT}$, che sono segnali di controllo, ad un circuito di decodifica adatto. Un impulso di selezione indirizzi è generato quando viene applicato il bus d'indirizzo a 16 bit oppure $\overline{MEMR}$ o $\overline{MEMW}$, che sono segnali di controllo di riferimento alla memoria, ad un circuito di decodifica adatto.

6. No, non siamo d'accordo. Nella maggior parte dei casi, 256 diversi dispositivi d'ingresso e 256 diversi dispositivi di uscita sono più che adeguati per un sistema di microcomputer basato sull'8080A. Una ragione più valida per usare le tecniche di I/O memory mapped è il permettere il trasferimento diretto dei dati fra il dispositivo di I/O e tutti i registri universali all'interno del chip 8080A. Inoltre, i contenuti di una porta d'ingresso in mappa di memoria possono essere aggiunti, o sottratti, o confrontati o operati in maniera logica sui contenuti dell'accumulatore.

CAPITOLO N. 22

L'INGRESSO/USCITA DEL MICROCOMPUTER: ALCUNI ESEMPI

INTRODUZIONE

Uno degli usi più importanti del microcomputer in un laboratorio è come sistema di acquisizione dati. Questo Capitolo esamina i principi dell'acquisizione dati e fornisce un numero di esempi sperimentali dei circuiti di acquisizione dati.

OBIETTIVI

Al termine di questo capitolo, sarete in grado di:

- Dare la definizione di "acquisizione dati" e fare le considerazioni più importanti per quanto riguarda lo sviluppo di un sistema di acquisizione dati.
- Descrivere vari metodi per generare ritardi di tempo.
- Realizzare un semplice circuito di acquisizione dati.
- Interfacciare un convertitore digitale analogico AD7522.

L'ACQUISIZIONE DATI CON UN MICROCOMPUTER 8080

Un sistema di acquisizione dati può essere definito nel modo seguente:

Sistema di acquisizione dati	Uno strumento che scandisce automaticamente i dati prodotti da un altro strumento, o elabora e registra le letture dei dati da usare in seguito.

Dovrebbe essere chiaro il fatto che un microcomputer può costituire un sistema di acquisizione dati. I dati provenienti da uno strumento possono essere inseriti nell'accumulatore e poi memorizzati. In un secondo tempo, questa informazione memorizzata può essere letta in modi diversi. L'acquisizione dati diventerà un'applicazione comune per i microcomputer.

Forse le domande più importanti che vi dovreste porre quando decidete di acquisire dati da uno strumento sono le seguenti: (1) Quanti canali volete acquisire? (2) Quanto tempo ci vorrà per acquisire tutti questi canali? (3) Quante informazioni digitali sono contenute in un solo canale? (4) Che cosa volete farne dei dati una volta acquisiti? (5) Avete bisogno di una memorizzazione a breve o a lungo termine? Tratteremo ora tutti questi temi.

QUANTI CANALI DATI?

Il numero di canali che volete acquisire e il tempo che vi occorre per memorizzarli, indicheranno il tipo di dispositivo di memoria richiesto. Se avete bisogno di acquisire un milione di canali di dati a quattro cifre BCD, vi servirà una capacità di memoria di sedici milioni di bit e sarà quindi necessario un nastro magnetico o un disco magnetico. Invece, se avete bisogno di acquisire cento canali, contenenti ognuno solo quattro cifre BCD, e di memorizzare i dati per parecchie ore, sono necessari solo 1600 bit di memoria. Un semplice piastra di memoria di lettura/scrittura andrebbe benissimo per un'applicazione di questo tipo. Se avete bisogno di memorizzare più di 4.000 bit di dati, vi raccomandiamo di usare qualche tipo di nastro magnetico, come un nastro a cassetta o un disco.

MEMORIZZAZIONE A BREVE O A LUNGO TERMINE?

In genere, la memoria di lettura/scrittura non è adatta per la memorizzazione di dati a lungo termine: essa è infatti volatile; se vi è un'interruzione di tensione, tutti i dati verrano perduti. La memoria a nuclei non è volatile, ma d'altra parte è relativamente costosa e di solito non adatta alla memorizzazione di dati a lungo termine, a meno che la quantità di dati sia limitata. I migliori dispositivi per la memorizzazione di dati sono, come abbiamo detto in precedenza, i nastri a cassetta e i dischi flessibili (Floppy-disk). Una cassetta a nastro di buona qualità può memorizzare fino a 500.000 bit di informazioni su di una sola cassetta. I costi hardware per i Floppy-disk diminuiscono di anno in anno. Lo sviluppo di interfacce LSI molto sofisticate per questi dischi, dovrebbe ridurre ancora di più i costi. Tali chip saranno presto messi a disposizione dalla Intel, Texas Instruments Incorporated, dalla Motorola e dalla National Semiconductor.

Una tecnica di memorizzazione a lungo termine non costosa è costituita dall'uso di un nastro di carta perforato. Vorremmo puntualizzare comunque che occorre parecchio tempo per perforare tale nastro, nonchè leggerlo nel computer. Ad una velocità della telescrivente di 10 caratteri ASCII al secondo, occorrono almeno sette minuti per leggere o perforare 4096 byte di programma o dati.

QUANTE INFORMAZIONI IN UN SOLO CANALE?

Un tipico canale dati fornisce di solito un numero a tre o quattro cifre BCD, costituito dal valore decimale, o range, e dal segno. Di solito, il valore decimale o il range viene fissato, e il segno è positivo, ma non è sempre così. I nuovi dispositivi digitali vanno incorporando sempre di più una capacità di autorange, il che significa che lo strumento digitale decide dove mettere il valore decimale.

Prendiamo un canale che fornisca almeno sedici bit di informazioni digitali. Per ottenere la capacità totale di memoria richiesta, moltiplicate sedici per il numero di canali. Perciò, per cento canali, sarebbero necessari 1600 bit di memoria di lettura/scrittura. I frequenzimetri hanno molti più bit per canale. Per esempio, un frequenzimetro a sette cifre ha almeno 28 bit per canale.

CHE COSA FARE DEI DATI ACQUISITI?

Alcuni dei dati acquisiti sono solo dati "originali" che devono essere manipolati e interpretati allo scopo di produrre un risultato finale utile. Un esempio potrebbe essere la conversione di una tensione digitale. In questi casi, i dati acquisiti avranno bisogno di essere elaborati matematicamente, e tale operazione dovrebbe essere eseguita subito dopo che i dati sono stati ottenuti. Nel caso di dati che richiedono di essere ulteriormente elaborati in modo matematico, vi raccomandiamo di tenerli nella forma digitale fino a che non possano essere elaborati. Memorie di lettura/scrittura, nastri magnetici, dischi magnetici, sono tutti adatti a tale scopo. Stampare i dati è una forma di memorizzazione a lungo termine. Sicuramente è il tipo di memorizzazione a lungo termine meno costoso, ma in compenso dovete consumare tempo per riconvertirla in segnali digitali.

QUANTI CANALI AL SECONDO?

Questo è un punto fondamentale per tutte le operazioni di acquisizione dati. I dati possono, ad esempio, (a) apparire molto lentamente ed occupare dei periodi molto lunghi di tempo, anche un giorno, per essere acquisiti, o (b) apparire molto rapidamente ed occupare solo dei millisecondi per l'acquisizione da centinaia di canali. Entrambi gli estremi nelle velocità di acquisizione dati puntano sul bisogno di tecniche automatiche per acquisire i dati stessi, quali l'uso di un sistema di acquisizione dati basato su un microcomputer. Dato che i microcomputer diminuiscono di prezzo, molti strumenti di laboratorio acquisiranno automaticamente i dati per mezzo di microcomputer incorporati. Si useranno ancora i registratori a carta, ma non sarà necessario che siano della qualità richiesta. Un maggior uso dei registratori a carta nel futuro permetterà agli occhi di "integrare" visivamente un blocco di dati per rilevare la curvatura, la linearità, ecc.

PRIMO PROGRAMMA: ACQUISIZIONE DI 64 CANALI DI DATI A 8 BIT

Come dimostrazione del concetto di acquisizione dati, vorremmo presentarvi un programma che fa sì che possiate acquisire 64 canali con dati a 8 bit, con la velocità con cui il microcomputer li può inserire e memorizzare. Come esempio di uno "strumento", supponiamo che acquisiate i dati dalla coppia di contatori 7490 mostrati nella Figura 22-1. La domanda a cui vorremmo rispondere è: qual'è il tempo minimo richiesto per acquisire 64 canali a otto bit dalla coppia di contatori?

Il programma, che è un esempio dell'uso delle tecniche di I/O tramite l'accumulatore, è il seguente:

Indirizzo di memoria LO	Byte di istruzione	Codice mnemonico	Cicli clock	Descrizione
000	041	LXI H	10	Carica la coppia di registri H con i due byte seguenti
001	100	100	–	Byte del registro L, il byte d'indirizzo LO della locazione di memoria M
002	003	003	–	Byte del registro H, il byte d'indirizzo HI della locazione di memoria M
003	006	MVI B	7	Sposta il byte seguente nel registro B
004	100	100	–	Numero di canali che saranno acquisiti dal microcomputer, cioè 64
005	333	LOOP, IN	10	Inserisci i dati dalla coppia di contatori a decade 7490
006	003	003	–	Codice dispositivo per il buffer d'ingresso della Figura 22-1
007	167	MOV M,A	7	Sposta i contenuti dell'accumulatore nella locazione di memoria M indirizzata dai contenuti della coppia di registri H
010	043	INX H	5	Incrementa la coppia di registri H
011	005	DCR B	5	Decrementa il registro B
012	302	JNZ	10	Se il registro B non è uguale a 000, salta a LOOP; altrimenti, ignora questa istruzione e passa alla successiva
013	005	LOOP	–	Byte d'indirizzo LO di LOOP
014	003	–	–	Byte d'indirizzo HI di LOOP
015	166	HLT		Alt

Il loop da LO = 005 a LO = 014 è eseguito 64 volte prima che il microcomputer si arresti. Durante ogni LOOP, occorrono 37 cicli clock. Perciò, il tempo richiesto per acquisire 64 canali è 64 per 37 volte il tempo per ogni ciclo del microcomputer 8080A. Per un microcomputer che opera a 2 MHz, il tempo totale è di 1,184 millisecondi. A 18.5 μs per ogni canale a 8 bit, un microcomputer a 2 MHz può acquisire circa 54.000 byte al secondo, il che è una notevole quantità di informazioni.

Se il clock della Figura 22-1 operasse a una frequenza di 1 Hz, memorizzereste uno o due valori in tutte le 64 locazioni di memoria. Il modo giusto di eseguire l'esperimento suddetto è usare un ingresso clock che ha una frequenza di almeno 20 kHz. Abbiamo ottenuto buoni risultati usando un clock che aveva una frequenza di 90 kHz.

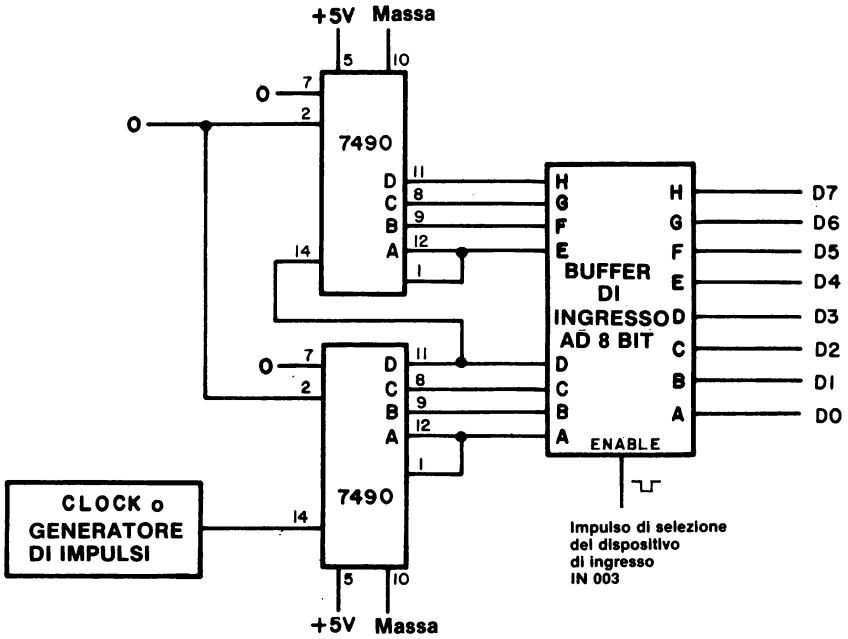

Figura 22-1. Semplice circuito di acquisizione dati che impiega una coppia di contatori a decade in cascata 7490.

SECONDO PROGRAMMA: ACQUISIZIONE LENTA DI CANALI DATI

Non avete bisogno spesso di acquisire dati ad una velocità di 54.000 canali al secondo. Una situazione più comune è quella di una velocità di acquisizione dati di un byte al secondo. L'unico cambiamento richiesto nel Primo Programma è l'inserimento di un loop di ritardo, che ha una durata di circa un secondo. Perciò:

Indirizzo di memoria LO	Byte di istruzione	Codice mnemonico	Descrizione
000	041	LXI H	Carica la coppia di registri H con i due byte di dati seguenti
001	100	100	Byte del registro L, il byte d'indirizzo LO della locazione di memoria M
002	003	003	Byte del registro H, il byte d'indirizzo HI della locazione di memoria M
003	006	MVI B	Carica il registro B con il byte seguente

004	100	100	Numero di canali che saranno acquisiti dal microcomputer, cioè 64
005	333	LOOP2, IN	Inserisci i dati dalla coppia di contatori a decade 7490 della Figura 22-1
006	003	003	Codice dispositivo per il buffer d'ingresso mostrato nella Figura 22-1
007	167	MOV M,A	Sposta i contenuti dell'accumulatore nella locazione di memoria M indirizzata dai contenuti della coppia di registri H
010	043	INX H	Incrementa la coppia di registri H
011	016	MVI C	Carica il registro C con il byte di timing seguente, che determina il numero di loop di ritardo di 10 ms
012	144	144	Byte di timing per il registro C, che corrisponde a 100 loop
013	315	LOOP1, CALL	Richiama la routine DELAY di ritardo di 10 ms
014	277	DELAY	Byte d'indirizzo LO di DELAY
015	000	–	Byte d'indirizzo HI di DELAY
016	015	DCR C	Decrementa il registro C
017	302	JNZ	Se il registro C non è uguale a 000, salta a LOOP1; altrimenti, passa all'istruzione successiva
020	013	LOOP1	Byte d'indirizzo LO di LOOP1
021	003	–	Byte d'indirizzo HI di LOOP1
022	005	DCR B	Decrementa il registro B
023	302	JNZ	Se il registro B non è uguale a 000, salta a LOOP2; altrimenti, passa all'istruzione successiva
024	005	LOOP2	Byte d'indirizzo LO di LOOP2
025	003	–	Byte d'indirizzo HI di LOOP2
026	166	HLT	Alt

Occorreranno 1,0000345 secondi per acquisire ogni canale, o un totale di 64,0022 secondi per acquisire tutti e 64 i canali. Chiaramente, il tempo aggiuntivo richiesto per eseguire le istruzioni DCR, IN, CALL, INX, JNZ è trascurabile se confrontato con il ritardo di tempo di un secondo. Una subroutine a ritardo di tempo di 10 ms vi permetterà di acquisire dati ad una velocità fra 23,4 canali al minuto e 99,7 canali al secondo cambiando semplicemente il valore del byte di timing a LO = 012.

TERZO PROGRAMMA: USCITA DA UN SISTEMA DI ACQUISIZIONE DATI

Supponiamo che abbiate memorizzato 64 canali in memoria di lettura/scrittura iniziando a HI = 003 e LO = 100 ed ora vogliate mettere in uscita ogni canale alla velocità di un canale al secondo su di un circuito a latch appropriato, come quello mostrato nelle Figure 20-6, 20-10, 20-12, 20-13. Che tipo di programma è necessario? La risposta a questa domanda è che occorre un programma quasi identico al Secondo Programma. Vanno modificati solo tre byte istruzioni dal Secondo Programma:

.			
.			
005	176	MOV M,A	Sposta i contenuti della locazione di memoria M nell'accumulatore
006	323	OUT	Poni in uscita i contenuti dell'accumulatore su un latch di uscita
007	002	002	Codice dispositivo per il latch di uscita
.			
.			

Per il resto, il Secondo Programma può essere usato come scritto. Per esempio, nel Secondo Programma, avete già fornito byte istruzioni per (a) identificare la locazione di memoria M, (b) stabilire il numero di canali posti nella memoria di lettura/scrittura, (c) dare inizio ad un ritardo di tempo di un secondo fra ogni canale, e (d) arrestarsi dopo che tutti e 64 i canali sono stati messi in uscita. Potete eseguire ripetutamente il Secondo Programma modificato, che ora chiameremo Terzo Programma, iniziando a HI = 003 e LO = 000. Il Terzo Programma è ora un programma di uscita che non modifica i contenuti della memoria di lettura/scrittura.

QUARTO PROGRAMMA: COME SI RIVELA UN CARATTERE ASCII

Restando valido il concetto di usare dispositivi di ingresso per inserire otto bit di dati, una volta che avete inserito i dati potete escogitare degli espedienti nella programmazione per sfruttare la potenza dell'8080A. Per esempio, supponiamo che il byte di dati in ingresso sia il codice ASCII a 8 bit da una tastiera standard ASCII che ha un'uscita TTL. Ogni volta che viene inserito un nuovo byte ASCII, viene provato per determinare se è o non è l'ASCII equivalente alla lettera "E", che ha un codice ASCII di 305. Se è una "E", il byte ASCII è messo in uscita ed anche immagazzinato nella memoria di lettura/scrittura. Se non lo è, il programma eseguirà immediatamente il loop di ritorno all'istruzione IN ed inserirà un nuovo byte ASCII. La fig. 22-2 mostra il semplice diagramma di flusso di questo programma.

Il programma è il seguente:

Indirizzo di memoria LO	Byte di istruzione	Codice mnemonico	Descrizione
000	333	START, IN	Inserisci il carattere ASCII
001	004	004	Codice dispositivo per la tastiera ASCII

003	376	CPI	Confronta i contenuti dell'accumulatore con il byte di dati seguente. Se i due byte sono identici, setta il flag di zero. Altrimenti, azzera (resetta) il flag di zero.
004	305	305	Codice ASCII per la lettera "E"
005	302	JNZ	Se il flag di zero è resettato, cioè a livello logico 0, salta a START; altrimenti, passa all'istruzione seguente
006	000	START	Byte d'indirizzo LO di START
007	003	—	Byte d'indirizzo HI di START
010	323	OUT	Poni in uscita il codice ASCII per la lettera "E"
011	002	002	Codice dispositivo per il latch di uscita
012	062	STA	Memorizza i contenuti dell'accumulatore nella locazione di memoria STORE
013	200	STORE	Byte d'indirizzo LO di STORE
014	003	—	Byte d'indirizzo HI di STORE
015	166	HLT	Alt

L'istruzione immediata di confronto, CPI, a LO = 003 e LO = 004, vi permette di confrontare il byte ASCII 305 con i contenuti dell'accumulatore *senza alterare i contenuti dell'accumulatore.* Cambiano solo i flag. Se il byte ASCII per la lettera "E" e i contenuti dell'accumulatore sono identici, il flag di zero è settato ad 1; altrimenti, il flag di zero è resettato sul livello logico 0. La condizione del flag di zero è poi testata dall'istruzione JNZ per determinare se continuare o meno ad eseguire il loop.

Abbiamo osservato che l'istruzione di confronto è sofisticata e, all'occasione, difficile da usare propriamente. Come indicato nel Capitolo N. 18, i due flag che vengono esaminati dopo un'istruzione di confronto, come la CPI, sono il flag di zero e il flag di carry. Nel programma suddetto si possono inserire quattro diverse istruzioni di salto condizionato a LO = 005. Le domande relative a tali byte di istruzioni possono essere riassunte come segue:

Byte istruzione a LO = 005	Domande relative
302	Il carattere d'ingresso ASCII è la lettera "E"? Se non lo è, continua ad eseguire il loop finchè lo diventa.
312	Il carattere d'ingresso ASCII è un carattere qualunque invece della lettera "E"? Continua ad eseguire il loop finchè viene inserito un carattere ASCII invece di "E"

322 Il carattere d'ingresso ASCII è "A", "B", "C", o "D"? Se non lo è, continua ad eseguire il loop finchè lo diventa.

332 Il carattere d'ingresso ASCII va da "E" a "Z"? Se non è così continua ad eseguire il loop finchè ciò si verifica.

Abbiamo esaminato il Quarto Programma usando ognuna delle quattro istruzioni di salto condizionato suddette. Con il codice ASCII equivalente alle lettere "D", "E", e "F", il programma lavora come previsto.

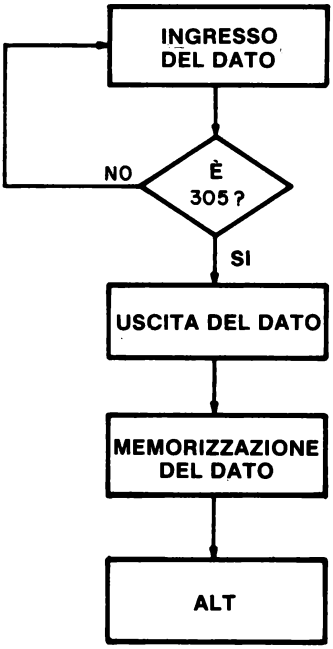

Figura 22-2. Diagramma di flusso del Quarto Programma, che esamina un carattere d'ingresso per determinare se è o meno il carattere ASCII "E". Quando viene inserito un "E", il programma mette in uscita il carattere, lo memorizza, e poi si arresta.

ALTRI METODI PER GENERARE RITARDI DI TEMPO (DETTI ANCHE NUCLEI DI ATTESA)

Nel Secondo Programma di questo Capitolo, veniva usato un loop di ritardo di un secondo per rallentare la velocità alla quale il microcomputer acquisiva i dati da un dispositivo d'ingresso. L'uso di un tale loop rappresenta l'applicazione veramente inefficiente di un microcomputer, dal momento che il microcomputer potrebbe eseguire altre funzioni utili durante l'intervallo di un secondo. Altri metodi per generare ritardi di un secondo sono i seguenti:

- Un *clock a tempo reale* basato su una frequenza di 60 Hz.

  Viene prodotta un'onda quadra di 60 Hz da circuiti opportuni, ed usata per *interrompere* periodicamente l'esecuzione del programma. Come diremo nel Capitolo N. 23, il controllo di programma è diretto da una piccola subroutine che acquisisce il canale e poi rimanda il controllo al programma interrotto.

- Un *clock a tempo reale* basato su di un circuito oscillante con quarzo ad alta frequenza.

  Anche qui viene usato il sistema d'interruzione.

- Un *interval timer programmabile.*

  Un interval timer programmabile contiene (vedi il chip 8253) molti registri a 16 bit, i cui contenuti possono essere decrementati alla frequenza del microcomputer. Una parola di registro prosegue fino a che il contenuto del registro è zero, momento in cui viene mandato al microcomputer un impulso di interruzione. Un interval timer programmabile rappresenta un sistema di hardware-software combinati per risolvere il problema della generazione di ritardi di valore noto. Occorre un pò di hardware, cioè un circuito integrato, ma il valore del ritardo è stabilito con l'aiuto del software.

Se il microcomputer non ha altre funzioni da eseguire durante l'acquisizione, l'uso di un loop di attesa va benissimo.

INTRODUZIONE AGLI ESPERIMENTI

I seguenti esperimenti forniscono esempi di circuiti di ingresso/uscita al microcomputer, con particolare riguardo all'acquisizione dati.

Esperimento N.	Commento
1	Acquisizione veloce di dati. Dimostra un circuito di acquisizione dati e un programma che può acquisire dati da canali a 8 bit ad una velocità di 20.000 canali al secondo.
2	Acquisizione lenta di dati. L'aggiunta di una subroutine di ritardo rallenta la velocità alla quale i canali vengono acquisiti dal programma dell'Esperimento N. 1.
3	Come si rivela un carattere ASCII. Dimostra un programma che può rivelare l'ingresso di uno specifico carattere ASCII, come ASCII "E".
4	Collegamenti di un bus monitor (Vedi Esperimento N. 1 del Capitolo 17 per un circuito bus monitor che è basato sull'indicatore numerico TTL311 della Texas Instruments Incorporated). Descrive e dimostra il tipo di informazione sottoposta a latch, quando i segnali di controllo seguenti sono applicati all'ingresso di abilitazione del latch (STB) dell'indicatore numerico: $\overline{IN}$, $\overline{OUT}$, $\overline{MEMR}$, $\overline{MEMW}$, $\overline{INTA}$, e impulsi di selezione dispositivo di ingresso e uscita.
5	Ingresso/uscita bidirezionale memory mapped usando un chip 8216. Dimostra l'uso del chip 8216 come una porta di I/O bidirezionale a 4 bit.
6	I/O tramite l'accumulatore, usando il chip 8255. L'interfaccia programmabile 8255 è largamente usata nei circuiti di ingresso/uscita. Questo esperimento dimostra l'operazione modo 0 di questo chip usando le tecniche di I/O tramite l'accumulatore.
7	I/O memory mapped usando il chip 8255. Cambiando gli ingressi dei segnali di controllo da $\overline{IN}$ e $\overline{OUT}$ in $\overline{MEMR}$ e $\overline{MEMW}$, è possibile convertire il circuito dell'Esperimento N.6 in operazione di I/O memory mapped.
8	Interfacciamento con un convertitore analogico-digitale. Viene illustrato un circuito di interfaccia tra un sistema microcomputer basato sul microprocessor 8080A ed il convertitore da digitale ad analogico AD7522 della Analog Devices.
9	Utilizzo di un convertitore a rampa. Con l'aiuto di uno specifico programma e di circuiteria addizionale basata sul comparatore LM311, diventa possibile convertire il circuito DAC dell'esperimento 8 in un convertitore da analogico a digitale.

Alcuni degli esperimenti descritti esigono circuiti integrati costosi. Vi esortiamo a trattare tali c.i. con la dovuta cautela.

ESPERIMENTO N. 1

ACQUISIZIONE VELOCE DI DATI

Scopo

Lo scopo di questo esperimento è far funzionare un semplice sistema di acquisizione dati basato sull'8080A che può acquisire dati ad alte velocità.

Configurazioni dei pin dei circuiti integrati

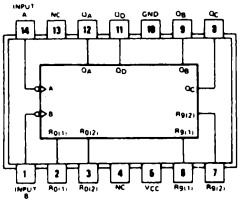

7490

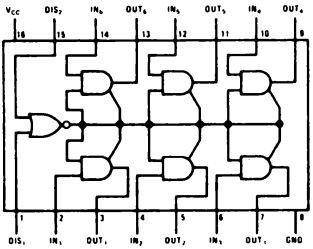

8095

Schema del circuito

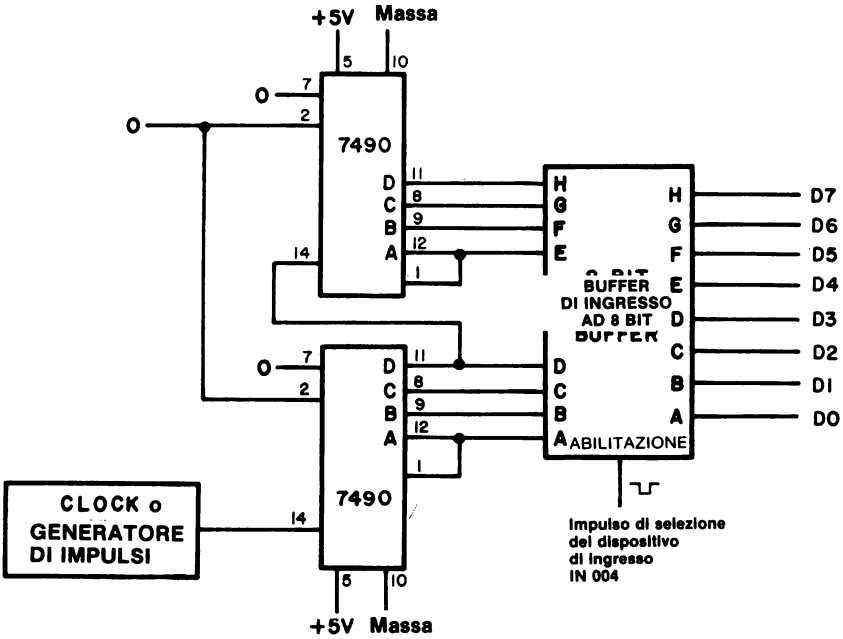

Programma

Indirizzo di memoria LO	Byte di istruzione	Codice mnemonico	Descrizione
000	041	LXI H	Carica la coppia di registri H con i due byte seguenti
001	100	100	Byte del registro L, il byte d'indirizzo LO della locazione di memoria M
002	003	003	Byte del registro H, il byte d'indirizzo HI della locazione di memoria M
003	006	MVI B	Sposta il byte seguente nel registro B
004	100	100	Numero di canali che saranno acquisiti
005	333	LOOP, IN	Ingresso dei dati dal buffer
006	004	004	Codice dispositivo per il buffer d'ingresso.
007	167	MOV M,A	Sposta i contenuti dell'accumulatore nella locazione di memoria M indirizzata dai contenuti della coppia di registri H
010	043	INX H	Incrementa la coppia di registri H
011	005	DCR B	Decrementa il registro B
012	302	JNZ	Se il registro B non è uguale a 000, salta a LOOP ed acquisisci un altro canale dati; altrimenti, passa all'istruzione successiva
013	005	LOOP	Byte d'indirizzo LO di LOOP
014	003	–	Byte d'indirizzo HI di LOOP
015	166	HLT	Alt

Passo 1

Studiate lo schema del circuito. Osservate che nel buffer d'ingresso vengono inseriti due contatori a decade in cascata 7490. Nel Capitolo N. 20, Figure 20-17 e 20-18 trovate due circuiti di buffer. Vi raccomandiamo di usare la coppia di chip 8095, dato che sono meno costosi e, secondo la nostra esperienza, meno soggetti ad essere danneggiati. Ottenete l'impulso di selezione dispositivo negativo da uno dei circuiti di decodifica descritti nel Capitolo N. 17.

Collegate il circuito richiesto per questo esperimento. La frequenza di clock dovrebbe essere inizialmente molto lenta, circa 1 Hz.

Passo 2

Caricate il programma nella memoria di lettura/scrittura da HI = 003 e LO = 000.

Passo 3

Eseguite il programma alla massima velocità.

Ora andate alla locazione di memoria HI = 003 e LO = 100 e, attraverso la memoria di lettura/scrittura, passate fino a HI = 003 e LO = 200. Che cosa osservate? Perchè?

Abbiamo osservato una lettura di 120, in codice ottale, per tutte le locazioni di memoria che iniziano da LO = 100 e finiscono a LO = 177. Tale lettura corrisponde ad una parola binaria a 8 bit di 01010000, che è equivalente al numero decimale 50 in BCD impaccato. Il microcomputer ha eseguito il programma così velocemente che è stata inserita una sola uscita della coppia di contatori 7490 in tutte le locazioni di memoria.

Passo 4

Che cosa intendiamo per "BCD impaccato"?

BCD (decimale codificato binario) è un codice binario a quattro bit per le cifre decimali da 0 a 9. Due cifre BCD comprendono un totale di otto bit, che possono essere inseriti sia in microcomputer a 8 bit sia nell'8080A. Per "BCD impaccato" intendiamo un canale dati a otto bit che contiene due cifre BCD a quattro bit.

Passo 5

Eseguite il programma alla massima velocità per parecchie volte. Osservate quali dati inserire iniziando alla locazione di memoria HI = 003 e LO = 100. Che cosa concludete?

In ogni caso, inseriamo solo una coppia di cifre BCD nella memoria di lettura/scrittura.

Passo 6

Abbiamo precedentemente concluso, in questo Capitolo, che occorrevano 37 cicli per acquisire un solo canale dati a 8 bit. Se un microcomputer opera ad una cadenza di temporizzazione di 750 kHz, quanto tempo occorre per acquisire un solo canale? Qual'è la velocità di acquisizione dati, in byte al secondo?

A 750 kHz, un ciclo dura 1,333 microsecondi. Perciò, 37 cicli corrispondono a 49,3 microsecondi e ad una velocità di 20,27 kHz.

Passo 7

Se l'ingresso di clock alla coppia di contatori 7490 ha una frequenza di 20 kHz, che cosa potete concludere circa i dati memorizzati nella memoria di lettura/scrittura, iniziando da HI = 003 e LO = 100?

Ci aspetteremmo di vedere una serie di conteggi sempre maggiori iniziando da HI = 003 e LO = 100, con un incremento di un conteggio fra una locazione di memoria e la successiva. La ragione è che la frequenza clock d'ingresso ai chip 7490 è identica alla velocità di acquisizione dei dati del microcomputer a 750 kHz. Per esempio, quando abbiamo eseguito un esperimento di questo tipo sul nostro microcomputer, abbiamo osservato il seguente risultato:

Byte d'indirizzo LO della memoria di lettura/scrittura	Dati memorizzati Codice ottale	BCD impaccati
100	106	46
101	107	47
102	110	48
103	111	49
104	120	50
105	121	51
106	122	52
107	123	53
110	124	54
111	125	55
112	126	56
.	.	.
.	.	.

Passo 8

Posizionate la frequenza di clock dell'ingresso clock dei contatori 7490 su 20 kHz o poco meno. Le frequenze che vanno da 5 a 20 kHz andrebbero benissimo. Eseguite una volta il programma. Osservate i dati memorizzati iniziando da HI = 003 e LO = 100. Che cosa concludete?

I valori dal contatore 7490 sono memorizzati sequenzialmente in 64 locazioni di memoria di lettura/scrittura iniziando da HI = 003 e LO = 100. Il nostro primo canale dati era l'ottale 070 e l'ultimo ottale 166.

Passo 9

Se occorrono 49,33 microsecondi per acquisire un solo byte di dati, e se il primo byte di dati è 070 e l'ultimo è 166, qual'è la frequenza del contatore?

Il tempo totale richiesto per acquisire 64 byte di dati è 49,33 microsecondi per 64 canali = 3157,12 microsecondi. Il numero di conteggi fra il primo e l'ultimo byte di dati è,

Dati del primo conteggio = $070_8 = 01111000_2 = 38_{16} = 56_{10}$

Dati dell'ultimo conteggio = $166_8 = 01110110_2 = 76_{16} = 118_{10}$

In altre parole, in 3,15712 ms sono stati acquisiti in tutto 118 − 56 = 62 byte di dati. La frequenza di clock d'ingresso è quindi,

Frequenza clock = 62/0,00315712 secondi

= 19,64 kHz

Passo 10

Calcolate le frequenze di clock d'ingresso del vostro circuito usando la procedura di calcolo descritta in precedenza.

Conteggio iniziale (LO=100)	Conteggio finale (LO=177)	Frequenza calcolata kHz

Abbiamo ottenuto i seguenti risultati, dove i conteggi sono dati in decimale:

Conteggio iniziale (decimale)	Conteggio finale (decimale)	Frequenza calcolata kHz
09	305	93,8
20	147	40,2
11	105	30,0
36	74	12,0

ESPERIMENTO N. 2

ACQUISIZIONE LENTA DI DATI

Scopo

Lo scopo di questo esperimento è operare con un semplice sistema di acquisizione dati basato sull'8080A che può acquisire dati a bassa velocità.

Schema del circuito

Vedere l'esperimento precedente per i particolari del circuito del contatore 7490.

Programma

Indirizzo di memoria LO	Byte di istruzione	Codice mnemonico	Descrizione
000	041	LXI H	Carica la coppia di registri H con i due byte seguenti
001	100	100	Byte del registro L, il byte d'indirizzo HI della locazione di memoria M
002	003	003	Byte del registro H, il byte d'indirizzo della locazione di memoria M
003	006	MVI B	Carica il registro B con il byte seguente
004	100	100	Numero di canali che saranno acquisiti
005	333	LOOP, IN	Ingresso dati dalla coppia di contatori
006	004	004	Codice dispositivo per il buffer del contatore
007	167	MOV M,A	Sposta il contenuto dell'accumulatore nella locazione di memoria M, indirizzata dai contenuti della coppia di registri H
010	043	INX H	Incrementa la coppia di registri H
011	016	MVI C	Carica il registro C con il byte di timing seguente
012	144	144	Byte di timing per il registro C
013	315	LOOP1, CALL	Richiama la routine DELAY di ritardo di 10 ms
014	277	DELAY	Byte d'indirizzo LO di DELAY
015	000	—	Byte d'indirizzo HI di DELAY
016	015	DCR C	Decrementa il registro C
017	302	JNZ	Se il registro C non è uguale a 000, salta a LOOP1; altrimenti, passa all'istruzione successiva

020	013	LOOP1	Byte d'indirizzo LO di LOOP1
021	003	–	Byte d'indirizzo HI di LOOP1
022	005	DCR B	Decrementa il registro B
023	302	JNZ	Se il registro B non è uguale a 000, salta a LOOP; altrimenti, passa all'istruzione successiva
024	005	LOOP	Byte d'indirizzo LO di LOOP
026	003	–	Byte d'indirizzo HI di LOOP
026	166	HLT	Alt

Passo 1

Il circuito è identico a quello usato nell'esperimento precedente. Caricare il nuovo programma nella memoria di lettura/scrittura partendo da HI = 003 e LO = 000.

Passo 2

Eseguite il programma. Ricordate che non sarà necessario un secondo per ogni canale, o un totale di 64 secondi prima che tutti i canali dati siano acquisiti e il programma si arresti. Il vostro ingresso di clock ai contatori 7490 dovrebbe essere di circa 1 Hz.

Andate alla locazione di memoria HI = 003 e LO = 100 e passate attraverso la memoria di lettura/scrittura. Che cosa osservate?

Abbiamo osservato i dati che abbiamo acquisito ad una frequenza di un canale al secondo.

Passo 3

Ora apportate i seguenti cambiamenti al programma e aggiungete una porta di uscita di indirizzo 002, se non ce n'è una ancora disponibile sul vostro microcomputer.

005	176	MOV M,A	Sposta i contenuti della locazione di memoria M nell'accumulatore
006	323	OUT	Poni in uscita i contenuti dell'accumulatore su un latch di uscita
007	002	002	Codice dispositivo del latch di uscita

Eseguite il programma e spiegate che cosa osservate sul latch, che dovrebbe essere collegato o agli otto indicatori a LED o ad una coppia di display a sette segmenti.

Abbiamo osservato gli stessi ingressi dati che abbiamo memorizzato nella memoria di lettura/scrittura prima di modificare il programma! In altre parole, modificando tre byte d'istruzioni, siamo stati in grado di convertire il nostro programma di ingresso dati in un programma di uscita dei dati. Ogni canale dati è stato messo in uscita ad una velocità di un canale al secondo, così è stato molto semplice studiare i dati che avevamo inizialmente immagazzinato in memoria.

Passo 4

Ripetete i passi 2 e 3 tutte le volte che volete. Ogni volta che volete inserire i dati nella memoria dovete assicurarvi che nelle locazioni di memoria da LO = 005 e LO = 007 siano presenti i byte istruzioni esatti.

Passo 5

Invece di modificare il programma ogni volta, probabilmente sarebbe più conveniente caricare un programma di uscita separato partendo da HI = 003 e LO = 030. Supponendo che facciate in questo modo, quali sarebbero gli indirizzi di LOOP e LOOP1?

LOOP sarebbe a HI = 003 e LO = 035 e LOOP1 sarebbe da HI = 003 e LO = 043.

ESPERIMENTO N. 3

COME SI RIVELA UN CARATTERE ASCII

Scopo

Lo scopo di questo esperimento è cablare un'interfaccia ed eseguire un programma che dimostri come rivelare il carattere ASCII "E".

Configurazione dei pin del circuito integrato

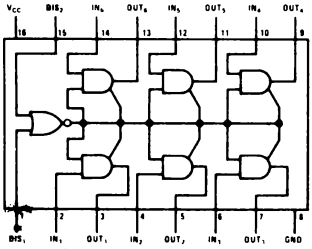

8095

Schema del circuito

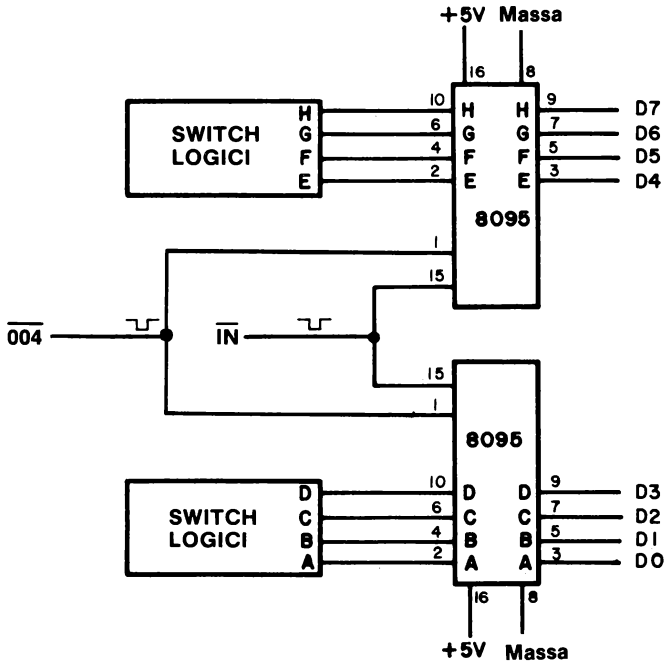

Programma

Indirizzo di memoria LO	Byte di istruzione	Codice mnemonico	Descrizione
START: 000	333	IN	Ingresso del carattere ASCII dallo switch
001	004	004	Codice dispositivo per la porta d'ingresso
002	376	CPI	Confronta i contenuti dell'accumulatore con il byte di dati seguente. Se i due byte sono identici, setta il flag di zero. Se no, resetta il flag di zero. Setta il flag di carry se 305 è maggiore dei contenuti dell'accumulatore.
003	305	305	Codice ASCII per la lettera "E"
004	302	JNZ	Se il flag di zero è resettato, salta indietro a START; altrimenti, passa all'istruzione successiva.
005	000	–	Byte d'indirizzo LO di START
006	003	–	Byte d'indirizzo HI di START
007	323	OUT	Poni in uscita il codice ASCII per la lettera "E", che è contenuta nell'accumulatore
010	002	002	Codice dispositivo per la porta di uscita
011	166	HLT	Alt

Passo 1

Cablate il circuito di interfaccia nello schema. Caricate il programma nella memoria di lettura/scrittura partendo da HI = 003 e LO = 000.

Passo 2

Settate gli switch logici dei buffer three-state 8095 sul valore ASCII equivalente alla lettera "D", cioè 304 in codice ottale o 11000100 in binario. Eseguite il programma alla massima velocità. Che cosa succede?

Nel nostro caso, non succede niente. La porta di uscita 002 non ha rivelato 305.

Passo 3

Posizionate gli switch logici su 306 mentre il microcomputer opera. Assicuratevi di non averlo posizionato su 305, anche momentaneamente! Nessun cambiamento?

No. La ragione è che fino ad ora non è stato rivelato un 305. Stando così le cose, il programma continua ad eseguire LOOP tornando a START.

Passo 4

Ora cambiate gli switch logici in 305. Che cosa succede?

Il codice ASCII per "E", 305, è messo in uscita sulla porta 002 e il microcomputer si arresta. Fa così, in risposta al quesito posto dal byte istruzioni LO = 004:

004	302	JNZ	Il carattere ASCII è la lettera "E"? Se no, continua ad eseguire loop tornando indietro a START, finchè lo diventa.

Passo 5

Cambiate il byte istruzioni a LO = 004 in

005	312	JZ	Il carattere in ingresso ASCII è un qualunque carattere diverso dalla lettera "E"? Continua ad eseguire il loop finchè viene inserito un carattere diverso da "E".

Posizionate gli switch logici su 305 ed eseguite il programma alla massima velocità. Che cosa osservate?

Il programma continua ad eseguire il loop. Durante ogni loop, rivela il carattere "E".

Passo 6

Ora posizionate gli switch logici su 304 ed eseguite ancora una volta il programma. Che cosa succede?

Il microcomputer si arresta immediatamente.

Passo 7

Potete anche sostituire uno dei seguenti byte istruzioni a LO = 004.

004	322		JNC	Il carattere d'ingresso ASCII è minore di 305? Se no, continua ad eseguire il loop finchè lo diventa.
		oppure		
004	332		JC	Il carattere in ingresso ASCII è maggiore di 304? Se no, continua ad eseguire il loop finchè lo diventa.

ESPERIMENTO N. 4

DEFINIZIONE DI UN BUS MONITOR

Scopo

Lo scopo di questo esperimento è montare una coppia di circuiti che possono essere utili nei seguenti esperimenti: (1) un *bus monitor* a tre cifre ottali, che vi permette di visualizzare tutte le informazioni che passano sul bus di dati bidirezionali, e (2) un contatore a latch 7490, che vi permette di rivelare e conteggiare diversi tipi di impulsi di sincronizzazione.

Configurazione dei pin dei circuiti integrati

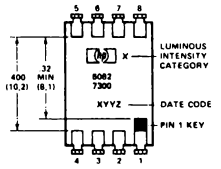

PIN	FUNCTION	
	5082-7300 and 7302 Numeric	5082-7340 Hexadecimal
1	Input 2	Input 2
2	Input 4	Input 4
3	Input 8	Input 8
4	Decimal point	Blanking control
5	Latch enable	Latch enable
6	Ground	Ground
7	V_{CC}	V_{CC}
8	Input 1	Input 1

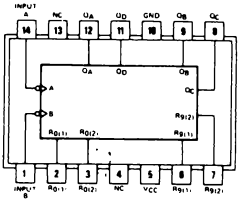

7490

Schema del circuito

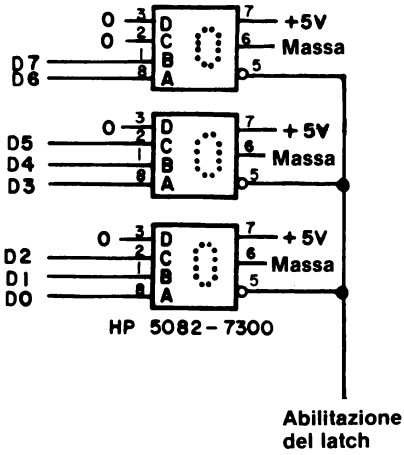

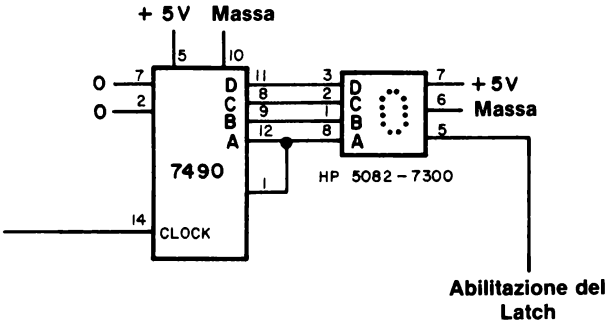

Passo 1

Montate i circuiti mostrati nelle figure, preferibilmente su di una sola piastra SK-10. Li troverete utili come monitor degli impulsi di selezione dispositivo, dei segnali di controllo, e dei dati che appaiono sul bus di dati bidirezionali.

Passo 2

Il display 5082-7300 della Hewlett Packard contiene un latch a quattro bit del tipo 7475, che è abilitato da un impulso STROBE di livello logico 0. Che cosa significa questo?

Il latch 7475 è un latch di tipo D che segue l'ingresso quando il latch è abilitato. Perciò, un livello logico 0 applicato all'HP 5082-7300 significa che all'uscita sarà la stessa dell'ingresso fino a che l'impulso di STROBE rimane allo stato logico 0. Sul fronte positivo dell'impulso d'ingresso di STROBE viene eseguito il LATCH dei dati in ingresso.

Passo 3

Si possono usare molti segnali di controllo ed altri segnali come ingresso di STROBE ai latch/display 5082-7300 che sono collegati al bus di dati bidirezionale da D0 a D7. Fate un elenco di alcuni di questi segnali e spiegate quali informazioni vi permettono di sottoporre a latch dal bus di dati.

Ecco alcuni segnali utili:

$\overline{OUT}$	Esegue un latch di tutti i dati in uscita per mezzo dell'istruzione OUT
$\overline{IN}$	Esegue un latch di tutti i dati in ingresso per mezzo dell'istruzione IN
$\overline{MEMR}$	Esegue un latch di tutti i dati in ingresso per mezzo di un'istruzione del tipo lettura in memoria
$\overline{MEMW}$	Esegue un latch di tutti i dati in uscita per mezzo di un'istruzione del tipo scrittura in memoria
Impulso di uscita DS	Esegue un latch di tutti i dati in uscita verso uno specifico dispositivo di uscita
Impulso d'ingresso DS	Esegue un latch di tutti i dati in ingresso provenienti da uno specifico dispositivo d'ingresso
$\overline{INTA}$	Esegue un latch dei dati che appaiono sul bus durante un segnale di controllo di riconoscimento di un'interruzione.

Chiameremo il circuito a tre cifre che esegue un latch sul bus di dati bidirezionale, da D0 a D7, *bus monitor,* dato che esso permette di visualizzare tutte le informazioni che appaiono sul bus di dati. Userete questo monitor negli esperimenti successivi, perciò conservatelo.

Passo 4

Il secondo circuito di questo esperimento consiste in un latch/display della Hewlett Packard posto all'uscita di un contatore 7490. Qual'è la funzione di questo circuito?

Il circuito vi permette di rivelare il segnale di controllo individuale o gli impulsi di selezione dispositivo, ammesso che ne vengano generati solo pochi. Un circuito di questo tipo è generalmente usato quando il programma contiene un'istruzione di Alt o quando vi sono intervalli di tempo lunghi fra un'impulso e l'altro.

ESPERIMENTO N. 5

I/O MEMORY MAPPED BIDIREZIONALE REALIZZATO UTILIZZANDO UN CHIP 8216

Scopo

Lo scopo di questo esperimento è operare su un chip 8216 e su una porta di I/O bidirezionale utilizzata secondo la tecnica memory mapped.

Configurazione dei pin e schema logico del circuito integrato

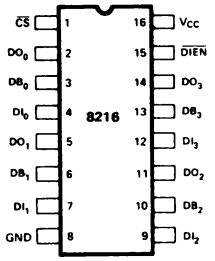

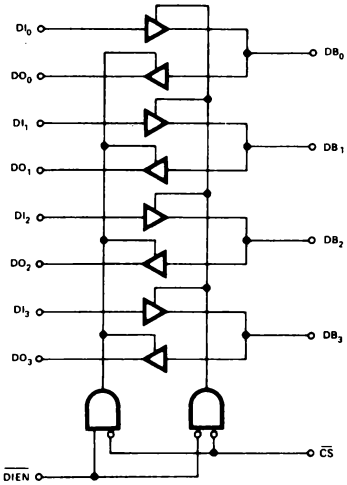

PIN NAMES

DB_0-DB_3	DATA BUS BI DIRECTIONAL
DI_0-DI_3	DATA INPUT
DO_0-DO_3	DATA OUTPUT
$\overline{DIEN}$	DATA IN ENABLE DIRECTION CONTROL
$\overline{CS}$	CHIP SELECT

$\overline{DIEN}$	$\overline{CS}$	
0	0	DI → DB
1	0	DB → DO
0	1	HIGH IMPEDANCE
1	1	

Schema del circuito

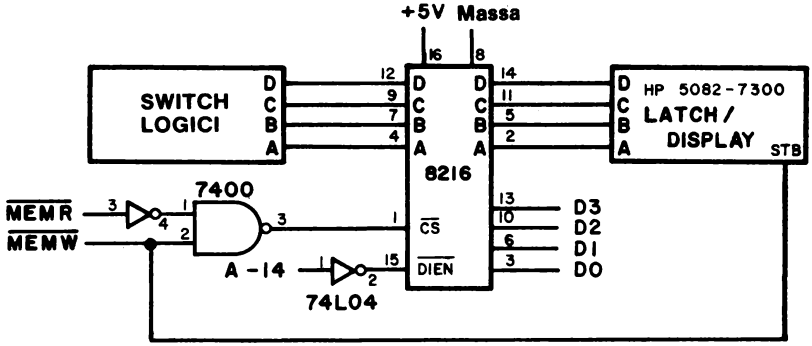

Programma

Indirizzo di memoria LO	Byte di istruzione	Codice mnemonico	Descrizione
000	041	START, LXI H	Carica la coppia di registri H con i due byte seguenti
001	000	000	Byte del registro L, il byte d'indirizzo LO della locazione di memoria M
002	100	100	Byte del registro H, il byte d'indirizzo HI della locazione di memoria M
003	176	MOV A,M	Sposta i contenuti della locazione di memoria M nell'accumulatore
004	167	MOV M,A	Sposta i contenuti dell'accumulatore nella locazione di memoria M
005	323	OUT	Poni in uscita i contenuti dell'accumulatore sulla porta di uscita 002
006	002	002	Codice dispositivo per la porta 002
007	303	JMP	Salto incondizionato alla locazione di memoria START
010	000	START	Byte d'indirizzo LO di START
011	003	–	Byte d'indirizzo HI di START

Passo 1

Montate il circuito mostrato. Caricate il programma nella memoria di lettura/scrittura iniziando da HI = 003 e LO = 000.

Passo 2

Eseguite il programma. Che cosa osservate sulla porta 002 e anche sul latch/display quando cambiate gli switch logici da 0000 a 1001?

I quattro bit meno significativi nella porta di uscita 002 e nel latch/buffer mostrano la stessa lettura dell'ingresso dello switch logico all'8216. I quattro bit più significativi nella porta di uscita 002 rimangono tutti a livello logico 1. Il programma legge i dati dallo switch logico usando l'istruzione MOV A,M, e poi pone in uscita i contenuti dell'accumulatore sul latch/display 8216 usando l'istruzione MOV M,A. Infine, l'istruzione OUT 002 mette in uscita i contenuti dell'accumulatore sulla porta di uscita.

Nelle seguenti tabelle della verità, aggiungete i dati relativi agli ingressi $\overline{DIEN}$ e $\overline{CS}$ del chip 8216.

A-14	$\overline{CS}$
0	
1	

$\overline{MEMR}$	$\overline{MEMW}$	$\overline{DIEN}$
0	0	
0	1	
1	0	
1	1	

DIEN	CS	Operazione del chip 8216
0	0	
0	1	
1	0	
1	1	

Spiegate il significato di queste tabelle nello spazio seguente.

La prima tabella della verità indica se il chip è abilitato o no:

A-14	CS	Operazione del chip 8216
1	0	Chip abilitato
0	1	Chip disabilitato (stato di alta impedenza)

La seconda tabella della verità indica la direzione del trasferimento dei dati attraverso il chip:

$\overline{MEMR}$	$\overline{MEMW}$	$\overline{DIEN}$	
0	0	0	Non permesso
0	1	0	Lettura in memoria
1	0	1	Scrittura in memoria
1	1	1	Scrittura in memoria

La tabella della verità finale riassume l'operazione del chip 8216

DIEN	CS	Operazione del chip 8216
0	0	Ingresso dei dati nel chip 8080A
0	1	Chip disabilitato
1	0	Uscita dei dati dal chip 8080A
1	1	Chip disabilitato

In altre parole, quando $\overline{MEMR}$ e $\overline{CS}$ sono entrambi a livello logico 0, l'8216 serve come porta d'ingresso. Quando $\overline{MEMW}$ e $\overline{CS}$ sono entrambi a livello logico 0, l'8216 serve come porta di uscita. $\overline{MEMR}$ e $\overline{MEMW}$ non possono essere entrambi a livello logico 0 dato che il microcomputer 8080A non può leggere e scrivere nello stesso tempo. Lo stato $\overline{MEMW} = \overline{MEMR} = 0$ non viene mai osservato dalla logica di controllo esterna.

Passo 3

Questo chip è utile come porta di I/O?

Forse, ma è necessario un latch aggiuntivo se va usato come porta di uscita. In genere, l'8216 è usato come driver/buffer del bus bidirezionale, che ha un fan-in di 0,1 e un fan-out di 30.

ESPERIMENTO N. 6

I/O TRAMITE L'ACCUMULATORE REALIZZATO CON L'USO DEL CHIP 8255

Scopo

Lo scopo di questo esperimento è di mostrare l'uso dell'interfaccia periferica programmabile 8255 come porta di I/O con la tecnica utilizzante l'accumulatore.

Schema del circuito

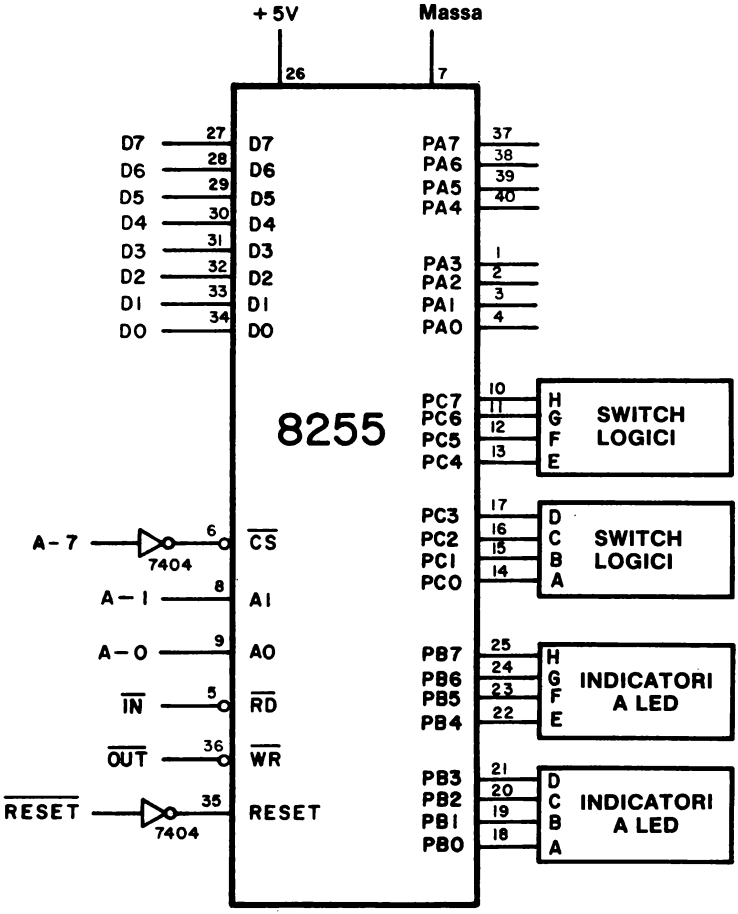

Programma

Indirizzo di memoria LO	Byte di istruzione	Codice mnemonico	Descrizione
000	076	MVI A	Sposta la parola di controllo seguente nell'accumulatore
001	231	231	Parola di controllo che stabilisce l'operazione di modo 0 del chip 8255, con le porte A e C porte d'ingresso e la porta B porta di uscita
002	323	OUT	Poni in uscita i contenuti dell'accumulatore sul latch di uscita seguente
003	203	203	Codice dispositivo per il registro di controllo all'interno del chip 8255
004	333	LOOP, IN	Dati in ingresso dallo switch logico alla porta C
005	202	202	Codice dispositivo per la porta C
006	323	OUT	Poni in uscita i contenuti dell'accumulatore sulla porta B
007	201	201	Codice dispositivo per la porta B
010	303	JMP	Salto incondizionato alla locazione di memoria LOOP
011	004	LOOP	Byte d'indirizzo LO di LOOP
012	003	—	Byte d'indirizzo HI di LOOP

Configurazione dei pin e schema blocchi del circuito integrato

La tabella della verità per le tre porte di I/O e per il registro di controllo è la seguente:

8255 BASIC OPERATION

A_1	A_0	$\overline{RD}$	$\overline{WR}$	$\overline{CS}$	INPUT OPERATION (READ)
0	0	0	1	0	PORT A ⇒ DATA BUS
0	1	0	1	0	PORT B ⇒ DATA BUS
1	0	0	1	0	PORT C ⇒ DATA BUS
					OUTPUT OPERATION (WRITE)
0	0	1	0	0	DATA BUS ⇒ PORT A
0	1	1	0	0	DATA BUS ⇒ PORT B
1	0	1	0	0	DATA BUS ⇒ PORT C
1	1	1	0	0	DATA BUS ⇒ CONTROL
					DISABLE FUNCTION
X	X	X	X	1	DATA BUS ⇒ 3-STATE
1	1	0	1	0	ILLEGAL CONDITION

La configurazione dei pin e lo schema a blocchi del chip 8255 sono:

PIN CONFIGURATION

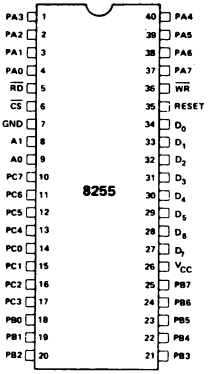

8255 BLOCK DIAGRAM

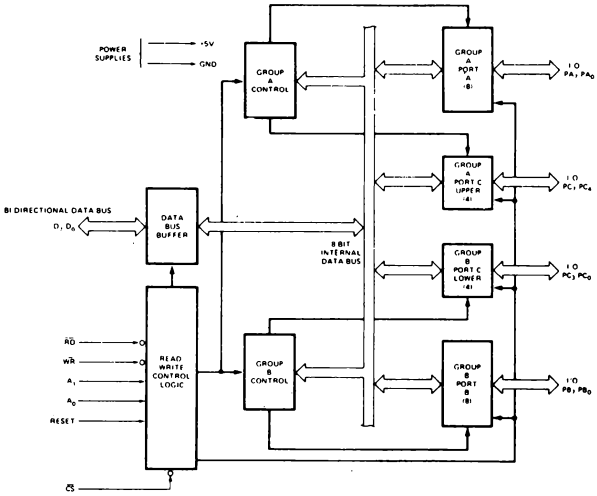

PIN NAMES

D_7–D_0	DATA BUS (BI-DIRECTIONAL)
RESET	RESET INPUT
$\overline{CS}$	CHIP SELECT
$\overline{RD}$	READ INPUT
$\overline{WR}$	WRITE INPUT
A0, A1	PORT ADDRESS
PA7-PA0	PORT A (BIT)
PB7-PB0	PORT B (BIT)
PC7-PC0	PORT C (BIT)
V_{CC}	+5 VOLTS
GND	ø VOLTS

Passo 1

Studiate la tabella della verità delle tre porte di I/O e del registro di controllo all'interno del chip 8255. I bit del bus d'indirizzo A-0, A-1, e A-7 sono all'interno per selezionare la porta specifica o il registro desiderato. I segnali di controllo $\overline{IN}$ e $\overline{OUT}$ sono collegati rispettivamente a $\overline{RD}$ e $\overline{WR}$. Perciò, il codice dispositivo a otto bit, da A0 ad A7, identifica il dispositivo di I/O particolare associato all'istruzione IN o OUT. Dato che il bus d'indirizzo non è decodificato in assoluto, i bit d'indirizzo da A2 ad A6 possono essere 0 o 1. Nel definire i codici dispositivo, abbiamo lasciato questi bit a livello logico 0.

Codice dispositivo	Porta di I/O o registro
200	Porta A
201	Porta B
202	Porta C
203	Registro di controllo

Nel programma, i byte istruzioni a LO = 003, 005 e 007 sono tutti codici dispositivo.

Passo 2

Montate il circuito mostrato. Usate il bit A-7 del bus d'indirizzo, per l'ingresso $\overline{CS}$, $\overline{IN}$ per l'ingresso $\overline{RD}$, e $\overline{OUT}$ per l'ingresso $\overline{WR}$. Questo uso del chip è un esempio dell'I/O tramite l'accumulatore.

Passo 3

Caricate il programma nella memoria di lettura/scrittura iniziando da HI = 003 e LO = 000. Quale pensate che sia il significato del byte di istruzioni a LO = 001?

Come stabilito nel programma, è una parola di controllo che determina l'operazione modo 0 del chip 8255 e se le porte A, B e C sono porte d'ingresso o di uscita. In questo caso, la parola di controllo che corrisponde alle porte A e C, che sono porte d'ingresso, e alla porta B, che è una porta di uscita, è:

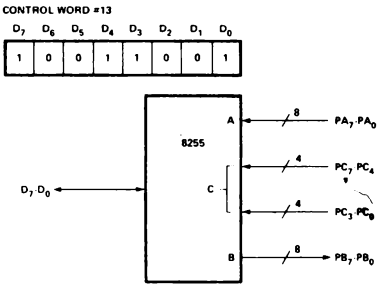

Passo 4

Eseguite il programma. Mentre il microcomputer opera, cambiate la disposizione dello switch logico ed osservate l'uscita alla porta B. Che cosa succede?

La porta B visualizza l'ingresso dello switch logico alla porta C. Qualunque cambiamento nella disposizione dello switch logico avviene istantaneamente alla porta B. Questo comportamento dimostra che abbiamo inserito dei dati nell'accumulatore e che li abbiamo messi in uscita dall'accumulatore sulla porta B.

Passo 5

Cambiate la parola di controllo a LO = 001 in 213. Eseguite il programma ed osservate se c'è o no un'uscita alla porta B quando cambiate la disposizione dello switch logico alla porta C.

Abbiamo osservato che non vi sono cambiamenti nell'uscita alla porta B, che rimane a 000. La ragione è che la parola di controllo impone ora che la porta B sia una porta d'ingresso,

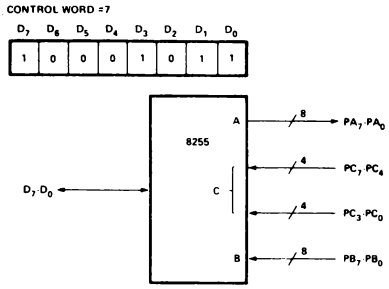

Passo 6

Infine, cambiate la parola di controllo a LO = 001 in 201 che corrisponde alla situazione seguente,

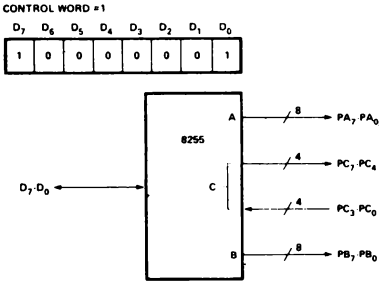

Notate che ora, solo quattro dei bit nella porta C sono bit d'ingresso. Rimuovete gli switch logici dai bit da PC4 a PC7. Cambiate la parola di controllo a LO = 001 ed eseguite il programma. Che cosa osservate?

L'uscita alla porta B rispecchia l'ingresso alla porta C dei bit da PC0 a PC3. La porta B è di nuovo una porta di uscita.

Passo 7

Il chip 8255 è un'interfaccia interessante ma alquanto complicata, costruita dalla Intel Corporation. Per ulteriori dettagli, procuratevi una copia del "8080 Microcomputer Peripherals User's Manual" pubblicato di recente ed una copia del "8255 Programmable Peripheral Interface Applications".

Conservate questo circuito per il prossimo esperimento, nel quale userete il chip 8255 come dispositivo di I/O memory mapped.

ESPERIMENTO N. 7

I/O MEMORY MAPPED CON L'USO DEL CHIP 8255

Scopo

Lo scopo di questo esperimento è di mostrare l'uso dell'interfaccia programmabile 8255 come porta di I/O memory mapped. La configurazione dei pin del circuito integrato e lo schema del circuito sono stati dati nell'esperimento precedente, nel quale vi è stato chiesto di conservare il circuito.

Programma

Indirizzo di memoria LO	Byte di istruzione	Codice mnemonico	Descrizione
000	041	LXI H	Carica la coppia di registri H con i due byte seguenti
001	003	003	Byte del registro L, il byte d'indirizzo LO della locazione di memoria M
002	200	200	Byte del registro H, il byte d'indirizzo HI della locazione di memoria M
003	006	MVI B	Sposta la parola di controllo seguente nel registro B
004	231	231	Parola di controllo che stabilisce l'operazione modo 0 del chip 8255, con le porte A e C che sono porte d'ingresso e la porta B che è una porta di uscita
005	160	MOV M,B	Sposta i contenuti del registro B nella locazione di memoria M, che è il registro di controllo all'interno del chip
006	055	DCR L	Decrementa il registro L
007	176	LOOP, MOV A,M	Ingresso dei dati dallo switch logico, attraverso la porta C
010	055	DCR L	Decrementa il registro L
011	167	MOV M,A	Poni in uscita i contenuti dell'accumulatore sulla porta B
012	054	INR L	Incrementa il registro L
013	303	JMP	Salto incondizionato alla locazione di memoria LOOP
014	007	LOOP	Byte d'indirizzo LO di LOOP
015	003	—	Byte d'indirizzo HI di LOOP

Passo 1

L'ingresso di $\overline{CS}$ dovrebbe ora essere il bit invertito A-15. Gli ingressi di $\overline{RD}$ e $\overline{WR}$ dovrebbero essere ora $\overline{MEMR}$ e $\overline{MEMW}$, rispettivamente. Apportate queste modifiche ai collegamenti del circuito mostrato nell'esperimento precedente.

Passo 2

Caricate il programma nella memoria di lettura/scrittura iniziando da HI = 003 e LO = 000.

Passo 3

Eseguite il programma. Variate la disposizione dello switch logico ed osservate che cosa accade alla porta B. Che cosa potete concludere?

L'ingresso dello switch logico alla porta C, appare come l'uscita di un indicatore a LED alla porta B.

Passo 4

Cambiate la parola di controllo a LO = 004 in 213 e poi in 201. Eseguite il programma in entrambi i casi. Spiegate che cosa osservate alla porta B.

Con la parola di controllo 213, la porta B non funziona più come una porta di uscita. Per la parola di controllo 201, la porta B è di nuovo una porta di uscita, ma solo i bit della porta da PC0 a PC3 sono bit d'ingresso. I bit da PC4 a PC7 sono bit di uscita con questa seconda parola di controllo.

Passo 5

Cambiate il byte d'indirizzo LO a LO = 014 in 013 Eseguite il programma con 231 come parola di controllo a LO = 004. Potete concludere che è stato eseguito un latch sull'uscita della porta B?

Sì, dato che qualunque bit a livello logico 1 rimane a tale livello sebbene non vi siano ingressi aggiuntivi all'accumulatore dalla porta C. Viene eseguito un latch solo sulla disposizione iniziale dello switch logico. Tutti i cambiamenti successivi sono ignorati dal programma.

ESPERIMENTO N. 8

INTERFACCIAMENTO DI UN CONVERTITORE DIGITALE ANALOGICO

Scopo

Lo scopo di questo esperimento è provare un semplice programma per un ingresso parallelo dati per il convertitore digitale analogico (D/A) AD7522 con buffer a 10 bit.

Programma

Indirizzo di memoria LO	Istruzione ottale	Codice mnemonico	Descrizione
000	042	START, SHLD	Attua lo STROBE di dieci bit di dati digitali verso gli shift register del DAC AD7522
001 002	004 000	004 000	HI = 000 e LO = 004 è il codice dispositivo di I/O memory mapped per l'ingresso LBS del DAC. HI = 000 e LO = 005 è il codice dispositivo di I/O memory mapped per l'ingresso HBS del DAC. (NOTA: possiamo usare questi codici dispositivo dato che il blocco di memoria HI = 000 è EPROM)
003	062	STA	Invia gli impulsi di strobe all'ingresso LDAC del DAC AD7522. Sono forniti segnali di abilitazione a dieci bit di dati digitali all'interno del DAC nel registro del DAC.
004 005	003 000	003 000	HI = 000 e LO = 003 è il codice dispositivo di I/O memory mapped per l'ingresso LDAC del DAC
006	043	INX H	Incrementa la coppia di registri H
007	315	CALL	Richiama la routine di ritardo di 10 ms situata nella KEX EPROM (blocco di memoria HI = 000)
010	277	TIMEOUT	Byte d'indirizzo LO di TIMEOUT
011	000	–	Byte d'indirizzo HI di TIMEOUT
012	303	JMP	Salta indietro a START e ripeti l'esecuzione del programma
013	000	START	Byte d'indirizzo LO di START
014	003	–	Byte d'indirizzo HI di START

Commento

Il programma esposto fa sì che il convertitore digitale analogico generi una lenta rampa lineare, che può essere osservata su un voltmetro (VOM) o su un oscilloscopio, come uscita in tensione da DAC. L'uscita della rampa è suddivisa in 1024 piccoli passi, ognuno dei quali è circa 5 - 5,5 mV in d'intensità. Il tempo totale richiesto per cambiare l'uscita da 0 Volt a +5,66 Volt è di 10,24 secondi.

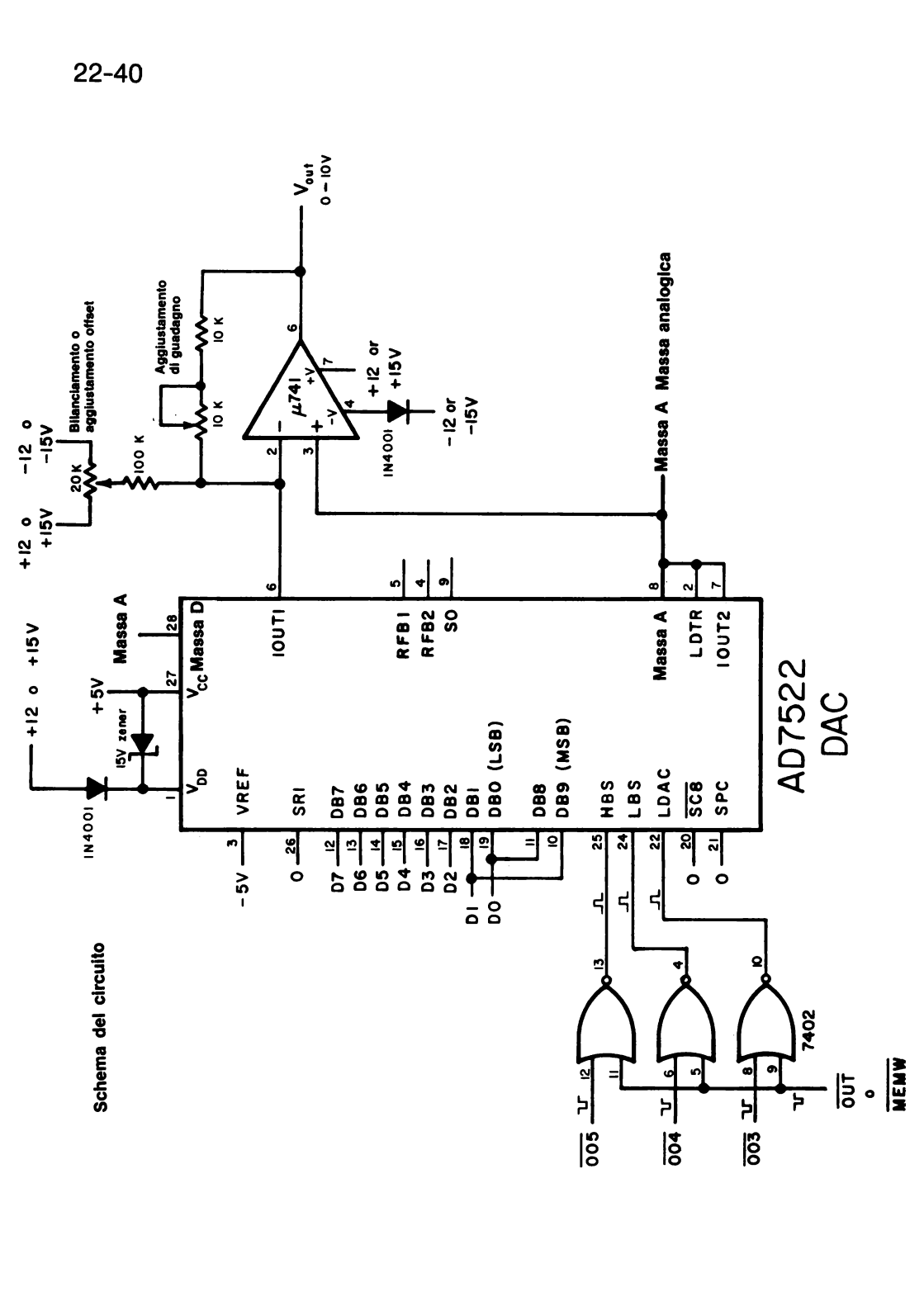
Vout
0 – 10V
Aggiustamento di guadagno
10 K
10 K
Bilanciamento o aggiustamento offset
100 K
20 K
+12 o +15V
–12 o –15V
μ741
+12 or +15V
–12 or –15V
IN4001
Massa A
Massa analogica
+12 o +15V
+5V
15V zener
IN4001
Massa A
VCC
Massa D
VDD
IOUT1
RFB1
RFB2
SO
Massa A
LDTR
IOUT2
VREF
SRI
DB7
DB6
DB5
DB4
DB3
DB2
DB1
DB0 (LSB)
DB8
DB9 (MSB)
HBS
LBS
LDAC
SC8
SPC
AD7522
DAC
–5V
D7
D6
D5
D4
D3
D2
D1
D0
7402
005
004
003
OUT o MEMW
Schema del circuito

La parola del convertitore da digitale ad analogico a 10 bit consiste dei bit di dati da **DB0 a** DB7, sottoposti a strobe nel registro di shift a 8 bit presente nell'AD7522, con l'aiuto dell'impulso di strobe LBS ed anche dei bit di dati da DB8 a DB9 a cui vengono forniti segnali di abilitazione dall'impulso di strobe HBS. I bit DB8 e DB9 appaiono sul bus di dati bidirezionale del microcomputer come bit D0 e D1.

I particolari degli Analog Devices AD7522 DAC sono descritti nel Bugbook VII - Microcomputer Conversion Devices, che è apparso per la prima volta in USA nell'estate del 1977. Nell'appendice di questo esperimento, forniamo dati aggiuntivi sul DAC AD7522.

Configurazione dei pin e schema a blocchi del circuito integrato

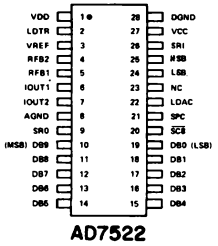

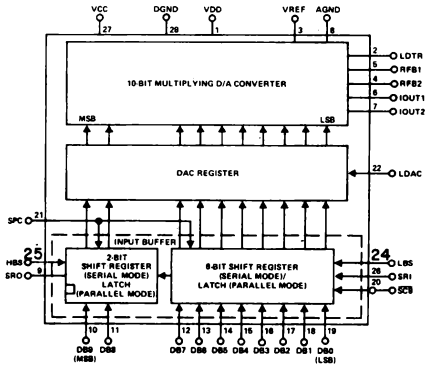

Passo 1

Studiate lo schema del circuito che cablerete. Quando abbiamo eseguito questo esperimento, V_{out} era collegato ad un piccolo voltmetro (VOM). La massa digitale DGND, dovrebbe essere collegata a quella analogica AGND. Dato che usate le tecniche di I/O memory mapped, $\overline{MEMW}$ andrebbe usato al posto di $\overline{OUT}$.

Per facilitare il cablaggio di questo circuito, abbiamo sviluppato un piccolo Outboard, il cui schema è mostrato nella figura seguente. Se avete questo Outboard, cablate il circuito come mostrato. Gli ingressi $\overline{003}$, $\overline{004}$ e $\overline{005}$ sono i canali di uscita decodificati ottenuti da un appropriato circuito di decodifica del byte d'indirizzo LO.

Passo 2

Cablate il circuito del DAC e caricate in memoria il programma, mostrato all'inizio di questo esperimento, partendo da HI = 003 e LO = 000. Se state eseguendo questo programma sul microcomputer MMD-1, la routine TIMEOUT di ritardo di 10 ms è già caricata nella KEX EPROM. Se state usando qualche altro microcomputer della famiglia 8080A, nell'appendice dell'esperimento vi forniamo il listing della routine di DELAY.

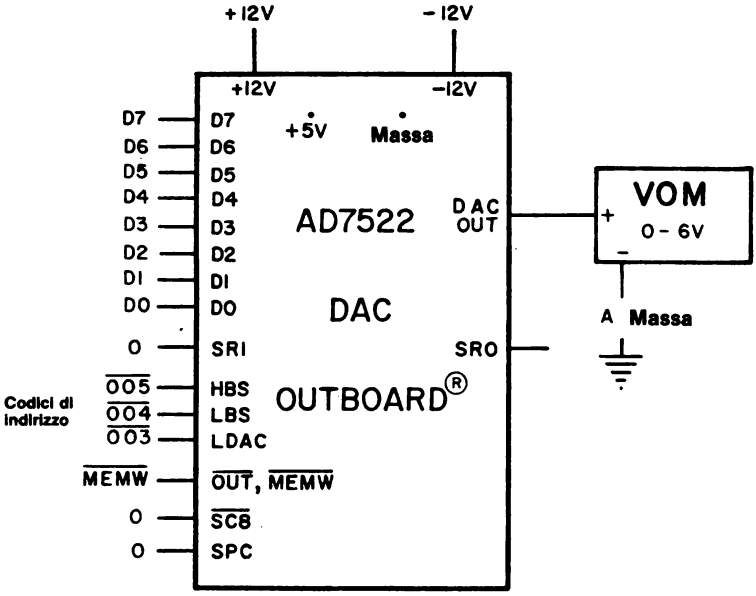

Figura 22-3. Schema dell'Outboard DAC AD7522, che contiene tutti i circuiti analogici e digitali necessari per eseguire questo esperimento (vedi schema del circuito).

Passo 3

Eseguite il programma con il voltmetro collegato all'uscita del DAC. Che cosa osservate?

Abbiamo osservato un lento ma persistente aumento nella lettura del VOM fino ad arrivare a +5,6 V, momento in cui l'indice è ritornato a 0 V ed ha ripetuto il processo. Il tempo richiesto per tutta la fascia di letture è di circa 10.

Passo 4

Cambiate il byte istruzioni a LO = 006 nel seguente:

006	053	DCX H	Decrementa la coppia di registri H

Eseguite un'altra volta il programma. Che cambiamenti osservate nel comportamento del VOM? Perchè?

Ora il VOM mostra una lenta ma persistente diminuzione da +5,6 a 0 Volt, momento in cui l'indice ritorna a +5,6 Volt e ripete il processo. Decrementiamo il valore invece di incrementarlo come prima.

Passo 5

Spostate la subroutine di ritardo, apportando le seguenti modifiche al programma:

007	000	NOP	Nessuna operazione
010	000	NOP	Nessuna operazione
011	000	NOP	Nessuna operazione

L'istruzione DCX H dovrebbe essere ancora presente. Eseguite questo programma modificato e spiegate che cosa osservate sul VOM.

Abbiamo osservato che l'indice del VOM ha oscillato intorno al valore di +2,75 V. La larghezza delle oscillazioni era di circa +0,02 V. Su di un multimetro digitale, le letture variano da +2,83 a 2,91 V. In altre parole, la rampa lineare piuttosto veloce non potrebbe essere seguita da nessuno dei due strumenti; è stata osservata solo una media.

La rampa lineare era facile da osservare su di un oscilloscopio settato ad un "sweep race" di 10 ms/divisione.

Conservate il vostro circuito di interfaccia e passate all'esperimento successivo. Informazioni aggiuntive per questo esperimento sono date nell'appendice della pagina seguente.

APPENDICE ALL'ESPERIMENTO N. 8

Segue un listing della routine TIMEUT di ritardo di 10 ms:

Indirizzo di memoria LO	Istruzione ottale	Codice mnemonico	Descrizione
277	365	TIMEOUT, PUSH PSW	Inserisci i contenuti dell'accumulatore e dei flag sullo stack
300	325	PUSH D	Inserisci i contenuti della coppia di registri D sullo stack
301	021	LXI D	Carica i due byte seguenti nella coppia di registri D
302	046	046	Byte del registro E
303	001	001	Byte del registro D
304	033	MORE, DCX D	Decrementa di uno i contenuti della coppia di registri D
305	172	MOV A,D	Sposta i contenuti del registro D nell'accumulatore
306	263	ORA E	OR dei contenuti del registro E con i contenuti dell'accumulatore
307	302	JNZ	Salta a LOOP se il risultato dell'operazione di OR non è 000; altrimenti, salta questa istruzione dopo aver testato il flag di zero
310	304	MORE	Byte d'indirizzo LO di MORE
311	000	—	Byte d'indirizzo HI di MORE
312	321	POP D	Spostamenti dati dallo stack alla coppia di registri D
313	341	POP PSW	Spostamento dati dallo stack all'accumulatore e ai flag
314	311	RET	Rientro dalla subroutine

Nelle due pagine seguenti forniamo un elenco delle funzioni individuali dei pin sul convertitore digitale analogico AD7522.

Pin Function Description

PIN	MNEMONIC	DESCRIPTION
1	VDD	+15V (nominal) Main Supply.
2	LDTR	R-2R Ladder Termination Resistor. Normally grounded for unipolar operation or terminated at IOUT2 for bipolar operation.
3	VREF	Reference Voltage Input. Since the AD7522 is a multiplying DAC, VREF may vary over the range of ±10V.
4	RFB2	Rfeedback ÷ 2; gives full scale equal to VREF/2.
5	RFB1	Rfeedback, used for normal unity gain (at full scale) D/A conversion.
6	IOUT1	DAC Current OUT-1 Bus. Normally terminated at virtual ground of output amplifier.
7	IOUT2	DAC Current OUT-2 Bus, terminated at ground for unipolar operation, or virtual ground of op amp for bipolar operation.
8	AGND	Analog Ground. Back gate of DAC N-channel SPDT current steering switches.
9	SRO	Serial Output. An auxiliary output for recovering data in the input buffer.
10	DB9	Data Bit 9. Most significant parallel data input.
11	DB8	Data Bit 8.
12	DB7	Data Bit 7.
13	DB6	Data Bit 6.
14	DB5	Data Bit 5.
15	DB4	Data Bit 4.
16	DB3	Data Bit 3.
17	DB2	Data Bit 2.
18	DB1	Data Bit 1.
19	DB0	Data Bit 0. Least significant parallel data input.
20	$\overline{SC8}$	8-Bit Short Cycle Control. When in serial mode, if $\overline{SC8}$ is held to logic "0," the two least significant input latches in the input buffer are bypassed to provide proper serial loading of 8-bit serial words. If $\overline{SC8}$ is held to logic "1," the AD7522 will accept a 10-bit serial word. Data bits 0(LSB) and DB1 are in a parallel load mode when $\overline{SC8}$ = 0, and should be tied to a logic low state to prevent false data from being loaded.
27	VCC	Logic Supply. If +5V is applied, all digital inputs/outputs are TTL compatible. If +10V to +15V is applied, digital inputs/outputs are CMOS compatible.

Note 1

PIN	MNEMONIC	DESCRIPTION
21	SPC	Serial/Parallel Control. If SPC is a logic "0," the AD7522 will load parallel data appearing on DB0 through DB9 into the input buffer when the appropriate strobe inputs are exercised (see HBS and LBS). If SPC is a logic "1," the AD7522 will load serial data appearing on Pin 26 into the input buffers. Each serial data bit must be "strobed" into the buffer with the HBS and LBS.
22	LDAC	Load DAC: When LDAC is a logic "0," the AD7522 is in the "hold" mode, and digital activity in the input buffer is locked out. When LDAC is a logic "1," the AD7522 is in the "load" mode, and data in the input buffer loads the DAC register.
23	NC	No Connection.
25	HBS	High Byte Strobe. When in "parallel load" mode (SPC = 0), parallel data appearing on the DB9 (MSB) and DB8 data inputs will be "clocked" into the input buffer on the positive going edge of HBS. When in "serial load" mode (SPC = 1), serial data bits appearing at the serial input terminal, Pin 26, will be "clocked" into the input buffer on the positive going edges of HBS and LBS. (HBS and LBS must be clocked simultaneously when in "serial load" mode.)
24	LBS	Low Byte Strobe. When in "parallel load" mode (SPC = 0), parallel data appearing on the DB0 (LSB) through DB7 inputs will be "clocked" into the input buffer on the positive going edge of the LBS. When in "serial load" mode (SPC = 1), serial data bits appearing at the serial input terminal, Pin 26, will be "clocked" into the input buffer on the positive going edge of HBS and LBS. (HBS and LBS must be clocked simultaneously when in "serial load" mode.)
26	SRI	Serial Input.
28	DGND	Digital Ground.

Note 1: Logic "1" applied to a data bit steers that bit's current to the IOUT1 terminal.

ESPERIMENTO N. 9

TECNICA DI COMPARAZIONE "STAIRCASE-RAMP" PER CONVERTIRE UN CONVERTITORE ANALOGICO-DIGITALE

Scopo

Lo scopo di questo esperimento è usare la tecnica di comparazione *"staircase ramp"* per convertire un convertitore da digitale in analogico AD7522, in un convertitore da analogico in digitale (ADC), con l'aiuto di un comparatore LM311.

Configurazioni dei pin dei circuiti integrati

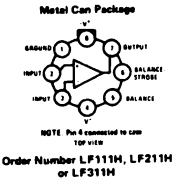

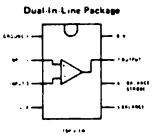

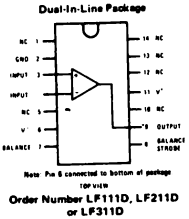

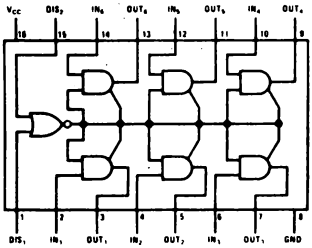

Schema del circuito

Il circuito del DAC è stato mostrato nell'esperimento precedente. L'uscita del DAC, V_{out} dovrebbe ora essere collegata al pin d'ingresso 2 del comparatore LM311, come vedete di seguito.

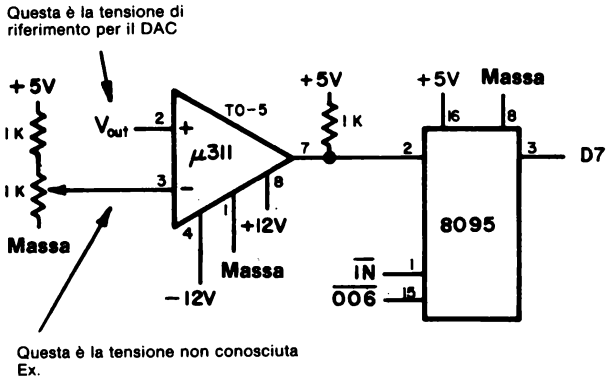

Programma

Questo programma è scritto per essere memorizzato in EPROM, iniziando da HI = 001 e LO = 107 e finendo con HI = 001 e LO = 210. Un asterisco sta ad indicare quelle locazioni di memoria assolute che devono essere cambiate per riposizionare il programma in qualunque punto della memoria. Dato che la maggior parte dei programmatori di EPROM operano in codice esadecimale, anche il programma è scritto così.

Indirizzo di memoria LO	Istruzione Ott.	Esad.	Codice mnemonico	Descrizione
.				
.				
107	305	C5	CONVRT, PUSHB	Salva i contenuti della coppia di registri B nello stack
110	325	D5	PUSH D	Salva la coppia di registri D nello stack
111	345	E5	PUSH H	Salva la coppia di registri H nello stack
112	365	F5	PUSH PSW	Salva l'accumulatore e i flag nello stack
113	323	D3	OUT	Genera l'impulso di sincronizzazione
114	007	07	007	Codice dispositivo dell'impulso di sincronizzazione
115	041	21	LXI H	Inizializza la coppia di registri H
116	000	00	000	Byte del registro L
117	000	00	000	Byte del registro H
120	042	22	AGAIN,SHLD	Attua lo strobe di dieci bit di dati digitali negli shift register AD7522
121	004	04	004	HI = 000 e LO = 004 è il codice dispositivo di I/O memory mapped per l'ingresso LBS; HI = 000 e LO = 005 è il codice dispositivo di I/O memory mapped per l'ingresso HBS.
122	000	00	000	
123	062	32	STA	Invia gli impulsi di strobe all'ingresso LDAC del DAC AD7522; carica i dati nel registro DAC
124	003	03	003	HI = 000 e LO = 003 è il codice dispositivo di I/O memory mapped per l'ingresso LDAC
125	000	00	000	
126	043	23	INX H	Incrementa la coppia di registri H
127	333	DB	IN	Ingresso nel bit D7 dell'uscita del comparatore AD311
130	006	06	006	Codice dispositivo per il bit del comparatore
131	346	E6	ANI	Maschera tutti i bit nell'accumulatore, eccetto il bit D7

132	200	80	200	Byte di maschera
133	312	CA	JZ	Se il bit D7 del comparatore è a livello logico 1, prosegui per i passi successivi; altrimenti, salta ad AGAIN e continua ad incrementare l'uscita del DAC
134	120*	50*	AGAIN	Byte d'indirizzo LO di AGAIN
135	001*	01*	—	Byte d'indirizzo HI di AGAIN
136	175	7D	MOV A,L	Sposta gli otto bit inferiori della parola del DAC nell'accumulatore
137	323	D3	OUT	Poni in uscita gli otto bit inferiori della parola del DAC sulla porta di uscita seguente
140	002	02	002	Codice dispositivo per la porta di uscita 002
141	174	7C	MOV A,H	Sposta i due bit più alti della parola del DAC sulla porta di uscita seguente
142	323	D3	OUT	Poni in uscita i due bit più alti della parola del DAC sulla porta di uscita seguente
143	002	02	000	Codice dispositivo per la porta di uscita 002
144	361	F1	POP PSW	Ripristino dell'accumulatore e dei flag dallo stack
145	341	E1	POP H	Ripristino della coppia di registri H dallo stack
146	321	D1	POP D	Ripristino della coppia di registri D dallo stack
147	301	C1	POP B	Ripristino della coppia di registri B dallo stack
150	311	C9	RET	Rientro dalla subroutine

Commenti

Osservate che non è difficile riposizionare il programma suddetto. Bisogna cambiare solo due byte d'indirizzo. Il programma genera un'uscita a rampa lineare dal DAC. Questa tensione di uscita V_{out}, è continuamente verificata dal comparatore LM311 in opposizione ad una tensione sconosciuta, E_x, in questo caso, fornita da un potenziometro da 1 kΩ. Se V_{out} è minore di E_x, l'uscita del comparatore è a livello logico 0. Questo unico bit è inserito nella posizione D7 dell'accumulatore, dove viene mascherato ed esaminato dall'istruzione JZ. La rampa lineare continua ad essere generata finchè $V_{out} \geq E_x$, momento in cui l'uscita del comparatore si pone a livello logico 1. L'istruzione JZ viene poi saltata ed avviene un rientro dalla subroutine dopo che la parola DAC a 10 bit è posta in uscita su una coppia di porte di uscita.

Passo 1

Supponiamo che il programma suddetto esista già in EPROM. Se non è così, caricatelo in una locazione appropriata nella vostra memoria di lettura/scrittura. I due soli byte d'indirizzo assoluti presenti nel programma sono a LO = 134 e LO = 135.

Passo 2

Se il programma è in EPROM, può darsi che dobbiate scrivere un breve programma per richiamare la subroutine. A HI = 003 e LO = 000, caricate il programma seguente nella memoria di lettura/scrittura:

Indirizzo di memoria LO	Byte di istruzione	Codice mnemonico	Descrizione
000	315	CALL	Richiama la subroutine CONVRT di comparazione staircase ramp
001	107	CONVRT	Byte d'indirizzo LO di CONVRT
002	001	–	Byte d'indirizzo HI di CONVRT
003	166	HLT	Alt

Passo 3

Osserverete i risultati dell'esecuzione del programma con l'aiuto di un VOM o voltmetro digitale. Il programma nella memoria di lettura/scrittura richiama il programma una volta, permette che venga fatta una sola conversione, e poi si arresta. La tensione analogica misurata appare sul VOM. Nello stesso tempo, il numero del DAC a 10 bit appare sulle due porte di uscita, 000 e 002.

Con il potenziometro da 1 kΩ posizionato su 0 ohm, eseguite una volta il programma. Che cosa osservate?

Abbiamo osservato una lettura di 0,0 V sul nostro voltmetro, una lettura di +0,27 V sul nostro voltmetro digitale (che indica che avevamo degli errori di offset nel nostro circuito analogico), e una lettura di HI = 000 e LO = 000 sulle porte di uscita 000 e 002, rispettivamente.

Passo 4

Ora posizionate il potenziometro da 1 K sul suo massimo valore, circa 1 kΩ. Eseguite una volta la routine di conversione ADC, ed osservate sia la tensione di uscita sul VOM e la parola del DAC sulle porte di uscita. Che letture osservate? È quello che vi aspettavate?

Abbiamo osservato una lettura sul VOM di +2,30 V ed una lettura sul nostro multimetro digitale di 2,529 V. Il circuito a divisione di resistenza dovrebbe fornite una lettura di circa +2,8 V, basata sui risultati del nostro precedente esperimento. Le tolleranze del resistore e del potenziometro sono tali che i nostri valori misurati sono ragionevoli. La parola del DAC a 10 bit che appariva sulle porte di uscita 000 e 002 era HI = 001 e LO = 371.

Passo 5

Variate la disposizione del potenziometro e provate il programma per la misura delle tensioni fra 0,0 V e +2,5 V. Incontrate delle difficoltà?

No. Le nostre misure sono come ci aspettavamo.

DOMANDE RIEPILOGATIVE

Le domande seguenti vi aiuteranno a rivedere l'acquisizione dati;

1. Che cos'è un sistema di acquisizione dati?

2. Quali sono le considerazioni importanti nella progettazione di un sistema di acquisizione dati?

3. Come rivelereste un carattere ASCII specifico che viene inserito nel microcomputer?

4. Quali sono i metodi disponibili per generare ritardi di tempo (nuclei di attesa)?

RISPOSTE

1. Un sistema di acquisizione dati è uno strumento che automaticamente scandisce i dati prodotti da un altro strumento o elabora e registra letture di dati da usare in seguito.

2. Innanzitutto dovete determinare quanti bit di memoria sono necessari per memorizzare i dati, se tale memorizzare è a breve o a lungo termine, e quanti canali dati al secondo devono essere acquisiti. Non è difficile superare le capacità di un microcomputer 8080A (senza DMA, o accesso diretto in memoria) nelle applicazioni di acquisizione dati a forte velocità.

3. Inserireste il carattere ASCII nell'accumulatore e poi fareste il confronto (CMP) fra i contenuti dell'accumulatore e il codice ASCII specifico del carattere desiderato. Il codice ASCII dovrebbe essere memorizzato nei registri B, C, D, E, H, L o in una locazione di memoria. Quando il carattere desiderato è rilevato, il flag va a livello logico 1.

4. I ritardi di tempo possono essere generati dal software o dall'hardware. Un loop a ritardo di tempo (software) genera ritardi che vanno da venti-trenta microsecondi fino ad ore e perfino a giorni. I metodi hardware per generare ritardi di tempo comprendono l'uso di un clock in tempo reale, operante a 60 Hz, che interrompe l'esecuzione del programma, un clock in tempo reale al quarzo o un interval timer programmabile.

CAPITOLO 23

FLAG E INTERRUZIONI

INTRODUZIONE

L'utilizzo di flag e interruzioni sono tecniche di interfacciamento largamente usate in tutti i tipi di interfaccia per sistemi di elaborazione dati. Questo Capitolo tratta del loro uso con i microcomputer basati sull'8080A e fornisce alcuni esempi tipici hardware e software. Sono discussi anche i problemi inerenti al calcolo dei tempi di interruzione.

OBIETTIVI

Al termine di questo capitolo, sarete in grado di:

- Dare la definizione di flag e fare esempi tipici del loro uso.
- Progettare un semplice flag e spiegarne le operazioni.
- Scrivere il software necessario ad uno o più flag e spiegare come si usa tale software.
- Descrivere tre tipi di interruzioni.
- Spiegare l'uso delle istruzioni di ripristino dell'8080A, comprese le operazioni relative allo stack.
- Descrivere l'operatività del sistema di interruzione del microprocessor 8080A e tutti i segnali coinvolti.
- Progettare un sistema d'interruzione e descriverne l'uso.
- Descrivere il software usato in una tipica routine di servizio di una interruzione.
- Spiegare alcuni dei problemi inerenti la tempistica dei flag e delle interruzioni.

CHE COSA È UN FLAG?

Nei capitoli precedenti abbiamo visto come sia semplice trasferire i dati da e verso un microcomputer usando le istruzioni IN e OUT e un po' di hardware. In molti casi il computer sarà pronto per ricevere i dati in un tempo più breve di quello che occorre alla sorgente di dati per generarli. Può esserci anche il caso di un dispositivo di uscita che può essere molto più lento del computer. Per esempio, una telescrivente può stampare solo da 10 a 30 caratteri al secondo, mentre un tipico sistema 8080A può mettere in uscita un carattere nuovo in 5-10 microsecondi. Chiaramente, occorrono dei metodi di sincronizzazione, in modo che il computer risponda solo quando un dispositivo di ingresso ha effettivamente i dati pronti o quando un dispositivo di uscita ha bisogno di più dati. Ci occorre qualcosa per indicare lo stato del nostro dispositivo: i flag:

Flag Un tipo di registro digitale o un dispositivo usato per indicare lo stato di un altro dispositivo. Esso può essere azzerato o settato, in risposta ad un'operazione.

Avete già usato i flag che sono interni al microprocessore 8080A. Essi sono i flag di zero e il flag di riporto che, assieme ai flag di segno, di parità e di riporto ausiliario costituiscono i cinque flag interni dell'8080A, utilizzati nel fare i programmi. Questi flag, escluso il flag di riporto ausiliario, sono la base per il salto o il trasferimento di controllo condizionato. Notate che i flag sono azzerati (livello logico 0) o settati (livello logico 1) in risposta alle varie istruzioni. Questo è conforme alla nostra definizione, dato che il software esegue un'*operazione*, cioè ADD, ROTATE, OR, ecc. È importante notare che i flag si usano per rivelare le varie condizioni e per ricordare poi che condizione si è verificata.

I flag esterni si usano per indicare le condizioni di dispositivi di ingresso/uscita e di altri sistemi digitali o dispositivi che il microcomputer deve controllare. Segue un elenco di alcuni dei tipi di condizioni che vengono indicate tramite l'uso dei flag:

- I dati sono disponibili e letti per essere inseriti nel microcomputer.
- Un dispositivo è pronto perchè successivi otto bit siano posti in uscita verso di esso.
- Un dispositivo esterno è impegnato, o sta ancora eseguendo un'operazione.
- Un dispositivo esterno è pronto per la prossima operazione.
- È stato superato un limite.
- Un valore è troppo basso.

PRIMO ESEMPIO: COME SI INTERFACCIA UNA TASTIERA

Prendiamo in considerazione un esempio tipico di interfaccia e vediamo come può essere usato un flag. Interfaccieremo una tastiera ASCII a 8 bit al nostro microcomputer progettando una porta di ingresso a 8 bit. Dovreste essere in grado di farlo basandovi sulla vostra esperienza relativa alla decodifica di dispositivi e sulle conoscenze relative alle porte di ingresso three-state. Per ulteriori dettagli, vedere i Capitoli 17 e 20. Il nostro circuito di interfaccia è mostrato nella Figura 23-1.

Nella Figura 23-2 vedete un tipico diagramma di flusso che illustra come inserire i caratteri e confrontarli con la lettera "E".

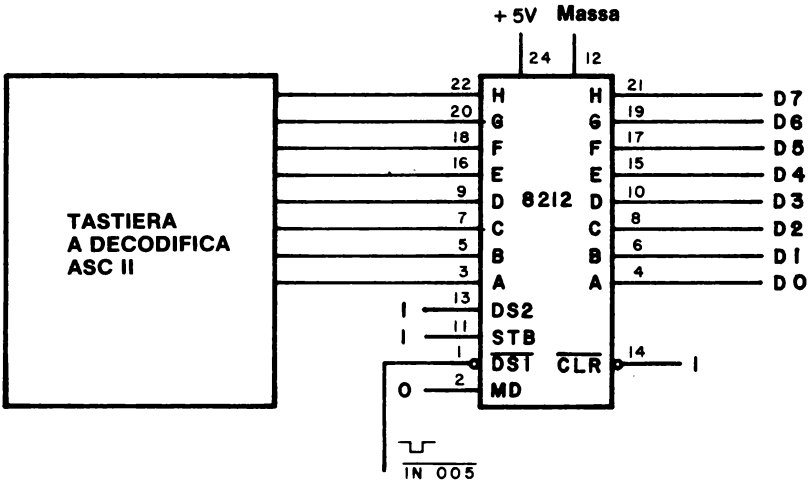

Figura 23-1. Tipico circuito d'ingresso ad una tastiera, basato sull'uso di un chip 8212 come porta d'ingresso three-state.

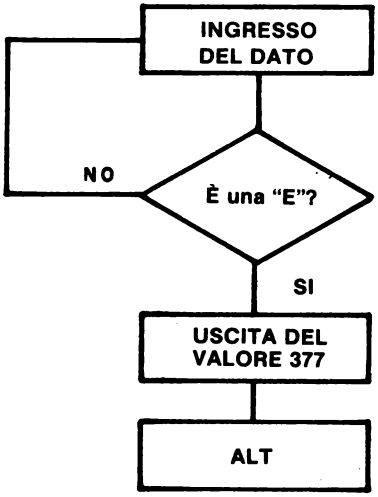

Figura 23-2. Diagramma di flusso del sofware necessario alla rivelazione della lettera ASCII, "E".

Quando il codice ASCII per la lettera "E", 305_8, è finalmente inserito e rivelato dal microcomputer, il programma metterà in uscita tutti 1 logici, o 377_8, su una porta di uscita, in questo caso il dispositivo 001. Se vi sono dei LED in corrispondenza di questa porta di uscita, essi si accenderanno tutti quando viene rivelata una "E". Il software necessario è il seguente:

Indirizzo di memoria LO	Byte di istruzione	Codice mnemonico	Descrizione
000	333	DETECT: IN	Inserisci i dati provenienti dalla tastiera tramite la porta d'ingresso 005.
001	005	005	Codice dispositivo 005
002	376	CPI	Confronta i contenuti dell'accumulatore con il byte ASCII per la lettera "E"
003	305	305	Codice ASCII per la lettera "E"
004	302	JNZ	Se il byte d'ingresso della tastiera non è uguale al codice ASCII per la lettera "E", salta alla locazione di memoria DETECT; altrimenti, passa all'istruzione successiva
005	000	000	Byte d'indirizzo LO di DETECT
006	003	003	Byte d'indirizzo HI di DETECT
007	076	MVI A	Il byte d'ingresso della tastiera è la lettera ASCII "E". Inserisci il byte seguente nell'accumulatore.
010	377	377	Byte per l'accumulatore
011	323	OUT	Poni in uscita i contenuti dell'accumulatore, sulla porta di uscita 001.
012	001	001	Codice dispositivo 001
013	166	HLT	Alt

Questo programma inserirà continuamente i dati dalla tastiera anche quando un tasto non viene premuto (e perciò non vi è nessun codice reale). Noi preferiremmo percepire la pressione dei tasti ed avere l'informazione inserita nel computer quando il codice è valido. La maggior parte delle tastiere forniscono un impulso o un livello che indica quando i dati sono pronti o validi. Questo segnale di stato è un flag. Per esempio, nel caso della nostra tastiera, è un impulso di un microsecondo, chiamato VALID, che indica che è presente un codice valido. Potremmo inserire questo impulso direttamente nel microcomputer e fare una prova per vedere se è presente, ma con tutta probabilità il microcomputer lo perderebbe dato che l'impulso è breve. Abbiamo bisogno di mezzi che prolunghino o trattengano l'impulso fino a che il microcomputer non lo possa utilizzare. La soluzione è un flip-flop che fornisce la possibilità di trattenere l'informazione del flag. Un tipico flag di flip-flop è mostrato nella Fig. 23-3 per entrambi i tipi di flip-flop 7474 e 7476.

L'impulso VALID della tastiera è usato per settare il flag, che può poi essere percepito dal microcomputer sotto il controllo del software.

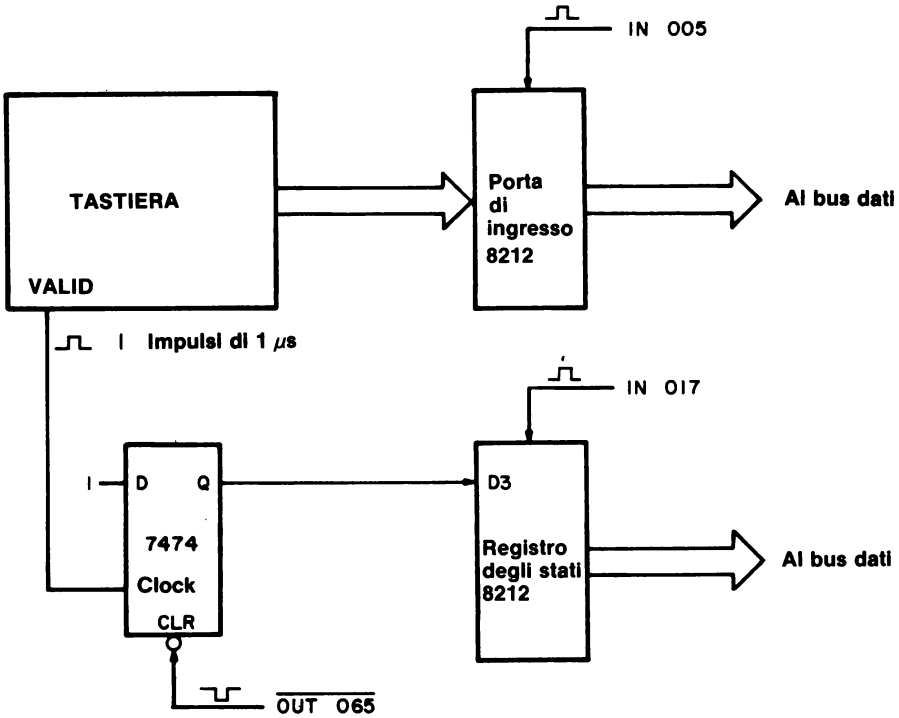

Figura 23-4. Circuito semplificato che dimostra come il flag VALID dalla tastiera venga testato dal microcomputer 8080A

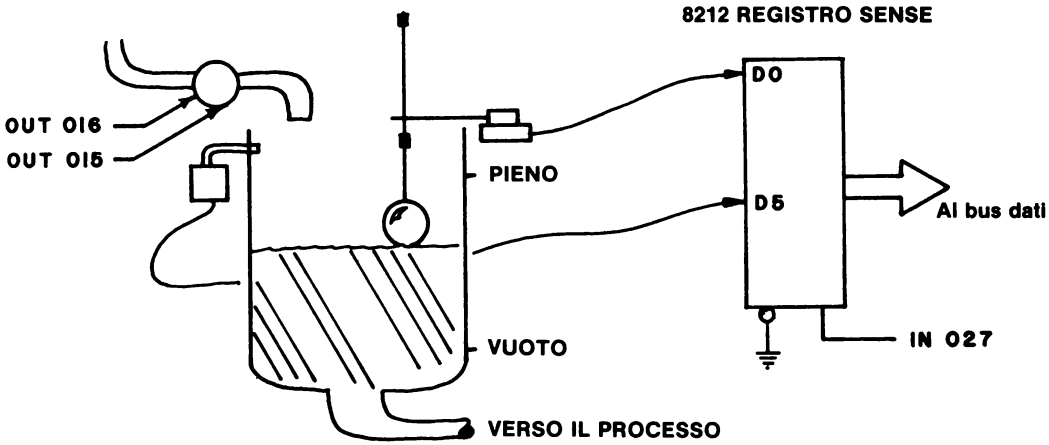

Figura 23-5. Circuito che rivela il livello di un liquido con un indicatore di overflow.

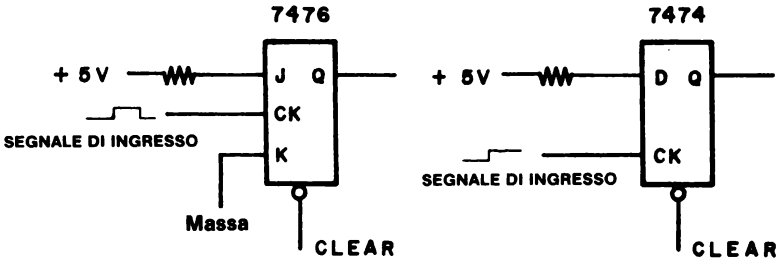

Figura 23-3. Tipici flip-flop usati come flag. Il flip-flop 7476 è un dispositivo pulse triggered mentre il flip-flop 7474 è un dispositivo positive edge triggered.

Per inserire l'informazione del flag nell'8080A si usa una porta di ingresso three-state. È esattamente lo stesso tipo di ingresso usato per i dati in ingresso, tranne che ora viene chiamato *registro di lettura,* dato che viene usato con flag individuali. Una volta che è stato letto un flag, esso deve essere azzerato, in modo che la successiva chiusura del tasto possa settare nuovamente il flag. L'hardware è mostrato nella Figura 23-4, nella quale le due porte d'ingresso 8212 sono state semplificate per chiarezza. I decodificatori non si vedono (vedere Capitolo 17 per informazioni sulla generazione di impulsi di selezione dispositivo).

SECONDO ESEMPIO: CONTROLLO DEL LIVELLO DI UN SOLVENTE

Come secondo esempio dell'uso dei flag, vogliamo controllare il livello del solvente di un serbatoio. Il sistema è rappresentato schematicamente in Fig. 23-5. Si usano due impulsi di selezione dispositivo OUT per controllare la valvola attraverso l'uso di un flip-flop, un buffer, un relè a stato solido, una tecnica già mostrata nella Fig. 17-8 del Capitolo 17. Come precauzione, è stato aggiunto un indicatore di superamento livello di guardia (overflow) che mette in uscita un livello logico 1 quando il solvente sta per traboccare, ed un livello logico 0 quando non vi è pericolo di trabocco. Il commutatore di livello è all'1 logico quando il solvente raggiunge il punto di massimo (pieno) e a stato logico 0 quando raggiunge il punto di minimo (vuoto). Dato che gli indicatori di trabocco e di livello non cambiano rapidamente, possono essere usati direttamente come flag senza flip-flop. Gli indicatori a flip-flop possono essere ancora usati in un ambiente reale; dovreste essere in grado di far vedere come possono essere aggiunti a questo sistema. Un *registro di lettura* three-state viene usato per inserire questi segnali nel microcomputer.

Il vostro scopo è quello di scrivere un programma per mantenere il liquido fra i limiti FULL ef EMPTY e per leggere una condizione di trabocco, che può essere data da un semplice interruttore o da una valvola.
Consideriamo il diagramma di flusso della Fig. 23-6. I flag sono percepiti dal software tramite due istruzioni di salto condizionato. Notate che in questo esempio di diagramma di flusso sono stati usati indirizzi simbolici. Questi simboli o nomi di indirizzi sono usati per semplificare la programmazione dato che gli attuali valori di indirizzo non devono essere assegnati fino a che *il programma non è finito o assemblato.*

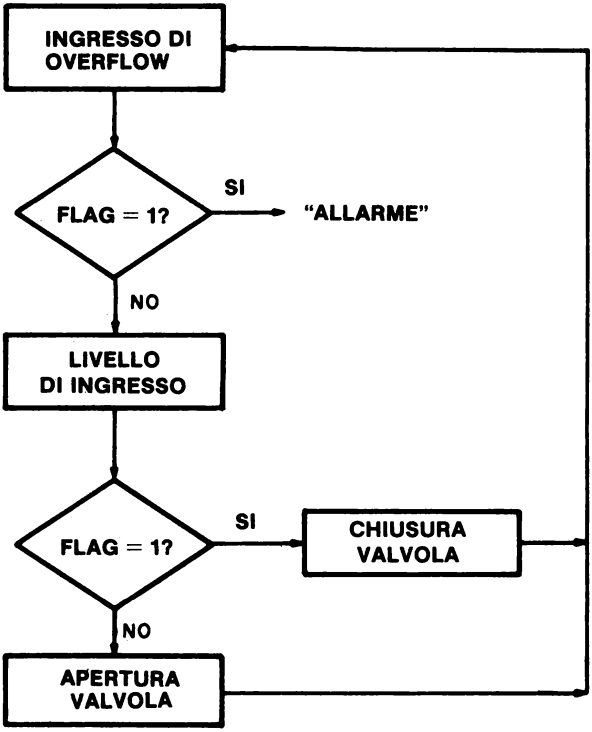

Figura 23-6. Diagramma di flusso software per controllare il livello del solvente nel serbatoio.

Il software per il controllo del livello del solvente può essere scritto nel modo seguente:

Indirizzo di memoria LO	Byte di istruzione	Codice mnemonico	Descrizione
000	333	START: IN	Inserisci il valore del flag dati dal dispositivo 027
001	027	027	Codice dispositivo 027
002	346	ANI	Maschera del bit D5, cioè AND dei contenuti dell'accumulatore con il byte di maschera seguente.
003	040	040	Byte di maschera
004	304	CNZ	Se il bit D5 è a stato logico 1, richiama la subroutine ALARM; Altrimenti, passa all'istruzione successiva.
005	100	ALARM	Byte d'indirizzo LO della subroutine ALARM

006	003	–	Byte d'indirizzo HI della subroutine ALARM
007	333	IN	Inserisci un'altra volta il valore del flag dati dal dispositivo 027
010	027	027	Codice dispositivo 027
011	017	RRC	Fai ruotare il bit D0 nel flag di carry
012	332	JC	Se il bit di carry è a stato logico 1, il serbatoio è pieno; salta alla locazione di memoria della routine FULL. Altrimenti, passa all'istruzione successiva.
013	022	FULL	Byte d'indirizzo LO della routine FULL
014	003	–	Byte d'indirizzo HI della routine FULL
015	323	OUT	Il serbatoio non è pieno. Apri la valvola e lascia entrare più solvente.
016	016	016	Codice dispositivo 016 che genera un impulso di selezione dispositivo che apre la valvola.
017	303	JMP	Ripetere, cioè salta indietro alla locazione di memoria START ed esegui il programma ancora una volta.
020	000	START	Byte d'indirizzo LO di START
021	003	–	Byte d'indirizzo HI di START
022	323	FULL: OUT	Il serbatoio è pieno. Chiudi la valvola che fa entrare il solvente.
023	015	015	Codice dispositivo 015 che genera un impulso di selezione dispositivo che chiude la valvola
024	303	JMP	Ripetere, cioè salta indietro alla locazione di memoria START ed esegui il programma ancora una volta.
025	000	START	Byte d'indirizzo LO di START
026	003	–	Byte d'indirizzo HI di START

Abbiamo supposto che l'indirizzo della subroutine ALARM sia HI = 003 e LO = 100. Il Programma ALARM potrebbe contenere prima un comando per chiudere la valvola, OUT 015, e poi una routine per il segnale di allarme.

Il software suddetto è utile per capire altri aspetti della manipolazione dei bit di flag. Tutti i bit, ad eccezione di D5, sono stati mascherati, o azzerati, nella prima operazione AND, in cui è controllato lo stato di overflow.

Questo significa che l'informazione del flag deve essere inserita di nuovo quando si devono verificare i limiti FULL ed EMPTY. Tale passo potrebbe essere eliminato se i dati di stato fossero conservati in una locazione di memoria, in un registro o nello stack. Ciò può essere importante se gli altri sei bit d'ingresso sono collegati ad altri dispositivi e devono anch'essi essere verificati.

In progetti reali come questo ci sono possibilità di errori. Per esempio, potrebbero essere invertiti i fili dell'interruttore FULL/EMPTY, così nella posizione di pieno la valvola apre e in quella di vuoto chiude. Questo potrebbe essere disastroso; quindi il sistema di controllo di livello del fluido deve essere controllato o simulato prima che inizi l'operazione. Lo farete in uno degli esperimenti. Nel programma di esempio il microcomputer è dedicato ad un piccolo loop che controlla continuamente il serbatoio del solvente. In una situazione reale, verrebbero controllati anche altri serbatoi e livelli. Il tempo per riempire il serbatoio è molto lungo confrontato al tempo in cui il microcomputer può controllare cinquanta o più serbatoi. Se comunque il microcomputer sta eseguendo anche altre operazioni, può darsi che sia in una posizione in cui non può controllare più di una volta ogni serbatoio con un intervallo di parecchi secondi. A seconda degli altri compiti affidatigli, il microcomputer può perdere un livello FULL o anche una condizione OVERFLOW, se occorre troppo tempo per eseguire alcune di queste operazioni.

Un ultimo punto da considerare è il tempo richiesto per aprire e chiudere la valvola. A seconda della valvola, questo tempo può variare da un secondo a cinque o dieci secondi. Nel software di gestione dell'operazione, verrà dato tempo sufficiente perchè la valvola sia aperta o chiusa prima che il microcomputer prenda un'altra decisione sul suo stato. Quando il serbatoio opera vicino alla sua posizione di FULL, dovrebbe essere disponibile una routine per evitare che la valvola di apra o si chiuda se non è necessario.

OPERAZIONE DI INTERROGAZIONE CICLICA

Il tipo di operazione di cui abbiamo discusso prima, che si usa sia nell'hardware che nel software per la tastiera e per il serbatoio di solvente, è chiamata *operazione di interrogazione ciclica. (Polled operation).* La definizione di *"polling"* è la seguente:

Interrogazione ciclica (Polling)	Un controllo periodico di ingresso/uscita o dispositivi di controllo per determinare la loro condizione o stato, cioè pieno/vuoto, aperto/chiuso, occupato/libero, fatto/non fatto, ecc.

Quando i dispositivi vengono interrogati ciclicamente, possono aver bisogno di essere serviti oppure no. Nell'operazione di interrogazione ciclica, i dispositivi sono controllati uno dopo l'altro in sequenza. Quando un dispositivo ha bisogno di essere servito per l'ingresso o l'uscita dei dati o per un'applicazione di controllo, si usa un *"comando software"*, cioè una serie di passi in memoria che sono progettati per servire quel particolare dispositivo. Per esempio, il software per l'ingresso da tastiera e il controllo del serbatoio del solvente dovrebbero essere chiamati comandi di software, dato che determinano un'azione per un particolare dispositivo. Ogni dispositivo di ingresso/uscita ha generalmente una routine di comando da software, o forse anche un insieme di comandi da software per vari tipi di operazioni. Le operazioni di interrogazione ciclica sono di solito lente e vengono usate con dispositivi lenti come telescriventi, lettori di nastro, perforatori, ecc. Per tempi di risposta più brevi, come in un problema a più operazioni, occorre un modo più veloce per servire i dispositivi esterni. Di ciò parleremo più avanti.

CHE COSA È UN'INTERRUZIONE?

Se foste interrotti mentre leggete queste pagine, finireste probabilmente la frase, vi fareste un segno (forse mentalmente), e poi vi preoccupereste dell'interruzione, cioè una telefonata, il pasto, il bambino; ecc. Dopo aver terminato con la vostra interruzione, continuereste a leggere dal punto in cui siete arrivati. *Le interruzioni in un calcolatore funzionano nello stesso modo!* Il termine, "interrupt" si può definire nel modo seguente:

Interruzione — In un computer, una sospensione del normale flusso di un sistema o di una routine tale che il flusso può essere ripreso da quel punto in un secondo tempo.

In un computer, l'operazione di interruzione è molto più sofisticata dell'operazione di interrogazione ciclica ed ha sia vantaggi che svantaggi nei confronti di quest'ultima. Per esempio, nell'operazione di interrogazione ciclica:

- Il computer perde tempo controllando tutti i possibili dispositivi di I/O:
- I dispositivi devono aspettare il loro turno. Tutti sono trattati nello stesso modo, sequenzialmente. Ciò stabilisce una priorità sequenziale, ma ogni dispositivo deve ancora aspettare il suo turno prima di essere servito.
- I tempi di una risposta possono essere lunghi.
- Il software e la programmazione sono generalmente semplici.

Nei sistemi di interruzione:

- Può darsi che il computer stia facendo altre cose non relative ai dispositivi di I/O mentre aspetta che essi richiedano di essere serviti.
- Si può stabilire la priorità nell'hardware o nel software in modo che i dispositivi importanti vengono serviti per primi.
- I tempi di risposta possono essere veloci.
- L'hardware e il software possono diventare molto complessi.

TIPI DI INTERRUZIONE

Vi sono tre tipi fondamentali di interruzione, *su una sola linea, a più livelli, vettorizzata.*

Su una sola linea — Un segnale di interrupt che viene inserito nel computer su una sola linea e fa sì che avvenga un'azione ben definita. Più dispositivi devono essere posti in OR su questa linea. Una routine di interrogazione ciclica deve determinare quale dispositivo ha causato l'interruzione. La famiglia di minicomputer PDP-8 usa questo metodo.

A più livelli — Vengono fornite parecchie linee di interrupt indipendenti, ognuna delle quali dà luogo ad un'azione specifica. Non è necessaria l'interrogazione ciclica a meno che più dispositivi non siano in OR su una stessa linea. Il microprocessore 6800 della Motorola usa questo sistema con due linee d'ingresso di interrupt.

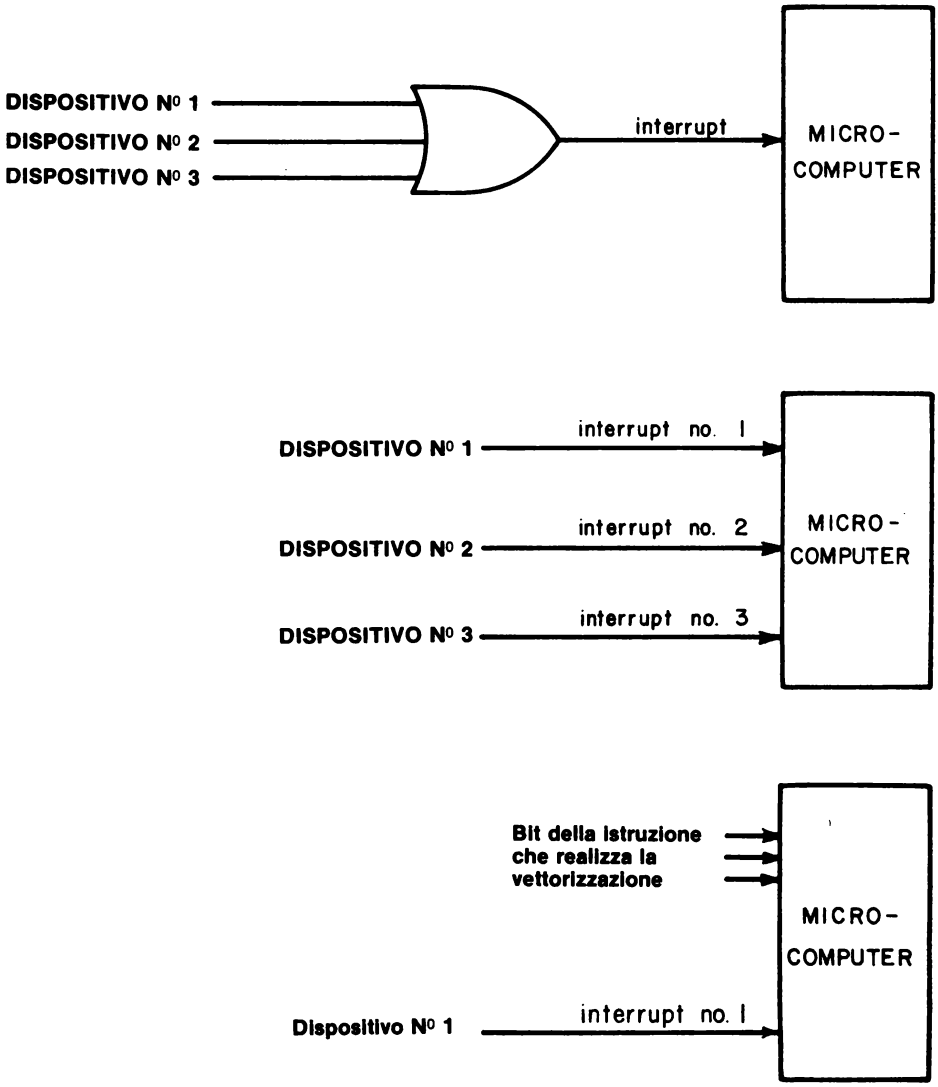

Figura 23-7. Schemi che illustrano tre diversi tipi di tecniche di interrupt.

Vettorizzata Ogni dispositivo indica, o segnala con un vettore, lo specifico segnale di controllo per innescare il software specifico per quel dispositivo. La famiglia di minicomputer PDP-11 e l'Intel 8080A usano questa tecnica.

Tutte le tecniche sono mostrate nella Fig. 23-7. Nel sistema su una sola linea, possono essere aggiunti molti dispositivi, ma devono essere tutti interrogati ciclicamente attraverso un registro di lettura usando flip-flop di flag. Il servizio dell'intervento può essere lento, dato che può essere impiegato molto tempo nell'interrogazione ciclica di tutti i dispositivi di un grande sistema. L'interruzione a più livelli è una via di mezzo fra il caso vettorizzato e quello su una sola linea. Ne parleremo dettagliatamente più avanti.

RIPRISTINO: RST x

In questo Capitolo, ci occuperemo principalmente delle tecniche di interruzione vettorizzata che vengono usate sul microprocessore 8080A. Questo tipo di interruzione ci permette di fornire non solo un impulso di interrupt, ma anche un'istruzione al microprocessore per dirgli che cosa fare. Nei sistemi 8080A semplici, un'istruzione ad un solo byte può essere "forzata" nel computer quando esso viene interrotto. Mentre le istruzioni di rotazione, di incremento ed altre istruzioni ad un solo byte potrebbero essere utili in alcune applicazioni, le istruzioni di *ripristino,* cioè le istruzioni di richiamo di subroutine, ad un solo byte, sono molto più utili e flessibili.

Le istruzioni di richiamo dell'8080A, sia condizionate che incondizionate, specificano ognuna un indirizzo a sedici bit nel secondo (LO) e nel terzo (HI) byte istruzioni. Come può esserci un richiamo di subroutine ad un solo byte? La risposta è che le istruzioni di ripristino richiamano le subroutine a indirizzi predefiniti. Ecco l'elenco di queste istruzioni:

307 RST 0 Richiama la subroutine a HI = 000_8 e LO = 000_8
317 RST 1 Richiama la subroutine a HI = 000_8 e LO = 010_8
327 RST 2 Richiama la subroutine a HI = 000_8 e LO = 020_8
337 RST 3 Richiama la subroutine a HI = 000_8 e LO = 030_8
347 RST 4 Richiama la subroutine a HI = 000_8 e LO = 040_8
357 RST 5 Richiama la subroutine a HI = 000_8 e LO = 050_8
367 RST 6 Richiama la subroutine a HI = 000_8 e LO = 060_8
377 RST 7 Richiama la subroutine a HI = 000_8 e LO = 070_8

che possono essere riassunte nel modo seguente;
3X7 RST X Richiama la subroutine a HI = 000_8 e LO = $0X0_8$

Le locazioni della subroutine, HI = 000_8 e LO = $0X0_8$, sono prestabilite nell'8080A e non possono essere cambiate. Vi sono altri modi di superare questa limitazione se volete usare altre locazioni per il software di gestione dell'interruzione.

L'istruzione di ripristino 3X7 è forzata nell'8080A solo durante un'interruzione. Come con altri ingressi, quali lettura di memoria e ingresso di I/O tramite l'accumulatore, i dati per il byte istruzioni RST X devono esssere sottoposti a gate sul bus dell'8080A, al momento opportuno. Vinene fornito un segnale aggiuntivo, *interrupt acknowledge* (INTA o IACK), per sincronizzare l'ingresso dell'istruzione ad un byte. Tale segnale è usato per fornire segnali di abilitazione al byte istruzione sul bus dati e nel chip 8080A. Il byte istruzione va direttamente al *registro istruzione* e non a qualcuno dei registri universali. Il flusso del segnale di interrupt è mostrato schematicamente in Fig. 23-8.

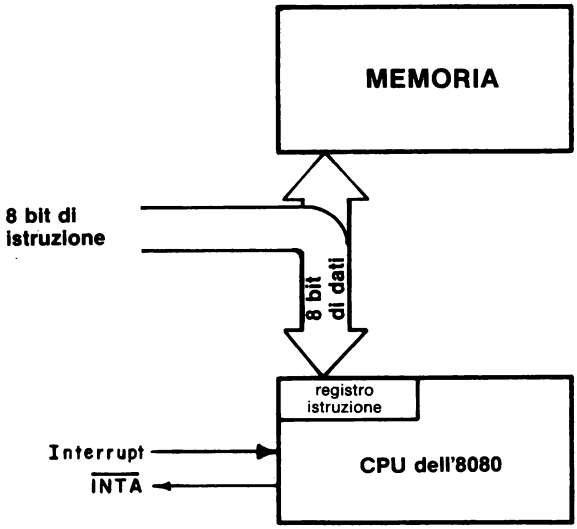

Figura 23-8. Flusso del segnale di interrupt per un tipico microcomputer 8080A. L'istruzione a otto bit è posta, tramite gate, sul bus di dati da $\overline{\text{INTA}}$.

Per inserire l'istruzione di interrupt si usa una porta d'ingresso three-state standard ottenuta per chip quali il buffer/latch 8212 o il DM8095 (74365),,usando $\overline{\text{INTA}}$ invece di $\overline{\text{IN 006}}$ o alcuni altri impulsi di selezione dispositivo come impulso di abilitazione.

ABILITAZIONE E DISABILITAZIONE DELL'INTERRUZIONE: EI e DI

L'8080A ed altri microprocessori hanno una caratteristica molto utile: la CPU è in grado di rendersi immune dalle richieste di interruzione esterne. Possiamo attivare le interruzioni, per far sì che vengano accettare, o disattivarle e ignorarle. Vi sono momenti in cui vogliamo che l'interruzione non venga usata affatto. Quando l'8080A inizia ad operare o è resettato, esso disattiva le interruzioni. È responsabilità del programmatore abilitare l'interruzione se il chip 8080A è fatto per accettare e servire le interruzioni. Questo avviene tramite un'istruzione software, *"enable interrupt"* o EI. Possiamo eseguire anche l'operazione complementare, *"disable interrupt"* o DI.

373	EI	Abilita il sistema d'interruzione ed accetta le interruzioni dopo l'esecuzione dell'istruzione *seguente*
363	DI	Disabilita il sistema d'interruzione e rifuita altre interrruzioni. Ciò avviene immediatamente.

La capacità di interruzione può essere abilitata solo sotto il controllo del software.

Possiamo pensare al processo di abilitazione/disabilitazione come ad un processo interno di un flag dell'8080A. Se il flag è abilitato, le interruzioni sono accettate attraverso la sezione di controllo del chip 8080A. Quando il flag è disabilitato, le interruzioni sono bloccate.

L'ingresso di interrupt va ad un altro flag interno dell'8080A, che può ricordare il verificarsi dell'interruzione. Una terza uscita di controllo, *interrupt enable* (INTE), che è il pin 16 sull'8080A, può essere usata per indicare ai dispositivi esterni e alle interfacce che l'interruzione è abilitata (livello logico 1) o disabilitata (livello logico 0). L'interruzione è sempre disabilitata dopo che si accetta un'interruzione da un dispositivo esterno.

TERZO ESEMPIO: APPLICAZIONE DELL'INTERRUZIONE ALL'INTERFACCIA DI UNA TASTIERA

Diamo un altro sguardo all'interfacciamento della tastiera per vedere come si può usare un'interruzione al posto di un flag. In alcune applicazioni, per esempio, dove la tastiera ed un certo numero di altri dispositivi di I/O sono collegati ad un computer, il computer stesso può impiegare molto tempo a ritornare indietro e ad interrogare ciclicamente la tastiera. I caratteri possono essere persi o ignorati se il software non è scritto attentamente. La soluzione di questo problema è l'interruzione, che fornisce un servizio quasi immediato ai dispositivi esterni. Per usare con successo l'interruzione abbiamo bisogno di collegare l'impulso di uscita VALID della tastiera all'ingresso di interrupt dell'8080A al pin 14. L'uscita VALID è un impulso positivo, come richiesto dal chip 8080A, così non è necessaria nessuna inversione o intervento di un buffer. Dobbiamo anche fornire l'istruzione di ripristino, in questo caso RST 5, che ha un codice istruzione di 357. Questo byte istruzione è mandato direttamente al registro istruzione dell'8080A quando si manifesta l'interruzione. Con l'aiuto di un buffer/latch 8212, possiamo inserire questo byte istruzione nell'hardware ad un *registro istruzione di interrupt o ad una porta istruzione di interruzione,* come si vede in Fig. 23-9.

Rivediamo velocemente l'operazione di un'interruzione. Per prima cosa, il flag di interrupt deve essere abilitato all'interno dell'8080A, usando l'istruzione EI. Poi, un segnale esterno causa un'interruzione dell'8080A la riconosce, generando il segnale di riconoscimento d'interruzione, $\overline{\text{INTA}}$, che è usato per inserire con un gate un'istruzione di ripristino ad un byte nel registro istruzione dell'8080A. Usiamo un'istruzione di ripristino, precisamente RST 5, per richiamare la subroutine di servizio a HI = 000 e LO = 050, la locazione di memoria dove inizia il software per l'ingresso della tastiera.

L'interruzione della tastiera agisce per inserire una routine specifica nel normale flusso del software. Segue un esempio tipico di come questo accade.

Indirizzo di memoria LO	Byte di istruzione	Codice mnemonico	Descrizione
000	061	LXI SP	Carica lo stack pointer con i due byte seguenti
001	000	000	Byte LO dello stack pointer
002	004	004	Byte HI dello stack pointer
003	373	EI	Abilita l'interruzione
004	—	MAIN	Questi passi comprendono il MAIN TASK (compito principale) del programma
005	—	TASK	

.	.	.	
.	.	.	
.	.	.	
050	333	IN	Inserisci i dati provenienti dalla tastiera nella porta d'ingresso 005
051	005	005	Codice dispositivo 005
052	—	ALTRO SOFTWARE DI SERVIZIO INTERRUZ-ZIONE	
053	—		
.	.		
.	.		
.	.		
—	311	RET	Rientro dalla subroutine

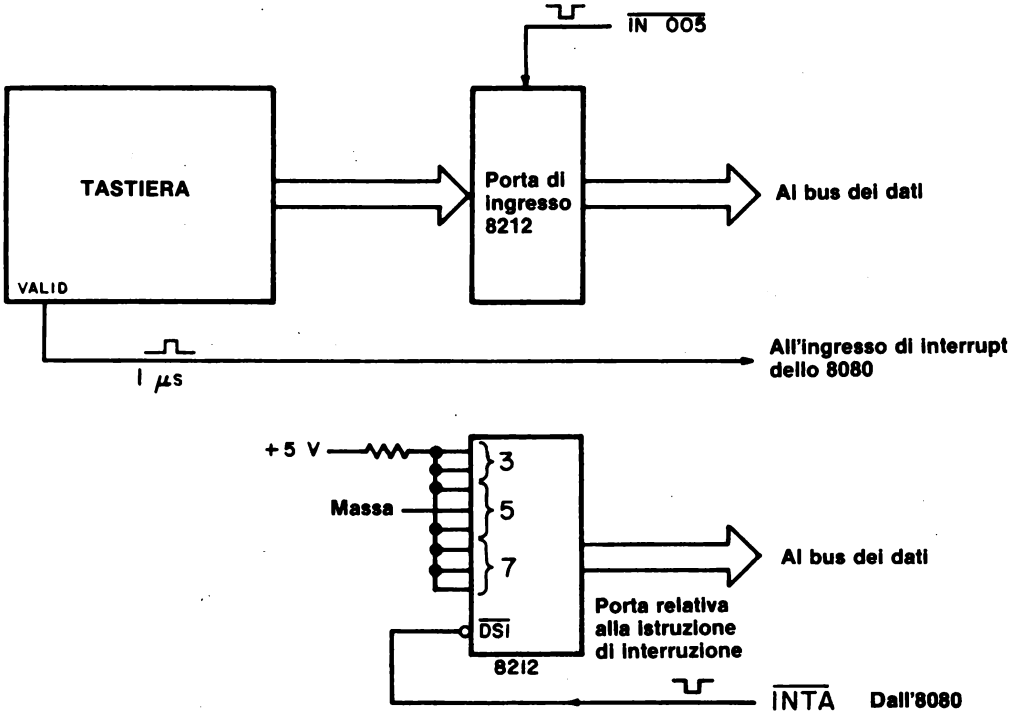

Figura 23-9. Circuito di interruzione vettorizzata semplificato, per una tastiera a caratteri ASCII. Se vi sono altri dispositivi d'interruzione nel sistema, va usato un gate NAND prima dell'ingresso INT sull'8080A.

Perchè sono state incluse le istruzioni LXI SP e RET? Ricordate che le istruzioni di ripristino sono istruzioni di richiamo ad un solo byte che richiamano le subroutine ad indirizzi specifici. Perciò, quando si usano tali istruzioni, gli indirizzi di ritorno o di rientro saranno ancora memorizzati sullo stack.

Le istruzioni di ripristino pur essendo molto utili per le interruzioni, sono pur tuttavia istruzioni dell'8080A valide per un normale uso in programmi. Se volete impiegare una subroutine ad uno degli indirizzi di vettore, HI = 000 e LO = 0X0, usate un'istruzione di ripristino per richiamarla. Il programma suddetto lavorerà se lo mettete in esecuzione, ma risponderà solo alla prima pressione di tasti, o interruzione. Perchè solo una pressione? La ragione è che in qualunque momento venga abilitato il flag di interrupt ed accetti un'interruzione, il flag di interrupt diventa immediatamente disabilitato e non accetta ulteriori interruzioni. Questo impedisce che il software di servizio dell'interruzione venga riinterrotto immediatamente. L'8080A non accetterà ulteriori interruzioni fino a che il flag di interrupt non è riabilitato con un'istruzione di abilitazione all'interruzione, o EI. Nell'esempio della tastiera, non vi è nessuna istruzione di abilitazione all'interruzione nel MAIN TASK o nella subroutine della tastiera, così il flag non può essere riabilitato.

Per riabilitare il flag di interrupt, bisognerebbe mettere un'istruzione di abilitazione all'interruzione, immediatamente prima del byte istruzione RET. Così, il controllo di programma può perlomeno ritornare al MAIN TASK prima che l'8080A accetti un'altra interruzione. Perché questo è importante? Se un dispositivo d'interruzione potesse interrompere immediatamente dopo l'istruzione EI, il chip 8080A accetterebbe l'interruzione e l'istruzione di rientro non sarebbe eseguita. Se il chip 8080A permettesse che questo avvenisse molte volte, lo stack potrebbe riempirsi di indirizzi di rientro (dato che essi non verrebbero estratti dallo stack e usati dalle istruzioni di rientro). Ecco perchè è importante che le interruzioni siano accettate solo dopo l'esecuzione dell'istruzione che segue EI. L'esecuzione del rientro ci permette di "ripulire" lo stack dopo che è finita una subroutine di interrupt.

Trattiamo le nostre subroutine "vettorizzate" come se fossero subroutine normali, cioè le istruzioni PUSH e POP possono essere usate per memorizzare e recuperare i dati.

Figura 23-10. Una tipica subroutine di servizio dell'interruzione. Le prime istruzioni, le istruzioni PUSH, conservano lo stato del microcomputer. Vicino alla fine della subroutine, lo stato del microcomputer viene ripristinato nei registri interni.

Nella Figura 23-10 vedete come apparirebbe una tipica subroutine di interrupt. Dato che vi sono solo otto posizioni fra l'indirizzo vettorizzato della tastiera, 050, e l'indirizzo vettorizzato seguente, 060, come può esser usato tutto questo software? Se 060 viene usato come indirizzo vettorizzato per un altro dispositivo, abbiamo certamente un problema! Possiamo aggirare il problema mettendo semplicemente un'istruzione JMP, a tre byte, nelle locazioni 050, 051 e 052, che trasferisca il controllo del programma in un'area di memoria dove c'è più posto per il software. Il prezzo che dobbiamo pagare per questo è un ritardo di 10 stati di clock, cioè 5 microsecondi per un microcomputer a 2 MHz e 13,33 microsecondi per un microcomputer a 750 kHz. L'istruzione RET alla fine della routine di servizio, rimanda ancora il programma di controllo al punto in cui il MAIN TASK si era interrotto ed era stata eseguita l'istruzione RST 5, come indicato schematicamente nella Figura 23-11.

Avremmo potuto fare cose notevolmente più complicate inserendo interruzioni differite e interruzioni di priorità, ma questi sono argomenti complessi che vanno oltre lo scopo del nostro semplice esempio riguardante la tastiera.

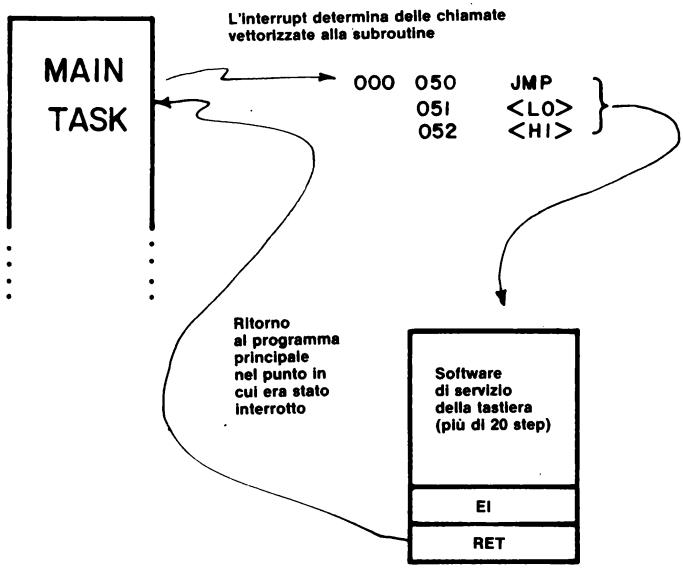

Figura 23-11. Relazioni fra il MAIN TASK, il salto alla subroutine vettorizzata, e il software di servizio della tastiera, che è posto in un punto della memoria.

INTERRUZIONI CON PRIORITA'

Le *interruzioni di priorità* sono interruzioni che vengono messe in ordine di importanza cosicchè alcuni dispositivi d'interruzione hanno la precedenza su altri. Quando avviene un certo numero di interruzioni contemporaneamente, o quando esiste questa possibilità, abbiamo bisogno di metodi per determinare quale dispositivo dovrebbe essere servito e in quale ordine. Nel circuito mostrato nella Fig. 23-12, vengono mostrate per chiarezza tre interruzioni, ma potrebbero esserne aggiunte facilmente altre. Un'interruzione avviene in qualunque momento e uno dei flip-flop di flag viene settato da un impulso applicato al suo ingresso di clock. Quando avviene l'interruzione, l'8080A genera un impulso $\overline{\text{INTA}}$ e pone in ingresso il codice dell'istruzione di ripristino, 357, che è precedentemente cablato alla porta per l'istruzione di interrupt dell'8212. L'istruzione 357 vi manda direttamente all'indirizzo di memoria HI = 000 e LO = 050, dove inizia il software per l'interrogazione ciclica dei dispositivi d'interruzione. A questo punto dovreste aver ben capito le istruzioni relative alla vettorizzazione ed al ripristino. Parleremo ora della routine di interrogazione ciclica, che è mostrata di seguito.

Indirizzo di memoria LO	Byte di istruzione	Codice mnemonico	Descrizione
050	333	POLL: IN	Inserisci il bit di stato
051	057	057	Codice dispositivo 057, per il registro di lettura
052	057	CMA	Complementa i bit di stato nell'accumulatore (1←0 e 0→1)
053	346	ANI	Maschera tutti i bit meno i bit D0, D1 e D2
054	007	007	Byte di maschera
055	037	RAR	Rotazione del bit D0 nel flag di Carry
056	332	JC	Se il flag di carry è a stato logico 1, salta alla routine di servizio della cassetta CASSVC
057	100	CASSVC	Byte d'indirizzo LO di CASSVC
060	003	—	Byte d'indirizzo HI di CASSVC
061	037	RAR	Rotazione del bit d'ingresso D1 nel flag di carry
062	332	JC	Se il flag di carry è a stato logico 1, salta alla routine di servizio della tastiera KBRD.
063	200	KBRD	Byte d'indirizzo LO di KBRD
064	003	—	Byte d'indirizzo HI di KBRD
065	037	RAR	Routine del bit d'ingresso D2 nel flag di carry.
066	332	JC	Se il flag di carry è allo stato logico 1, salta alla routine di servizio clock di un'ora, CLOCK.

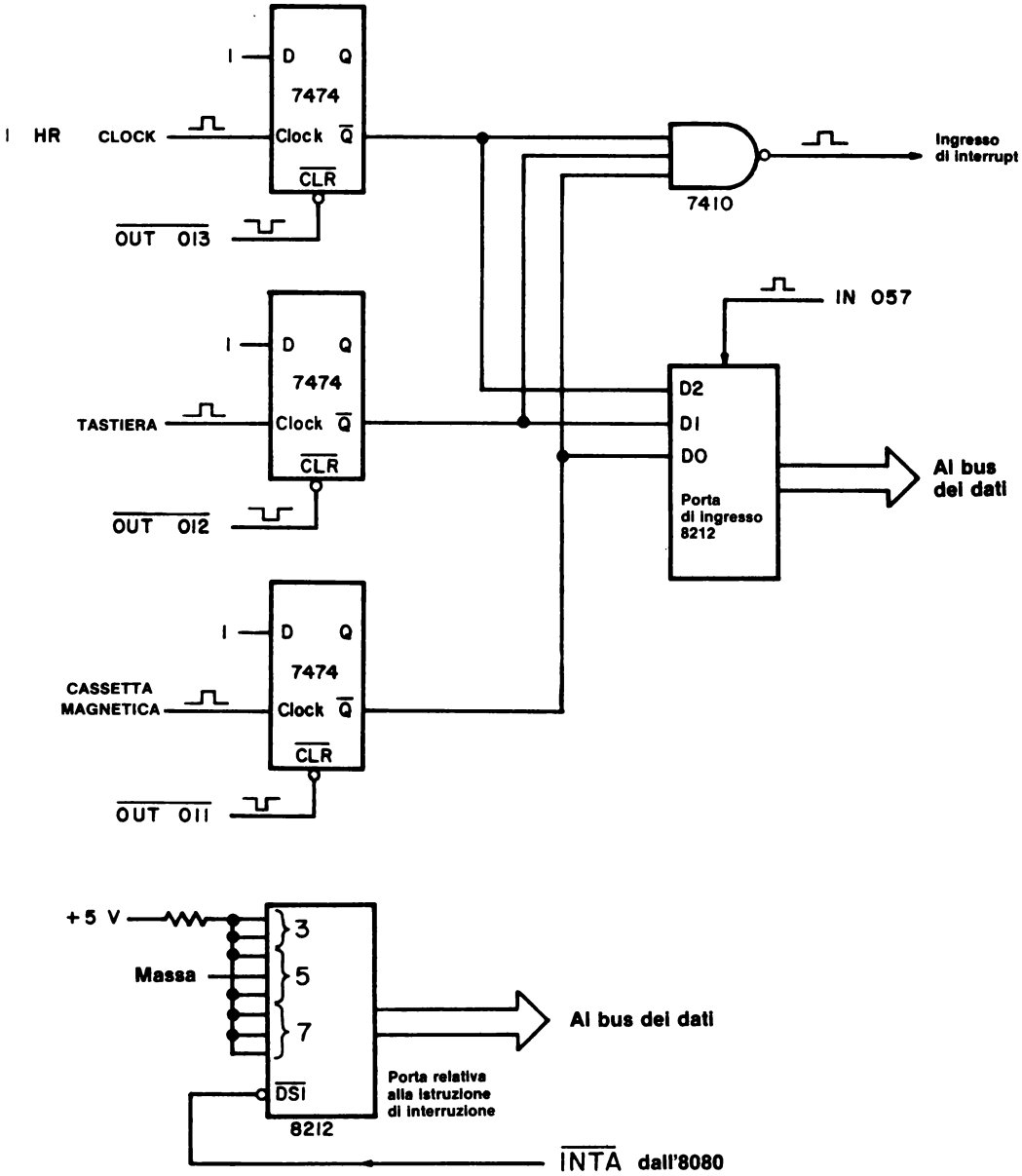

Figura 23-12. Circuito di interrupt ad interrogazione ciclica: consiste di tre dispositivi di interrupt e di un ingresso vettorizzato RST.

067	300	CLOCK	Byte d'indirizzo LO di CLOCK
070	003	–	Byte d'indirizzo HI di CLOCK
071	166	HLT	Alt. Se arrivate a questo punto, il programma viene interrotto, ma non da uno dei tre dispositivi suddetti.

Ogni bit di flag è ad 1 se non è necessario il servizio e a 0 se il servizo è necessario. Il gate NAND a tre ingressi fornisce un livello logico 1 al microcomputer 8080A quando qualunque dispositivo genera un'interruzione; questo stato logico è inserito nel pin 14 dell'8080A. Viene stabilita la priorità in modo da servire prima la cassetta (dispositivo a grande velocità), segue poi la tastiera (dispositivo a velocità ridotta) e per ultimo il clock da un'ora (dispositivo molto lento). Come per i dati d'ingresso dell'accumulatore, preferiamo avere un livello logico 1 se è necessario il servizio ed un livello logico 0 se il servizio non è necessario. Il nostro primo passo di programma deve quindi invertire, o complementare , i dati in ingresso della parola dei flag con l'uso di un'istruzione CMA a LO = 052. Questo semplice passo di programma illustra come è facile invertire i dati dell'accumulatore ed eliminare tre invertitori 7404 o ancora eliminare le necessità di modificare l'hardware in modo che l'uscita Q, invece dell'uscita $\overline{Q}$, venga inserita sul gate 7410.
Dopo l'istruzione CMA, mascheriamo tutti gli altri bit dei dispositivi meno i bit D0, D1 e D2. Facciamo poi ruotare questi bit nel carry e testiamo se sono ad uno stato logico 1, che indica che un dispositivo specifico ha generato un'interruzione. Ogni routine di servizio CASSVC, KBRD, CLOCK - è molto simile alla routine di servizio dell'interruzione mostrata in Fig. 23-10, e termina con l'abilitazione all'interruzione, EI e con le istruzioni di rientro, RET.
Vanno date altre spiegazioni sulla routine di interrogazione ciclica. Benchè essa passi attraverso gli indirizzi "di vettore" 060 e 070, in questo caso non è un errore, dato che non abbiamo altre interruzioni che li usano. Probabilmente inizieremmo la nostra routine di interrogazione ciclica con un'istruzione PUSH PSW, *dato che non sappiamo per quale scopo il MAIN TASK ha usato l'accumulatore ed i flag, quando è stato interrotto.*
Se usassimo PUSH PSW, ogni routine di servizio richiederebbe una POP PSW immediatamente prima dell'istruzione di abilitazione all'interruzione. La prima cosa che dovremmo fare in ogni *routine di servizio* è azzerare il flag associato con il dispositivo d'interruzione. L'istruzione OUT va bene per generare impulsi che azzerano i flip-flop, come mostra la Figura 23-12. Perciò, un'istruzione OUT 011 azzera il flag della cassetta, una OUT 012 azzera il flag della tastiera e una OUT 013 azzera il flag del clock da un'ora. Vanno bene anche altri schemi di software a interrogazione ciclica ed altri metodi di test dei bit; quello che vi abbiamo mostrato è semplice e vantaggioso.
Il clock da un'ora solleva un'importante questione: perchè si dovrebbe costruire un clock hardware esterno da un'ora quando il software può farlo sotto i 50 byte? La risposta dipende da come usate il vostro microcomputer. Se il microcomputer può eseguire il loop di software da un'ora o se state usando le interruzioni e potete tollerare errori, usate il software. Se avete bisogno di un tempo esatto e state usando le interruzioni, usate l'hardware. Come arrivare a questa decisione? Quando usate le interruzioni, aggiungete del software nel flusso di programma MAIN TASK. Tutto questo prende tempo, dato che il software deve non solo controllare il dispositivo d'interruzione, ma deve anche servirlo. Se interrompete la routine software da un'ora per cinque volte con una routine di servizio di un dato dispositivo, che impiega due minuti per l'esecuzione, avete realmente impiegato un'ora e dieci minuti per raggiungere il vostro scopo, cioè le operazioni software di un'ora sono sospese quando interrompete ed eseguite un altro compito. Il tempo reale va avanti, mentre il tempo del software è sospeso. Il clock esterno da un'ora potrebbe essere chiamato *clock a tempo reale,* dato che esso impiega il tempo reale, *non* il tempo del software del calcolatore!

INTERRUZIONI CON PRIORITA' DA HARDWARE

Oltre che con interruzioni a interrogazione ciclica, si può dare priorità alle interruzioni anche usando l'hardware. Questo tipo di interruzione con priorità è importante, ogni volta che un certo numero di dispositivi d'interruzione (che richiedono tutti un servizio veloce) sono collegati ad un microcomputer. Ogni dispositivo genera la sua istruzione di ripristino, RST X, che, una volta accettata, dà luogo ad una vettorizzazione immediata alla locazione di memoria HI = 000 e LO = OXO. La priorità è assegnata tramite l'uso di un codificatore di priorità 74148, che accetta fino ad otto ingressi di flag, ognuno a livello logico 0, se esiste una condizione di interruzione per ogni dispositivo, *e mette in uscita il codice binario a tre bit per l'ingresso con il numero più alto che è a livello logico 0.* La Figura 23-13 mostra una tabella della verità e lo schema del chip. Il 74148 è usato in combinazione con una regolare istruzione d'interruzione nell'ambito dell'hardware relativo alla interruzione con priorità, come mostra la Figura 23-14.

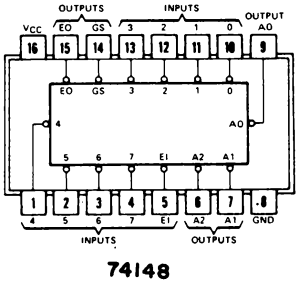

SN54148, SN74148
FUNCTION TABLE

INPUTS								OUTPUTS				
EI	0	1	2	3	4	5	6	7	A2	A1	A0	GS	EO
H	X	X	X	X	X	X	X	X	H	H	H	H	H
L	H	H	H	H	H	H	H	H	H	H	H	H	L
L	X	X	X	X	X	X	X	L	L	L	L	L	H
L	X	X	X	X	X	X	L	H	L	L	H	L	H
L	X	X	X	X	X	L	H	H	L	H	L	L	H
L	X	X	X	X	L	H	H	H	L	H	H	L	H
L	X	X	X	L	H	H	H	H	H	L	L	L	H
L	X	X	L	H	H	H	H	H	H	L	H	L	H
L	X	L	H	H	H	H	H	H	H	H	L	L	H
L	L	H	H	H	H	H	H	H	H	H	H	L	H

Figura 23-13. Configurazione dei pin e tabella della verità del codificatore di priorità 74148 da 8 a 3 linee.

Se le richieste di interruzione simultanea sono generate dai dispositivi 5 e 7, il dispositivo 7 ha la priorità massima e il chip 74148 e gli invertitori della Figura 23-14 forniscono un "7" per l'istruzione 3X7. Questa dà luogo ad un riferimento vettorizzato alla locazione di memoria HI = 000 e LO = 070. Mentre abbiamo a disposizione un vettore RST 0, non lo usiamo spesso dato che il suo unico effetto è quello di resettare il contatore di programma e far incominciare di nuovo il programma MAIN TASK.

Nella Figura 23-14 non vengono mostrati, per chiarezza, i flag necessari e la disposizione dei flag stessi o le linee di azzeramento. Ricordatevi comunque che *andrebbe usato un flag per ogni dispositivo d'interruzione.* Si potrebbero aggiungere altri particolari hardware al circuito per renderlo più efficiente. Fra questi potrebbe esserci un decodificatore addizionale per generare l'impulso di azzeramento del flag senza bisogno di un'istruzione OUT, ed un registro maschera in modo da mascherare parecchi dispositivi nell'hardware esterno. Tali aggiunte sono mostrate in Figura 23-15, in uno schema di interruzione a priorità molto sofisticato che permette una grande elasticità nell'uso delle interruzioni vettoriali con un microcomputer 8080A.

Nello scrivere il software, dovete decidere a quali dispositivi è permessa l'interruzione e a quali no. Viene sviluppata una configurazione di bit di maschera, in cui ai dispositivi a cui è permessa l'interruzione è assegnato un livello logico 1 e a quelli a cui non è permessa, un livello logico 0. La configurazione di maschera a 8 bit è posta nell'accumulatore e messa in uscita sui due latch 7475 in Figura 23.15.

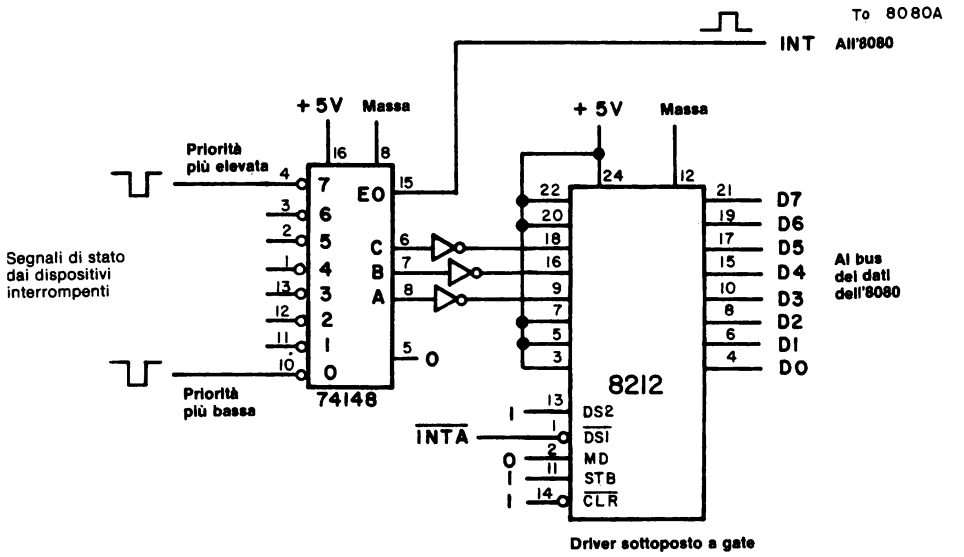

Figura 23-14. Circuito di interruzione con priorità da hardware che genera otto diverse istruzioni di ripristino vettorizzate, RST X, che hanno la priorità 7>6>5>4>3>2>1>0.

La posizione del bit D7 corrisponde al dispositivo di interrupt 7, che ha la massima priorità e dà luogo ad una vettorizzazione all'indirizzo di memoria HI = 000 e LO = 070. I dispositivi attivi che vengono mascherati, usano un ingresso del registro di lettura per richiedere il servizio; la maschera può essere cambiata sotto il controllo del software per raggiungere una notevole elasticità nell'uso delle interruzioni. Nella Figura 23-15, le richieste di interruzione sono poste in OR e le richieste di interruzione non mascherate vengono fatte arrivare al latch 74100. Quando l'uscita INTE del chip 8080A, di abilitazione all'interruzione, indica che le interruzioni saranno accettate, il 74100 è "aperto" e fa passare le richieste di interruzione fino al codificatore di priorità. Il codificatore di priorità e la porta di ingresso della istruzione d'interruzione sono stati trattati in precedenza. Quando viene ricevuta l'interruzione, l'8080A disabilita il suo flip-flop interno di abilitazione all'interruzione e l'uscita INTE va a livello logico 0, "chiudendo" così il latch 74100 ed eseguendo un latch su qualunque richiesta di interruzione presente agli ingressi. Il segnale di controllo $\overline{\text{INTA}}$ non solo fa accettare l'istruzione RST X, ma manda anche gli opportuni impulsi al decodificatore 7442 della Fig. 23-15, al fine di azzerare il flag richiesta interrupt del dispositivo interrompente. Si possono usare molti altri schemi di interruzione ad esempio utilizzare l'interrupt controller 8214 della Intel e il chip di controllo interruzione programmabile 8259. Infine, ricordatevi che le interruzioni, se permettono risposte veloci a domande esterne di servizio, presentano però anche dei problemi.

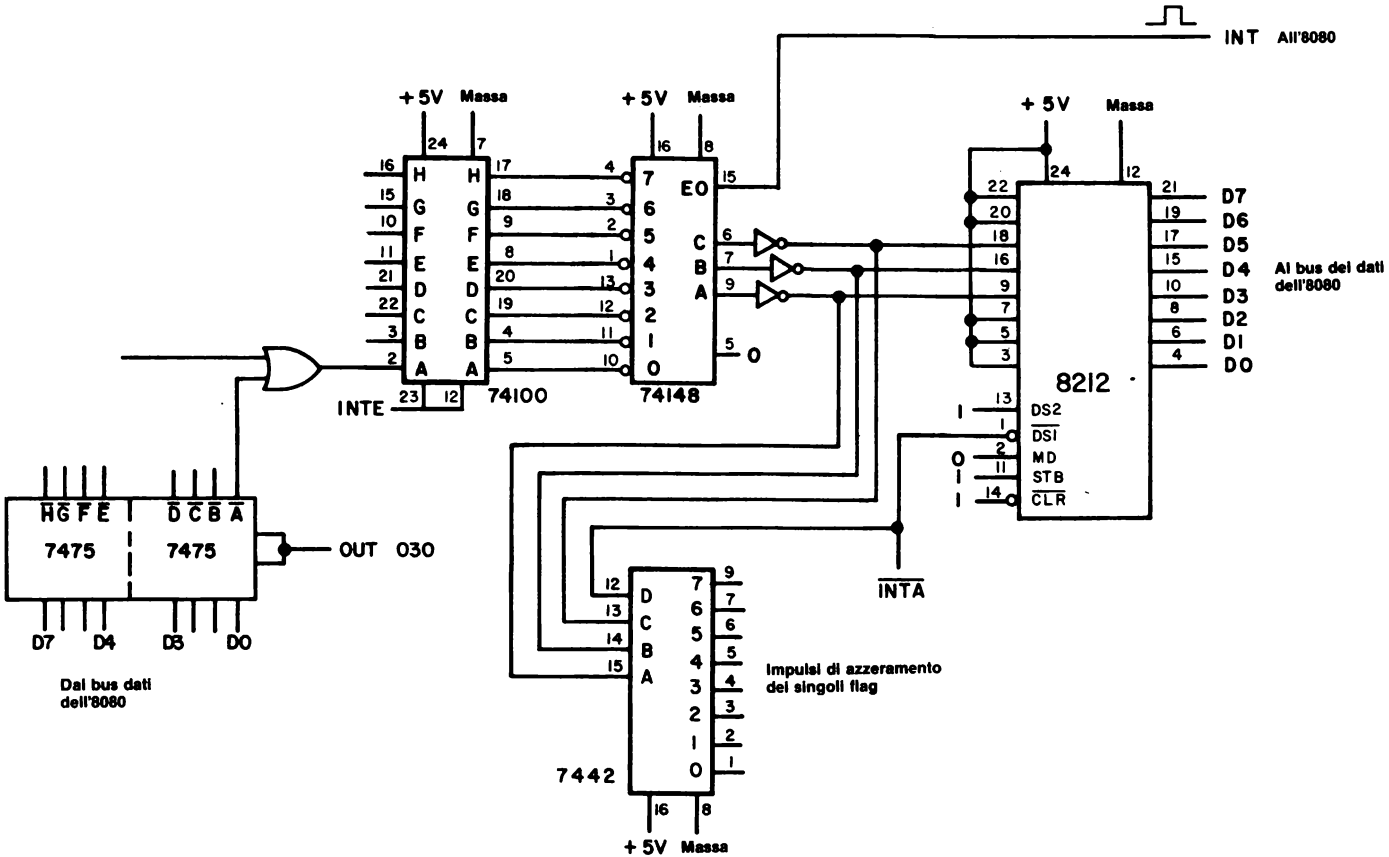

Figura 23-15. Un esempio di sofisticato circuito di interruzione con priorità, che genera impulsi individuali di azzeramento dei flag ed ha un registro maschera in modo che i dispositivi possono essere mascherati per mezzo dell'hardware esterno.

IL SOFTWARE DI GESTIONE DELLE INTERRUZIONI

Consideriamo ora il software necessario per servire alcune delle nostre necessità di interruzione. Supponiamo di avere sole due dispositivi, il dispositivo 7, che ha la massima priorità, e un dispositivo a priorità, minore, il dispositivo 2. Ognuno di essi ha la sua istruzione di ripristino che dà luogo ad un vettore a 000 070 o 000 020, rispettivamente. Più avanti supporremo che il dispositivo a priorità maggiore interrompe su una base regolare e viene servito velocemente con la sua routine di servizio dell'interruzione. Il dispositivo 2, a priorità minore, interrompe in modo irregolare ed occupa del tempo per il suo servizio. Forse il dispositivo 2 è un altro microcomputer che sta riversando blocchi di dati. Quando non è interrotto da questi dispositivi, il microcomputer eseguirà sempre il software MAIN TASK. Infine, supporremo che il MAIN TASK inizialmente assegna uno stack pointer attraverso l'istruzione LXI SP<B2><B3> ed abilita anche il flag di interrupt.

Dato che le nostre interruzioni possono avvenire in qualunque momento, abbiamo bisogno sia dell'istruzione PUSH che dell'istruzione POP nelle routine di servizio dell'interruzione, di cui abbiamo già dato un esempio in Figura 23-10. Queste istruzioni conserveranno e memorizzeranno di nuovo qualunque registro venga alterato nelle routine di servizio.

L'esecuzione del software può essere rappresentata graficamente da una sequenza temporale, come mostra la Figura 23-16. Notate che il dispositivo a priorità superiore ha interrotto il MAIN TASK quattro volte e che il dispositivo a priorità minore l'ha interrotto solo una volta. Il dispositivo a priorità maggiore interrompe in modo regolare, come mostrano gli spazi sulla sequenza del MAIN TASK. La linea in grassetto indica quando l'interruzione è abilitata. La sequenza temporale mostrata è inesatta, dato che si vede solo il tempo trascorso nel MAIN TASK. È più corretto far vedere il tempo reale trascorso sia nel MAIN TASK che nelle subroutine, come abbiamo fatto nella Figura 23-17.

Nella Figura 23-17 il MAIN TASK iniza ad operare ed è poi interrotto dal dispositivo a priorità superiore. Dopo aver eseguito la subroutine di servizio del dispositivo a priorità superiore, il controllo è ridato al MAIN TASK, che è poi interrotto a intervalli ripetuti dal dispositivo a priorità superiore. *Notate che occorre molto più tempo a raggiungere il punto ## nel MAIN TASK, quando continuiamo a interromperlo.* In momenti critici, ciò potrebbe essere disastroso, ad esempio se stiamo realizzando dei loop di temporizzazione.

Dato che il dispositivo a priorità superiore interrompe in modo regolare, esso ha probabilmente tentato di interrompere nel tempo in cui il microcomputer stava lavorando il software di servizio per il dispositivo a priorità inferiore. Perchè il dispositivo a priorità superiore non può interrompere il software del dispositivo a priorità inferiore? La risposta è ovvia: *il flag di interrupt non era abilitato durante l'esecuzione della subroutine di servizio del dispositivo a priorità inferiore.* Il nostro primo tentativo di scrivere il software di servizio della interruzione non prendeva in considerazione questa possibilità. I dati o i segnali del dispositivo a priorità superiore venivano persi nel tempo. Per risolvere questo problema, possiamo correggere il nostro software mettendo l'istruzione di abilitazione all'interruzione all'inizio della subroutine di servizio interruzione del dispositivo di priorità inferiore anzichè alla fine. Possiamo anche progettare dell'hardware per memorizzare i dati o i segnali associati all'interruzione persa.

Spostando l'istruzione di abilitazione all'interruzione, EI, verso l'inizio della subroutine di servizo di priorità piu bassa, possiamo incontrare un nuovo problema: il flusso del software del dispositivo a priorità inferiore è interrotto, come mostra la Figura 23-18. Per mettere in rilievo il fatto, abbiamo supposto che il dispositivo a priorità superiore interrompa il dispositivo a priorità inferiore due volte, dividendo così il software inferiore in tre pezzi.

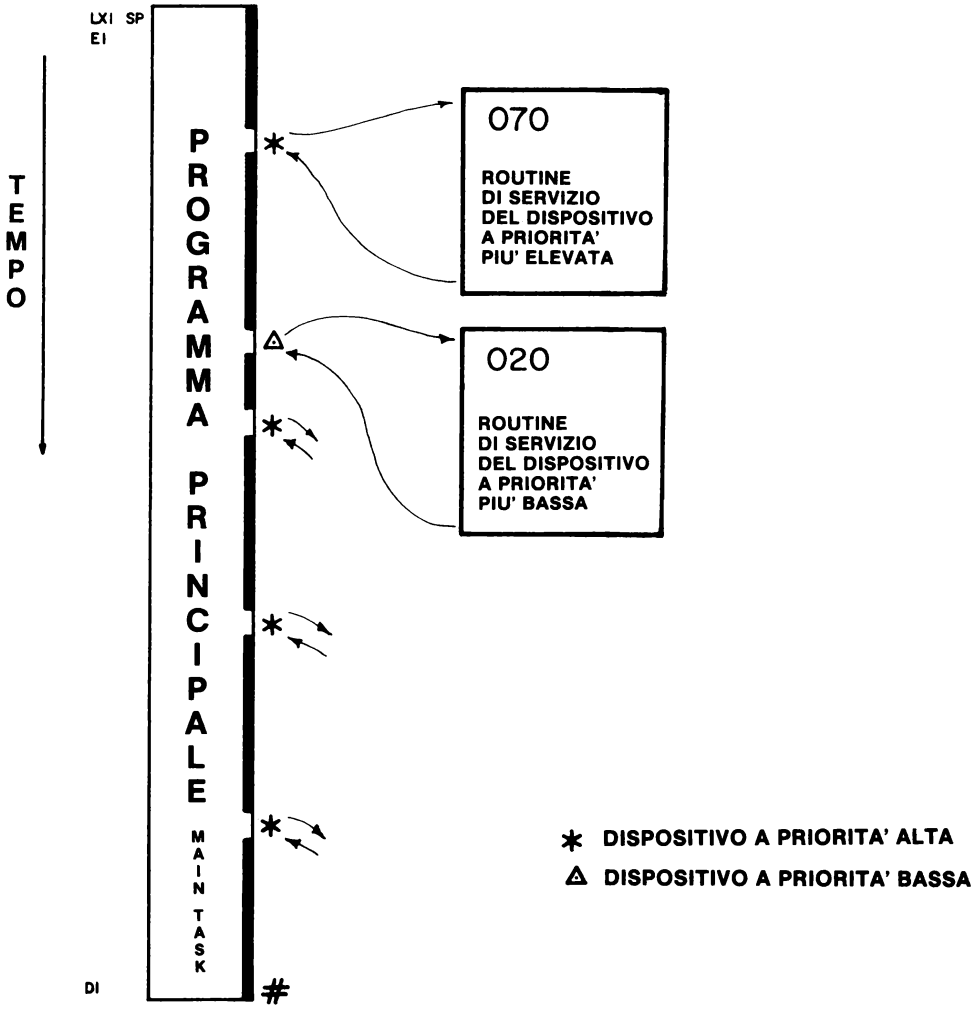

Figura 23-16. Sequenza temporale della esecuzione del programma per il MAIN TASK. Le interruzioni dei dispositivi a priorità superiore e inferiore sono indicate dai simpoli, * e △, rispettivamente.

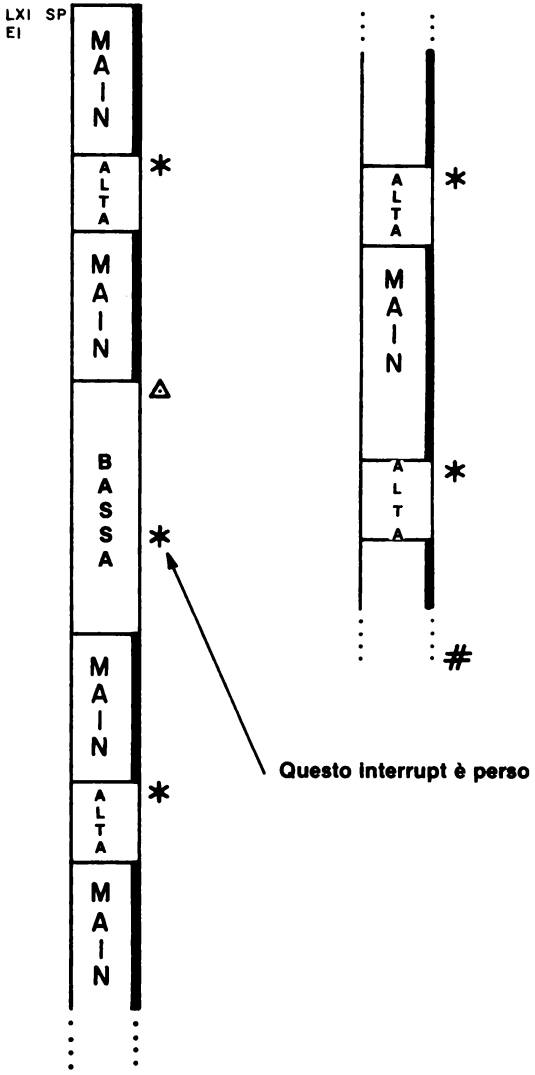

Figura 23-17. Sequenza temporale della esecuzione del programma per il MAIN TASK e le subroutine di servizio dei dispositivi di priorità superiore e inferiore.

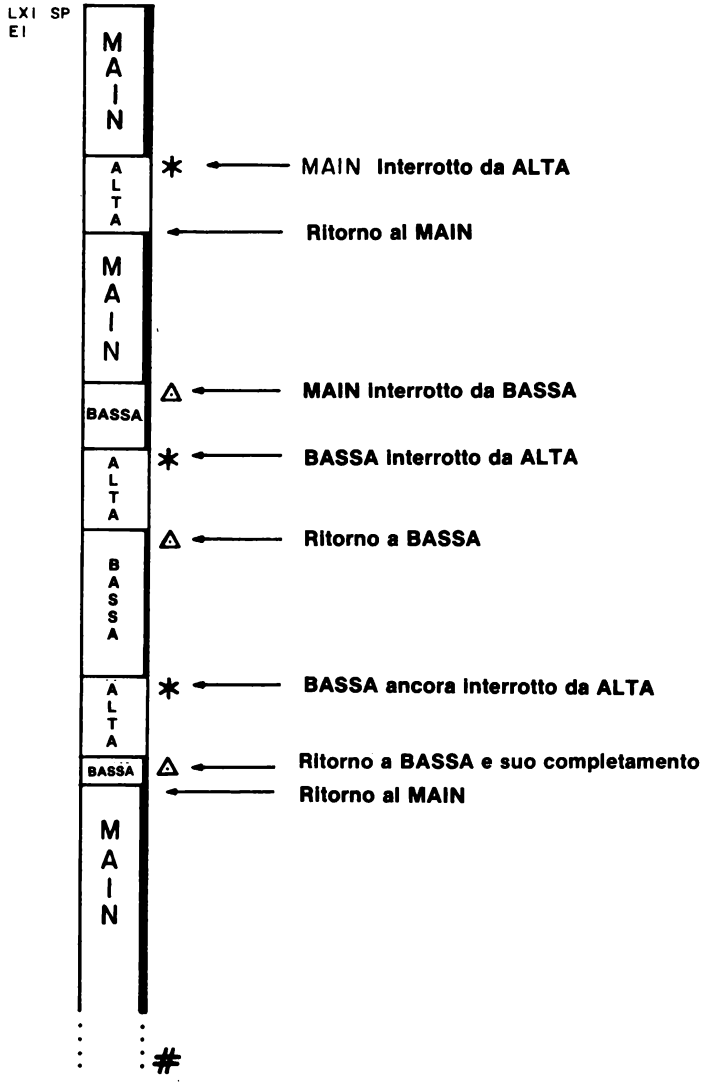

Figura 23-18. Sequenza temporale della esecuzione del programma che mostra la routine di servizio dell'interruzione. Il software di interruzione inferiore è interrotto due volte dal dispositivo a priorità superiore.

Con il software del dispositivo a priorità inferiore così suddiviso, dobbiamo stabilire se siamo in grado di completare questo software *prima che il dispositivo a priorità inferiore generi una nuova interruzione.* È possibile, infatti, per il dispositivo a priorità inferiore, interrompere il microcomputer mentre esso sta ancora tentando di servire l'ultima richiesta di interruzione del dispositivo stesso. Mentre la risposta all'interruzione è veloce, l'effettivo tempo di esecuzione può essere molto più lungo del tempo richiesto per un solo passo attraverso il software del servizio interruzione. Questo accade perchè possiamo interrompere le nostre interruzioni. È molto semplice per un microcomputer diventare legato alle interruzioni, cioè esso passa tutto il suo tempo a provare e a servire le interruzioni e non gli resta più tempo per il software del MAIN TASK.

Nel nostro software, possiamo voler evitare che le interruzioni abbiamo luogo per la presenza di software sensibile al tempo o di compiti o calcoli complessi dipendenti dal tempo. L'istruzione di disabilitazione all'interruzione permette al computer di operare a tali condizioni, insensibile ad interruzioni esterne. Possiamo sempre disabilitare il flag di interrupt e riabilitarlo più tardi quando abbiamo completato un compito sensibile. Comunque, nell'intervallo di tempo in cui il flag di interrupt è disabilitato, *possiamo perdere segnali o dati di cui un dispositivo di interruzione può aver bisogno per inserirli nel calcolatore.* Tale situazione è rappresentata nella Figura 23-19. A meno che non forniamo dei tipi complessi di hardware d'emergenza, tali dati sono perduti! Non sappiamo esattamente quando un dispositivo esterno può interrompere MAIN TASK. Perciò, non possiamo essere sicuri che tale interruzione non sia nel momento in cui il flag di interrupt è disabilitato. Come possiamo aggirare il problema? Non è facile da fare, e questa è un'altra ragione per cui dobbiamo fare grande attenzione nell'usare le interruzioni.

Vi è un altro tipo di interruzione che può essere interessante, sebbene non venga usata generalmente con un microcomputer 8080A: è l'interruzione *"orientata nel tempo."* Si usa solo un'interruzione, un clock. Il clock interrompe ogni 10 millisecondi, o un altro periodo di tempo ragionevole. Quando viene interrotto, il microcomputer usa una tabella per determinare quali dispositivi deve provare a vedere se hanno bisogno di servizio. Alcuni dispositivi vengono provati sempre, mentre altri dispositivi più lenti possono essere provati una volta su cento interruzioni del clock. Questa è una buona tecnica di interruzione alternativa, ma richiede una notevole quantità di software per opere bene.

I tipi di microprocessori 8080A più nuovi permettono ad istruzioni a più byte di essere inserite durante un'interruzione, da cui l'utilizzo di istruzioni a 3 byte o di un salto completo, eliminando così le posizioni dei vettori e fornendo una maggiore flessibilità sia nell'hardware che nel software. La chiave per le istruzioni a più byte è il controllore 8228, che ha la capacità di generare segnali di controllo $\overline{\text{INTA}}$ in successione, in risposta alla richiesta d'interruzione. Questi tre segnali sono usati dall'hardware per fornire successivamente i tre byte di un'istruzione di richiamo o di salto. Il controllore d'interruzione programmabile 8259 opera assieme al chip 8228 per permettere di eseguire direttamente richiami alle subroutine di servizio dell'interruzione. Se il vostro microcomputer basato sull'8080A non contiene un 8228, non sarete in grado di usare l'8259, che è un dispositivo complesso, di non facile utilizzo per principianti.

Alcune precauzioni per finire. Le interruzioni sono difficili da mettere a punto. Possono avvenire quasi in qualunque momento; cioè avvengono in modo asincrono. I programmi tipici di messa a punto del software non sono di molto aiuto. Può essere necessario scrivere uno speciale software diagnostico per controllare le interruzioni in un'applicazione specifica. Quando prendete in considerazione le interruzioni, tentate tutti gli altri metodi prima di fermarvi su di esse. Il tempo che impiegherete sarà in genere ben speso.

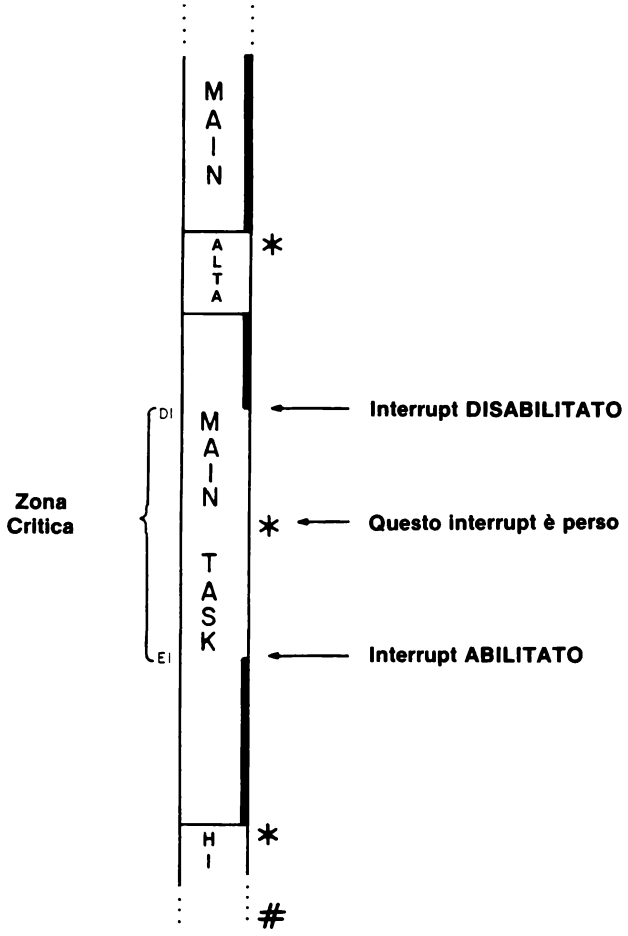

Figura 23-19. Sequenza temporale della esecuzione di un programma che dimostra l'uso di istruzioni DI ed EI per far sì che venga eseguito un compito critico nel MAIN TASK. In questo caso, comunque, si perde o si ritarda un'interruzione mentre il compito viene eseguito. È del tutto possibile che vengano persi dei dati per la mancata interruzione a meno che non venga fornito hardware esterno per una tale situazione.

INTRODUZIONE AGLI ESPERIMENTI

Gli esperimenti seguenti illustrano l'uso dei flag e delle interruzioni.

Esperimento N.	Commento
1	Un semplice flag. Dimostra l'operazione di un semplice circuito di flag esterno, costituito da un flip-flop 7474 e da un buffer three-state 8095 (74365).
2	Tempo di risposta del flag. Illustra la risposta del software ai flag quando il microcomputer ha altri compiti da eseguire.
3	Flag non ideali: l'interfacciamento di uno switch meccanico. Illustra l'operazione di un circuito di flag esterno che è collegato ad un switch ad un solo polo (SPST), dispositivo meccanico non ideale.
4	Caratteristiche della tastiera del microcomputer MMD-1. Dimostra come usare il flag della tastiera, il bit D7, per segnalare che è stato premuto un tasto e i dati sono pronti per essere inseriti nel micocomputer.
5	Simulazione della lettura del livello di un liquido in un serbatoio. Implementa l'hardware e il software necessario per simulare l'esempio di lettura del livello di un liquido, discusso nel testo.
6	Istruzioni di ripristino. Illustra le caratteristiche software delle istruzioni di ripristino dell'8080A, RST X.
7	Un semplice registro di istruzione d'interruzione. Illustra il comportamento di un registro di istruzione ricavato da un buffer/latch 8212.
8	Come forzare un'istruzione di ripristino. Dimostra le conseguenze dell'inserimento di un'istruzione di ripristino nel registro di istruzioni 8212, cablato nell'Esperimento N. 7.
9	Tempo di risposta ad una interruzione. Illustra la risposta di un sistema basato sull'8080 alle interruzioni, quando il microcomputer ha altri compiti da eseguire.
10	Semplici interruzioni con priorità. Illustra l'implementazione di un semplice schema di interruzione con priorità, che comprende un dispositivo a priorità inferiore ed uno a priorità superiore.
11	Calcolo dei tempi relativi ad una interruzione con priorità. Illustra la relazione temporale fra i dispositivi a priorità superiore e inferiore e come viene assegnata la priorità.
12	Interruzioni simultanee. Illustra le operazioni di interruzione simultanea.

ESPERIMENTO N. 1

UN SEMPLICE FLAG

Scopo

Lo scopo di questo esperimento è dimostrare il comportamento di un semplice flag esterno.

Configurazioni dei pin dei circuiti integrati

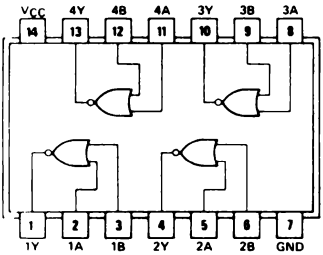

7402

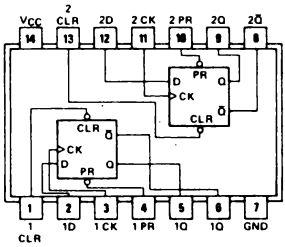

7474

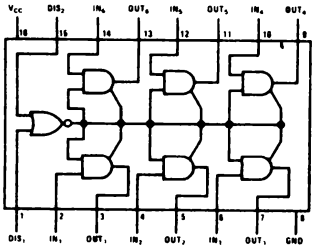

8095 or 74365

Schema del circuito

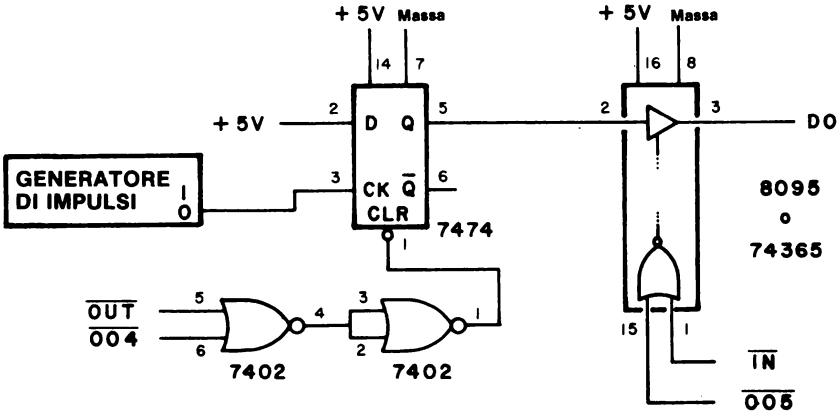

Programma

Indirizzo di memoria	Byte di istruzione	Codice mnemonico	Commento
003 000	227	SUB A	/Azzera il registro A (accumulatore)
003 001	107	MOV B,A	/Sposta A verso B
003 002 003 003	323 002	OUT 002	/Poni in uscita i contenuti di A /sulla porta di uscita 002
003 004 003 005	333 005	INPUT, IN 005	/Inserisci i dati in A /dalla porta d'ingresso 005
003 006	037	RAR	/Rotazione del bit D0 nel flag di carry
003 007 003 010 003 011	322 004 003	JNC INPUT ∅	/CARRY è = 0? Se sì, salta a /HI = 003 e LO = 004. Se no, /passa all'istruzione successiva
003 012 003 013	323 004	OUT 004	/No, perciò poni in uscita un impulso /di selezione dispositivo sulla porta 004
003 014	170	MOV A,B	/Sposta B verso A
003 015	074	INR A	/Incrementa A
003 016	107	MOV B,A	/Sposta A verso B
003 017 003 020	323 002	OUT 002	/Poni in uscita i contenuti di A /sulla porta di uscita 002
003 021 003 022 003 023	303 004 003	JMP FLAG ∅	/Salta indietro a INPUT a /LO = 004 e /HI = 003

Passo 1

Montate il circuito mostrato. Assicuratevi che i collegamenti a massa e + 5 V siano fatti per tutti i chip e per i bus di alimentazione sulla piastra SK-10.

Passo 2

Caricate il programma nella memoria di lettura/scrittura iniziando a HI = 003 e LO = 000. Osservate che il formato del programma è diverso da quello usato nel testo in questo Capitolo nonchè in quelli precedenti. Questo è il tipo di uscita che dovreste ottenere da un assembler residente commerciale come quello messo a disposizione dalla Tychon, Inc. Notate l'uso del *delimitatore,* /, che è un carattere che indica l'inizio di un commento.

Il programma inserirà il bit di flag che abbiamo cablato, testerà il bit di flag D0 per determinare se è a livello logico 1, e poi incrementerà il registro A e metterà in uscita i dati sulla porta di uscita 002.

Passo 3

Eseguire il programma. Che cosa osservate alla porta di uscita 000?

La lettura della porta di uscita è 000, cioè tutti gli otto LED sono spenti.

Passo 4

Ora premete e rilasciate il generatore di impulsi. Che cosa cambia alla porta di uscita 002? Premete e rilasciate ripetutamente. Che cosa cambia?

Il primo impulso di clock del generatore di impulsi incrementa la porta di uscita 000 di 1 in modo che la lettura diventa 001. Gli impulsi clock aggiuntivi continuano ad incrementare la porta di uscita.

Passo 5

Se fate un errore nel cablaggio del circuito e cablate l'uscita $\overline{Q}$ (pin 16) del flip-flop 7474 del chip 74365, il programma opererà correttamente? Cambiate il collegamento dell'uscita 7474 con $\overline{Q}$ al pin 6 ed eseguite ancora una volta il programma. Che cosa osservate? Perchè?

Con l'ingresso $\overline{Q}$ verso il microcomputer, abbiamo osservato che tutti gli indicatori a LED sulla porta di uscita 002 sembravano accese. La ragione è che il programma ha rivelato che il bit D0 era continuamente a livello logico 1. A causa della natura del programma, i contenuti del registro A erano incrementati continuamente e messi in uscita sulla porta 000.

Passo 6

Potreste cambiare il software per tener conto degli errori nel montaggio? Se sì, che cambiamenti fate? Fate tali cambiamenti ed eseguire di nuovo il programma. Che cosa osservate?

Per eliminare l'effetto dell'errore nel montaggio, l'istruzione JNC a 003 007 può essere cambiata in un'istruzione JC, 332. Fatto questo cambiamento, il circuito e il programma non si comportano come descritto nel passo 4.

Riportate l'hardware e il software alle loro forme originali e passate all'esperimento successivo.

ESPERIMENTO N. 2

TEMPO DI RISPOSTA DI UN FLAG

Scopo

Lo scopo di questo esperimento è controllare la risposta del software ai flag quando il microcomputer ha altri compiti da eseguire.

Schema del circuito

Il circuito è identico a quello dato nell'Esperimento N. 1

Programma

Indirizzo di memoria	Byte di istruzione	Codice mnemonico	Commento
003 000			
.	*Questi passi di programma sono gli stessi dell'esperimento N. 1.*		
.			
003 021	016	MVI C	/Carica il registro C con il
003 022	001	001	/byte di dati 001
003 023	315	REPEAT, CALL	/Richiama la subroutine a ritardo di
003 024	277	TIMEOUT	/tempo KEX, TIMEOUT a LO = 277 e
003 025	000	Ø	/HI = 000
003 026	015	DCR C	/Decrementa il registro C
003 027	302	JNZ	/Il registro C è = 000? Se no, salta a
003 030	023	REPEAT	/REPEAT a LO = 023 e
003 031	003	Ø	/HI = 003. Altrimenti continua.
003 032	303	JMP	/Si, il registro C = 000. Salta indietro a
003 033	004	INPUT	/INPUT a LO = 004 e
003 034	003	Ø	/HI = 003

Passo 1

In questo esperimento si useranno l'hardware e il software di quello precedente. Sono stati aggiunti passi di software in più per tenere il microcomputer occupato per la variazione dei periodi di tempo. Viene usata la subroutine a ritardo di tempo KEX, di 10 millisecondi a 000 277. Un listing di TIMEOUT è fornito al termine di questo esperimento.

In questo esperimento, usiamo l'area di stack KEX per conservare l'indirizzo di ritorno per l'istruzione CALL. Se non usate KEX su di un microcomputer MMD-1, dovrete prima stabilire un'area di stack. Usate l'istruzione LXI SP per farlo.

Caricate il programma suddetto nella memoria di lettura/scrittura iniziando a 003 021.

Passo 2

Iniziate l'esecuzione del programma a 003 000. Premete e rilasciate il generatore di impulsi parecchie volte. Osservate una differenza fra questo esperimento e il precedente, dove in conteggio aumentava per ogni impulso clock del generatore di impulsi?

Non abbiamo osservato nessuna differenza.

Passo 3

Il software aggiunto rallenta il microcomputer fornendo una routine a ritardo di tempo di 10 millisecondi da eseguire. Posizionando il registro C su un altro valore, farete sì che il microcomputer esegua la routine a ritardo di tempo molte più volte, rallentando così ancora di più tutto il loop.

Inserite i seguenti byte di timing, uno alla volta nel programma, alla locazione di memoria 003 022 ed eseguite il programma in tutti i casi. Controllare l'influenza di ogni byte (a) fornendo con lentezza parecchi impulsi di clock dal generatore di impulsi, e (b) fornendo dieci impulsi di clock dal generatore più in fretta che potete. Inserite il numero di conteggi che osservate nella tabella seguente.

Byte ottale di timing	Ritardo di tempo	Normale	Dieci impulsi veloci
012	100ms		
024	200ms		
062	500ms		
144	1s		
310	2s		

Quando abbiamo fornito lentamente gli impulsi di clock al flag, abbiamo osservato un comportamento normale, cioè l'uscita della porta aumentava una volta per ogni impulso di clock. Comunque, quando abbiamo applicato dieci impulsi veloci, abbiamo osservato solo cinque impulsi conteggiati con il ritardo di tempo di 500 ms, tre impulsi conteggiati con il ritardo di 1 secondo e solo due impulsi conteggiati con il ritardo di 2 secondi.

Passo 4

Che cosa indica il risultato nel passo 3 circa l'uso dei flag quando il microcomputer ha da eseguire altri compiti che occupano tempo?

Eventi o dati possono andar perduti dato che non vengono letti dal microcomputer quando esso sta eseguendo altri compiti.

Conservate il vostro hardware e il vostro software per l'esperimento successivo.

LISTING DELLA SUBROUTINE TIMEOUT

Indirizzo di memoria	Byte di istruzione	Codice mnemonico	Commento
000 277	365	TIMEOUT, PUSHPSW	/Salva l'accumulatore e i flag
000 300	325	PUSHD	/Salva la coppia di registri D
000 301 000 302 000 303	021 046 001	LXI D 046 000	/Carica D ed E con i valori che /vanno decrementati
000 304	033	MORE, DCX D	/Decrementa la coppia di registri D
000 305	172	MOV A,D	/Sposta D verso A
000 306	263	ORA E	/OR di E con A
000 307 000 310 000 311	302 304 000	JNZ MORE ∅	/Il registro A è = 000? Se no, salta /a MORE a LO = 304 e /HI = 000. Altrimenti passare all'istruzione seguente
000 312	321	POP D	/Memorizza di nuovo la coppia di /registri D
000 313	361	POP PSW	/Memorizzare di nuovo l'accumulatore /e i flag
000 314	311	RET	/Rientro dalla subroutine TIMEOUT

Con un microcomputer 8080A che opera a 750 kHz, questa routine a ritardo di tempo genererà un ritardo di 10 millisecondi.

ESPERIMENTO N. 3

FLAG NON IDEALI: L'INTERFACCIAMENTO CON UNO SWITCH MECCANICO

Scopo

Lo scopo di questo esperimento è controllare il funzionamento di un circuito di flag esterno collegato ad un switch a un polo (SPST): un dispositivo meccanico non ideale.

Schema del circuito

Il circuito è identico a quello dato nell'Esperimento N. 1 eccetto che per l'ingresso al flip-flop 7474 del generatore d'impulsi. Al posto di quest'ultimo, usate un switch meccanico a un polo (SPST) cablato nel modo seguente:

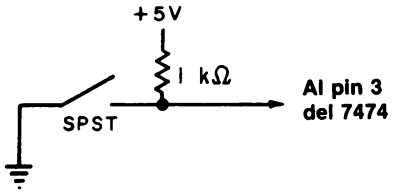

Programma

Il programma è identico a quello dell'Esperimento N. 1. Assicuratevi che l'istruzione di salto finale si presenti nel seguente modo:

003 021	303	JMP	/Salta indietro a INPUT a
003 022	004	INPUT	/LO = 004 e
003 023	003	∅	/HI = 003

Passo 1

Anche in questo esperimento si useranno l'hardware e il software degli esperimenti precedenti, Se non sono ancora pronti, cablate il circuito mostrato nell'Esperimento N. 1. Al posto del generatore d'impulsi, cablate lo switch SPST o ancora usate un switch logico presente sull'Outboard LR-2 o LR-25.

Passo 2

Il software usato in questo esperimento è identico a quello dell'Esperimento N. 1. Assicuratevi che venga caricato in modo corretto nella memoria di lettura /scrittura.

Passo 2

Eseguite il programma ed utilizzato lo switch meccanico SPST non ideale (o un circuito equivalente). Esaminate l'uscita alla porta di uscita 000. Osservate un solo conteggio, come nell'Esperimento N. 1, o molti conteggi? Perchè?

Abbiamo osservato molti conteggi. Questo indica che il nostro switch SPST non è uno switch "ideale", come un generatore di impulsi "senza rimbalzi". La differenza fra i due switch si può raffigurare come segue:

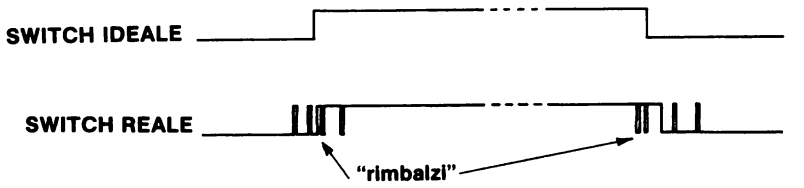

Abbiamo osservato molti conteggi perchè il flag 7474 ha letto ogni "rimbalzo" come una chiusura individuale dello switch.

Passo 4

Azionate lo switch SPST dieci volte ed osservate il numero totale dei conteggi. Ripetete questo processo parecchie volte, assicurandovi di indirizzare il microcomputer prima di ogni tentativo. Riassumete i vostri risultati nella tabella seguente accanto ai nostri risultati. Notate che il numero di conteggi è espresso in codice ottale e non decimale.

Tentativo	Nostri risultati	Vostri risultati
1	62	
2	36	
3	67	
4	70	
5	160	

Il loop del microcomputer non era abbastanza veloce per rivelare tutti i rimbalzi del vostro switch meccanico imperfetto, e i rimbalzi non sono stati riprodotti. Quindi i rimbalzi possono essere eliminati con l'hardware, come abbiamo fatto nel primo esperimento, ma possono anche essere eliminati usando il software. L'esperimento che segue esamina l'interfaccia per una tastiera e dimostra come usare il software KEX per "filtrare" i rimbalzi.

ESPERIMENTO N. 4

CARATTERISTICHE DELLA TASTIERA DEL MICROCOMPUTER MMD-1

Scopo

Lo scopo di questo esperimento è dimostrare come si usa il flag della tastiera, il bit D7, per segnalare che un tasto è stato premuto e i dati sono pronti per essere inseriti nel microcomputer MMD-1.

Programma N. 1

Indirizzo di memoria	Byte di istruzione	Codice mnemonico	Commento
003 100	333	INPUT, IN	/Inserisci i dati della tastiera dalla
003 101	000	000	/porta d'ingresso 000
003 102	027	RAL	/Rotazione del bit D7 nel flag di carry
003 103	322	JNC	/Se CARRY è a livello logico 0, salta a
003 104	100	INPUT	/INPUT a LO = 100 e HI = 003.
003 105	003	Ø	/Altrimenti, passa all'istruzione /successiva.
003 106	037	RAR	/Se CARRY è a livello logico 1, fai /ruotare indietro i dati
003 107	323	OUT	/Poni in uscita i dati sulla
003 110	002	002	/porta di uscita 002
003 111	303	JMP	/Salta indietro a INPUT a
003 112	100	INPUT	/LO = 100 e
003 113	003	Ø	/HI = 003 e ripetere

Programma N. 2

Indirizzo di memoria	Byte di istruzione	Codice mnemonico	Commento
003 200	315	START, CALL	/Richiama la subroutine della tastiera
003 201	315	KBRD	/KBRD a LO = 315 e
003 202	000	Ø	/HI = 000
003 203	323	OUT	/Poni in uscita i dati della tastiera sulla
003 204	002	002	/porta di uscita 002
003 205	303	JMP	/Salta indietro a START a
003 206	200	START	/LO = 200 e
003 207	003	Ø	/HI = 003 e ripetere

Passo 1

Questo esperimento non richiede un circuito interno di interfaccia. Usate la tastiera MMD-1 per generare il bit di flag e i dati della tastiera. Caricate il programma N. 1 nella memoria di lettura/scrittura iniziando da HI = 003 e LO = 100. Quale bit userete nell'accumulatore per segnalare al chip 8080A che è stato premuto un tasto?

Userete il flag della tastiera, il bit D7, per segnalare all'8080A che è stato premuto un tasto e che i dati sono pronti per essere inseriti.

Passo 2

Eseguite il programma ed esaminate i quattro bit meno significativi alla porta di uscita 002. Premete a turno tutti i tasti della tastiera e fate un elenco del codice a 4 bit che osservate sotto la scritta "Passo 2" nella tabella seguente. Osservate un'equivalenza fra il vostro codice e quello che vi aspettavate?

Tasto	Codice previsto	Il Vostro codice Passo 2	Passo 3
0	0000		
1	0001		
2	0010		
3	0011		
4	0100		
5	0101		
6	0110		
7	0111		
H	1100		
L	1101		
G	1011		
S	1000		
A	1110		
B	1111		
C	1010		

Abbiamo osservato un'equivalenza fra il nostro codice per il passo 2 ed il codice previsto.

Passo 3

Se i vostri codici non equivalgono al nostro codice previsto, potete usare la subroutine di "filtro" KEX, documentata nel Manuale dell'MMD-1. Il programma N. 2. richiama la subroutine d'ingresso della tastiera KBRD in KEX. Caricate il programma N. 2 nella memoria di lettura/scrittura iniziando da HI = 003 e LO = 200 ed eseguitelo. Premete tutti i tasti della tastiera a turno e notate i bit meno significativi alla porta di uscita 002. Elencate questi quattro bit sotto la colonna Passo 3 nella tabella suddetta. I codici per Passo 2 e Passo 3 sono gli stessi? Se no, perchè?

I codici per i tasti L,H,G,S,A,B e C sono stati cambiati. Perciò, non sono gli stessi.

Passo 4

Sapete suggerire perchè questa traslazione di codice dei tasti da L a C potrebbe essere utile?

Essa fornisce flessibilità e ci permette di ridefinire i tasti in software. KEX attua una tastiera decimale, se vogliamo usarla in quel modo. Notate che i tasti ora vanno da 0 a 11 in sequenza, saltando 12, e finiscono con 13, 14 e 15.

Con la KEX EPROM nel sistema, la routine d'ingresso della tastiera a 000 315 può essere chiamata per inserire e codificare i dati della tastiera. La routine della tastiera usa una subroutine a ritardo di 10 millisecondi a 000 277 che può anche essere richiamata in qualunque momento. La routine a ritardo è completamente "trasparente" e non influenzerà nessun flag o registro. Essa è elencata alla fine dell'Esperimento N. 2 di questo Capitolo.

ESPERIMENTO N. 5

SIMULAZIONE DELLA LETTURA DEL LIVELLO DI UN LIQUIDO IN UN SERBATOIO

Scopo

Lo scopo di questo esperimento è implementare l'hardware e il software necessario per simulare l'esempio della lettura del livello di liquido discusso nel testo.

Configurazione dei pin del circuito integrato

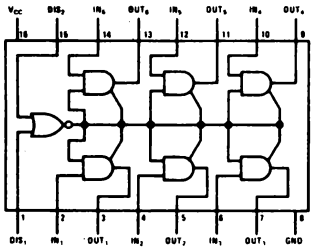

8095 or 74365

Schema del circuito

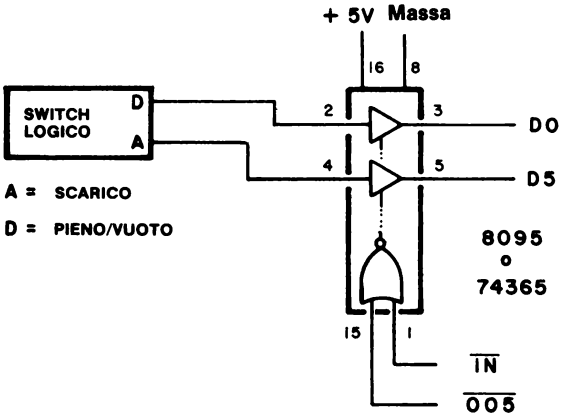

Programma

Indirizzo di memoria	Byte di istruzione	Codice mnemonico	Commento
003 000	333	START, IN	/Inserisci i dati dei flag dal
003 001	005	005	/dispositivo d'ingresso 005
003 002	346	ANI	/Maschera tutti i bit eccetto il bit D5
003 003	040	040	/Byte maschera = 00100000
003 004	302	JNZ	/Se il risultato è 040, salta ad ALARM a
003 005	100	ALARM	/LO = 100 e HI = 003. Altrimenti, passa
003 006	003	Ø	/all'istruzione successiva
003 007	333	IN	/L'overflow è OK. Inserisci i dati di
003 010	005	005	/flag di nuovo dal dispositivo d'ingresso /005.
003 011	017	RRC	/Rotazione del bit D0 nel flag di carry
003 012	332	JC	/Se CARRY = 1, salta e FULL a
003 013	024	FULL	/LO = 024 e
003 014	003	Ø	/HI = 003. Altrimenti, passa /all'istruzione successiva
003 015	076	MVI A	/Se CARRY = 0, il serbatoio non è /pieno.
003 016	001	001	/Carica il registro A con il byte 001.
003 017	323	OUT	/Poni in uscita il byte sul
003 020	000	000	/dispositivo di uscita 000
003 021	303	JMP	/Controlla l'overflow e i flag
003 022	000	START	/pieno/vuoto saltando ancora a
003 023	003	Ø	/LO = 000 e HI = 003
003 024	227	FULL,SUB A	/Il serbatoio è pieno. Azzera il registro
003 025	323	OUT	/A. Poni in uscita il byte del registro A
003 026	000	000	/sul dispositivo di uscita 000
003 027	303	JMP	/Controlla l'overflow ed i flag
003 030	000	START	/pieno/vuoto saltando ancora a
003 031	003	Ø	/START a LO = 000 e HI = 003
003 100	166	ALARM, HLT	/Fine dell'operazione

Passo 1

Montate il circuito mostrato nello schema. Lo switch logico A è il flag di overflow e lo switch logico D è il flag di pieno/vuoto.

Passo 2

Caricate il programma nella memoria di lettura/scrittura iniziando da HI = 003 e LO = 000.

Passo 3

Con entrambi gli switch logici settati sul livello logico 0, eseguire il programma. Simulerete la valvola con il bit D0 sulla porta di uscita 000. Se il bit D0 è a livello logico 1, la valvola è aperta; se il bit D0 è a livello logico 0, la valvola è chiusa.
Che cosa osservate quando inizia il programma? Perché?

Abbiamo visto che il bit D0 era a livello logico 1, indicando che la valvola era aperta. Questo succede perchè il flag di vuoto/pieno è a livello logico 0, indicando che il serbatoio non è pieno (o forse vuoto).

Passo 4

Cambiate lo switch logico D in livello logico 1, indicando così che il serbatoio è pieno. Che cosa succede al bit D0 della valvola? Perchè?

Il bit D0 della valvola a livello logico 0 passa, cioè indica che la valvola ora è chiusa. Il livello del liquido nel serbatoio ha modificato lo switch di pieno.

Passo 5

Commutate lo switch logico A a livello logico 1, indicando cioè una condizione di overflow. Che cosa succede? Perchè?

Non succede niente. Il microcomputer esegue un'istruzione di Halt alla locazione di memoria 003 100, la locazione della routine ALARM.

Passo 6

Sapete suggerire una routine ALARM adeguata al vostro microcomputer? Potete provare molte brevi routine ALARM. Usate lo spazio libero della pagina a lato.

Nello sviluppo di una routine ALARM, abbiamo deciso che la prima cosa da fare è chiudere la valvola e poi mettere in uscita una condizione di allarme alla porta 001. Il programma è il seguente:

Indirizzo di memoria	Byte di istruzione	Codice mnemonico	Commento
003 100	227	ALARM, SUB A	/Azzera il registro A
003 101	323	OUT	/Poni in uscita il byte del registro A
003 102	000	000	/sul dispositivo di uscita 000
003 103	057	CMA	/Complementa il registro A
003 104	323	OUT	/Poni in uscita i contenuti del registro
003 105	001	001	/A sulla porta di uscita 001 e
003 106	166	HLT	/Arresta l'operazione

Dovreste notare che in questo esperimento non avete usato i flip-flop come flag. Questa è una procedura valida nel caso specifico, dato che lo switch di overflow e lo switch pieno/vuoto manterrano i rispettivi stati fino a che non entriamo in azione. Un flip-flop di flag è generalmente usato in quei casi in cui il dispositivo che richiede attenzione da parte del microcomputer genera un breve impulso invece di un livello, linea cioè che diventa o alta o bassa per un tempo indefinito.

ESPERIMENTO N. 6

ISTRUZIONI DI RIPRISTINO

Scopo

Lo scopo di questo esperimento è esaminare le caratteristiche software delle istruzioni di ripristino dell'8080A, RST X.

Programma

Indirizzo di memoria	Byte di istruzione	Codice mnemonico	Commento
003 000	061	LXI SP	/Carica lo stack pointer con il
003 001	200	200	/byte d'indirizzo LO e
003 002	003	003	/il byte d'indirizzo HI
003 003	357	RST 5	/Richiama la subroutine a 000 050
003 004	166	HLT	/Alt
003 050	311	RET	/Rientro dalla subroutine

Passo 1

Caricate il programma nella memoria di lettura/scrittura iniziando da 003 000. Se state eseguendo questo programma su un microcomputer MMD-1, ricordatevi quanto segue: *un'istruzione RST X richiama la subroutine a 000 0X0, ma il monitor KEX fa sì che il controllo di programma salti a 003 0X0, per le istruzioni di ripristino da RST 1 a RST 6. Le istruzioni di ripristino RST 0 e RST 7 sono usate dal monitor KEX.*
Potete avere conferma di questo fatto esaminando i contenuti delle locazioni di memoria EPROM a 000 010, 000 020, 000 030, 000 040, 000 050, e 000 060.

Quali byte di istruzione trovate nelle locazioni di memoria KEX da 000 050 a 000 052?

Troverete i seguenti byte di istruzioni:

000 050	303	JMP	/Salta a
000 051	050	050	/LO = 050 e
000 052	003	003	/HI = 003

Passo 2

Eseguite il programma. Osservate che lo stack pointer è settato all'indirizzo 003 200,

quindi lo stack inizierà ad una posizione di memoria di 1 inferiore a questa posizione di memoria, cioè 003 177. Dopo aver eseguito il programma, esaminate i contenuti delle due posizioni dello stack 003 176 e 003 177 e scrivete i contenuti di seguito.

Posizione dello stack	Contenuti
003 176	
003 177	

Questi due byte sono come quelli che vi aspettereste per l'esecuzione di un'istruzione CALL?

Abbiamo osservato nello stack quanto segue:

Posizione dello stack	Contenuti
003 176	004
003 177	003

I due byte dello stack corrispondono all'indirizzo di memoria, 003 004, che è l'indirizzo dell'istruzione HALT. Questo è esattamente quello che vi aspettereste per un richiamo. Dovreste notare che lo stack pointer punterà ancora sull'indirizzo di memoria 003 177 dopo l'esecuzione del programma. Perchè?

Non solo il programma ha eseguito un'istruzione RST 5, ma anche un'istruzione RET che ha estratto i due byte dallo stack. Sebbene estratti i valori originari sono rimasti nella memoria di lettura/scrittura, Ricordate che lo stack pointer è un registro interno dell'8080, e non può essere letto in maniera diretta.

Passo 3

La routine a 003 050 può eseguire anche altri compiti. Cambiate i passi del programma in:

Indirizzo di memoria	Byte di istruzione	Codice mnemonico	Commento
003 050	170	MOV A,B	/Sposta B verso A
003 051	074	INR	/Incrementa A
003 052	107	MOV B,A	/Sposta A indietro verso B
003 053	323	OUT	/Poni in uscita i contenuti di A sulla
003 054	000	000	/porta di uscita 000
003 055	311	RET	/Rientro dalla subroutine

Sul vostro microcomputer MMD-1, premete alternativamente i tasti RESET e G. Che cosa osservate? Perchè?

Abbiamo osservato che la porta di uscita 000 ha incrementato il suo conteggio per ogni ciclo RESET/G. Il software di incremento era richiamato dalla subroutine RST 5.

Passo 4

Dopo parecchi incrementi, esaminate di nuovo le posizioni dello stack 003 176 e 003 177. I valori dei byte sono diversi da quelli che avete osservato nel passo 2. Come spiegate questo risultato ricordando che avete eseguito la subroutine di ripristino parecchie volte?

Non dovreste osservare nessun cambiamento nei byte contenuti nello stack, che sono ancora l'indirizzo dell'istruzione HALT, 003 004. Ogni volta che caricate un indirizzo sullo stack, come un risultato dell'istruzione RST 5, voi estraete anche gli stessi due byte quando eseguite l'istruzione RET. Chiaramente, per ogni ciclo RESET/G, e quindi per ogni richiamo della subroutine, l'indirizzo di rientro era lo stesso. Ricordate che l'indirizzo di rientro, memorizzato sullo stack, è per l'istruzione che segue l'istruzione CALL a uno o a tre byte. In questo caso, può darsi che sia un'istruzione HLT.

ESPERIMENTO N. 7

UN SEMPLICE REGISTRO DI ISTRUZIONE D'INTERRUZIONE

Scopo

Lo scopo di questo esperimento è cablare e provare un semplice registro di istruzione di interruzione.

Schema del circuito

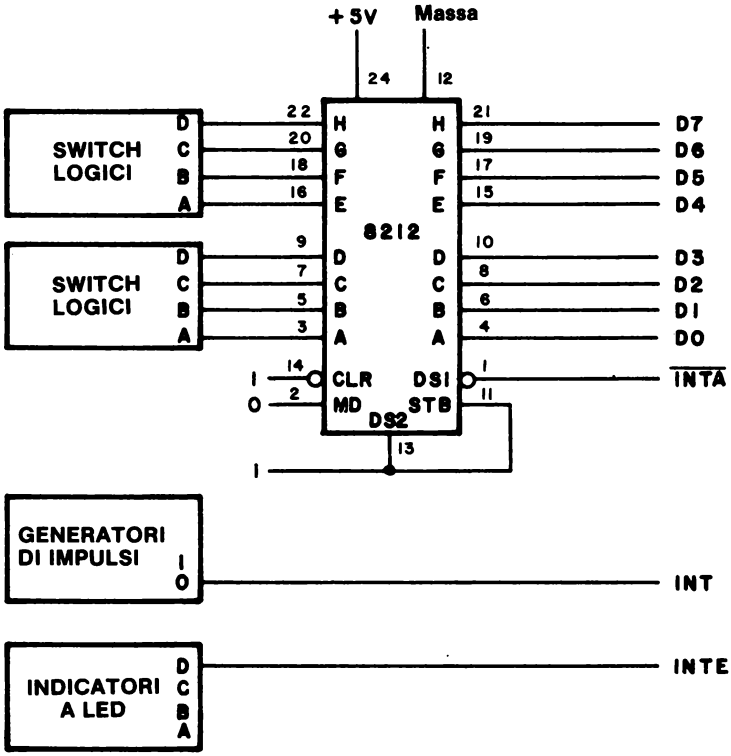

Configurazione dei pin del circuito integrato

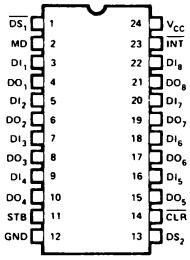

8212

Programma

Indirizzo di memoria	Byte di istruzione	Codice mnemonico	Commento
003 000	061	LXI SP	/Carica lo stack pointer con
003 001	200	200	/il byte d'indirizzo LO e
003 002	003	003	/il byte d'indirizzo HI
003 003	373	EI	/Abilita l'interruzione
003 004	000	REPEAT, NOP	/Nessuna operazione
003 005	000	NOP	/Nessuna operazione
003 006	000	NOP	/Nessuna operazione
003 007	170	MOV A,B	/Sposta B verso A
003 010	323	OUT	/Poni in uscita il registro A sulla
003 011	001	001	/porta di uscita 001
003 012	303	JMP	/Salta indietro a REPEAT a
003 013	004	REPEAT	/LO = 004 e
003 014	003	Ø	/HI = 003 e ripeti

Passo 1

Nel circuito mostrato per questo esperimento, il buffer/latch 8212 è il registro di istruzione d'interruzione, il generatore di impulsi provoca l'interruzione e l'indicatore a LED indica lo stato del flip-flop di abilitazione all'interruzione dell'8080A, posto all'interno del chip.

Accendete e spegnete il microcomputer parecchie volte. Notate la condizione dell'indicatore a LED dell'interrupt enable (INTE) ogni volta che il microcomputer è alimentato. L'interruzione è abilitata quando il computer è acceso?

Generalmente non lo è, ma questa non è una regola per tutti i microcomputer basati sull'8080A. Con il microcomputer MMD-1, non vi è nessuna istruzione EI in KEX, perciò non è possibile abilitare l'interruzione anche se KEX fosse eseguita accidentalmente dell'accensione.

Passo 2

Eseguite il programma dato nell'esperimento. Qual'è lo stato del flip-flop di abilitazione all'interruzione dell'8080A, quando lo eseguite?

Il flip-flop dovrebbe essere a livello logico 1, cioè è abilitato dal programma.

Passo 3

Dopo che il programma è partito (notate che continua ad eseguire un loop), osservate il valore del byte presente alla porta di uscita 001. Scrivetelo nello spazio seguente.

Ora settate un valore 004 sugli switch logici, HGFEDCBA = 00000100 = 004_8, e premete il generatore d'impulsi d'interruzione. Quale byte appare ora alla porta di uscita 001? Qual'è la condizione dell'indicatore a LED INTE?

Durante un'interruzione, il registro di istruzione d'interruzione forza un'istruzione ad un byte nel registro istruzione dell'8080A. In questo caso, l'istruzione era 004. Che cosa fa questa istruzione? Potete fare riferimento al listing del set di istruzioni dell'8080A.

Dopo aver settato gli switch logici sul byte istruzioni, 004, e aver rilasciato il generatore d'impulsi d'interruzione, il valore del byte alla porta 001 è incrementato di uno. L'istruzione 004 incrementa i contenuti del registro B, INR B. L'indicatore a LED dell'interrupt enable è a livello logico 0, dopo che l'interruzione è servita.

Passo 4

Resettate il microcomputer ed eseguite di nuovo il programma. Notate i valori dei byte alla porta 001 prima e dopo aver azionato il generatore d'impulsi d'interruzione. L'incremento continua?

Sì. Ricordatevi che quando l'MMD-1 viene resettato per la prima volta, KEX mette in uscita un byte d'indirizzo HI sulla porta di uscita 001. È questo byte che è incrementato ogni volta che eseguite il programma e premete il generatore d'impulsi d'interruzione.

Passo 5

All'indirizzo di memoria 003 007, sostituite il byte istruzione MOV A,B con un byte istruzione NOP (000). Settate l'istruzione, 074 sugli switch logici alla porta dell'istruzione d'interruzione ed eseguite il programma. Che cosa succede quando provocate un'interruzione attivando il generatore d'impulsi d'interruzione?

Il byte alla porta di uscita 001 è incrementato di uno. In questo caso, abbiamo eseguito un'istruzione INR A prima di mettere in uscita i contenuti dell'accumulatore sulla porta 001. L'istruzione INR A era stata forzata nel registro istruzioni durante l'interruzione.

Passo 6

Sostituite un'istruzione 017 sugli switch logici, resettate il microcomputer, eseguite il programma, e premete e rilasciate il generatore d'impulsi d'interruzione. Che cosa succede alla porta di uscita 001?

Il byte di dati viene fatto ruotare di una posizione verso destra.

Passo 7

Un'interruzione fa sì che l'8080A accetti un'istruzione ad un byte dalla porta dell'istruzione d'interruzione. La natura dell'istruzione influenza i contenuti dello stack? Se non conoscete la risposta a questa domanda, eseguite il seguente esperimento: settate i contenuti delle locazioni di memoria 003 176 e 003 177 su 000. Ripetete il passo 6 o 7, o entrambi, poi resettate il microcomputer ed esaminate le locazioni di memoria 003 176 e 003 177. Che cosa trovate in queste due posizioni? Potete spiegare perchè?

Abbiamo osservato che i contenuti di entrambe le locazioni rimanevano a 000. L'esecuzione dell'istruzione INR A o di RRC non fa sì che il microcomputer ponga un indirizzo sullo stack. Perciò i contenuti dello stack non cambiano. Le uniche istruzioni che influenzano lo stack sono i richiami di subroutine, comprese le istruzioni di ripristino, i rientri dalla subroutine, le istruzioni PUSH, POP e SPHL.

Passo 8

Siete capaci di interrompere il programma solo una volta per ogni esecuzione del programma. Perchè?

L'istruzione JMP a 003 012 provoca un salto indietro alla locazione di memoria 003 004 invece che alla locazione di memoria 003 003.

Passo 9

Cambiate l'indirizzo di salto alla locazione 003 013 in LO = 003. Ciò permette al programma di saltare indietro ed abilitare l'istruzione di interrupt una volta ogni loop. Ora settate 017 sugli switch logici e rilasciate il generatore d'impulsi d'interruzione. Che cosa succede? Lasciate così il generatore e osservate che cosa accade.

I dati sono ruotati a caso. Se lasciato andare continuativamente, il generatore d'impulsi applica un livello logico 1 all'ingresso INT dello 8080A, che interrompe continuamente l'esecuzione del programma in corso. L'indicatore di monitor dell'interrupt enable, e tutti i LED alla porta di uscita 001 si accendono.

Passo 10

Basandovi sulle vostre osservazioni del passo 9, l'ingresso d'interruzione al chip 8080A è edge triggered o sensibile al livello? Come potete ovviare al problema che avete incontrato nel passo 9?

L'ingresso d'interruzione del chip 8080A, INT, è sensibile al *livello.* Se il pin d'ingresso di questo ingresso è a livello logico 1, avverrà una interruzione, fino a che il flag di interrupt è abilitato. Per ovviare a questo problema, potete inserire un flag positive-edge triggered fra il generatore d'impulsi e l'ingresso INT.

Conservate l'hardware e il software dati in questo esperimento e passate a quello successivo.

ESPERIMENTO N. 8

COME FORZARE UN'ISTRUZIONE DI RIPRISTINO

Scopo

Lo scopo di questo esperimento è mostrare l'uso di un flag di interrupt assieme ad un'istruzione di ripristino.

Configurazione dei pin del circuito integrato

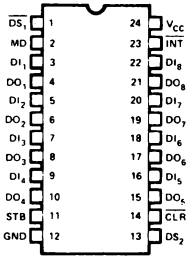

Schema del circuito

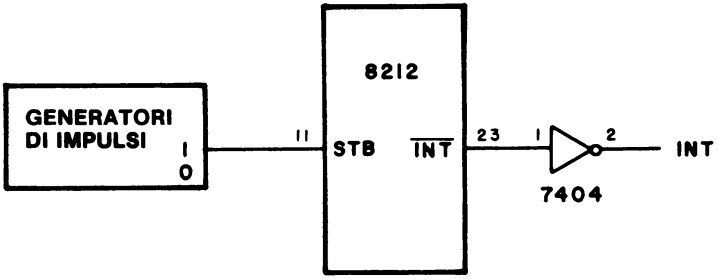

Programma

Il programma è identico a quello dato nell'Esperimento N. 7.

Passo 1

Avremo bisogno di apportare le seguenti modifiche al circuito dato nell'Esperimento N.7:

- Scollegare il generatore d'impulsi e l'ingresso INT sul breadboard
- Collegare il generatore d'impulsi all'ingresso STB (pin 11) sul chip 8212
- Collegare l'uscita $\overline{INT}$ (pin 23) sul chip 8212 ad un invertitore, e poi collegare l'invertitore ad INT sul socket del breadboard.

Il buffer/latch 8212 incorpora i seguenti flag di tipo interrupt:

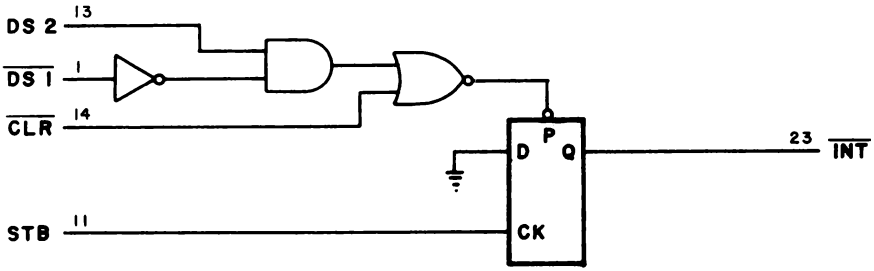

che possono essere usati per fornire un segnale di interrupt al chip 8080A. Ricordatevi che questo circuito è già costruito nel chip 8212; non dovete montarlo sul breadboard.

Passo 2

Una volta apportati i necessari cambiamenti hardware, assicuratevi che il vostro programma sia lo stesso di quello dato nell'Esperimento n. 7. Con gli switch logici del registro di istruzione d'interruzione settati sul byte istruzioni 017, eseguite il programma. Supponendo che il byte istruzione all'indirizzo di memoria 003 013 sia 003, dovreste osservare che i dati alla porta di uscita 001 ruotano di una posizione verso destra ogni volta che premete il generatore d'impulsi. È vero?

Sì.

Passo 3

Ora eseguirete un semplice programma tramite gli switch logici del registro di istruzione d'interruzione. Eseguite le seguenti operazioni in sequenza:

- Settate gli switch logici su 227. Premete il generatore d'impulsi ed interrompete il microcomputer.
- Poi, settate gli switch logici su 074 ed interrompete il microcomputer una seconda volta.
- Ora settate gli switch logici su 017 ed interrompete il microcomputer una terza volta.

- Infine, continuate ad interrompere il microcomputer parecchie volte.

Quando avete fatto tutto questo, che cosa osservate alla porta di uscita 001?

Si accende un solo indicatore a LED nella posizione D0, e poi ruota verso destra per ogni interruzione.

Passo 4

Fin qui, avete dimostrato di poter forzare una varietà di istruzioni ad un byte nel registro istruzione durante un'interruzione. Una volta nel registro istruzione, esse saranno eseguite come regolari byte di istruzioni. Ora dimostreremo come forzare una istruzione di ripristino, RST X.

Inserite il seguente programma nella memoria di lettura/scrittura alle locazioni indicate:

Indirizzo di memoria	Byte di istruzione	Codice mnemonico	Commento
003 020	074	INR A	/Incrementa A
003 021	311	RET	/Rientro dalla subroutine
.			
.			
003 050	027	RAL	/Ruota A verso sinistra attraverso il flag di carry
003 051	311	RET	/Rientro dalla subroutine

Eseguite il programma un'altra volta premendo il tasto RESET e poi G.

Passo 5

Settate gli switch logici su 327 al registro di istruzione d'interruzione. Osservate che cosa succede ogni volta che generate un'interruzione al microcomputer.

Il byte alla porta di uscita 001 si incrementa di uno, per ogni impulso d'interruzione.

Passo 6

Ora cambiate lo switch logico in 357. Agite sul generatore d'impulsi d'interruzione parecchie volte. Che cosa succede?

I dati ruotano verso sinistra di una posizione per ogni avvenuta interruzione.

Passo 7

Caricate 000 nelle locazioni di memoria 003 176 e 003 177, che sono i primi due byte nello stack. Con gli switch logici settati a 357 attuate il RESET del microcomputer e poi eseguite il programma. Generate una sola interruzione, poi il RESET del microcomputer ed esaminate queste due locazioni di memoria, che erano prima a 000. Lo stack è stato usato? Scrivete i contenuti di queste due locazioni di memoria nella tabella seguente. Ripetete il passo 7 parecchie volte, annotando ancora i risultati nello spazio seguente.

	Contenuti di memoria	
Tentativo	003 177	003 176
1		
2		
3		
4		
5		
6		

Abbiamo osservato i seguenti byte dello stack:

	Contenuti di memoria	
Tentativo	003 177	003 176
1	003	006
2	003	012
3	003	007
4	003	003
5	003	003
6	003	010

Che cosa potete concludere da questa informazione?

I byte dello stack indicavano l'indirizzo di memoria dell'istruzione seguente da eseguire dopo un rientro dalla routine di servizio interruzione. In tutti i casi, questo indirizzo di memoria era dentro i limiti del nostro programma originale. Questo era da prevedere, dato che un rientro dalle subroutine d'interruzione dovrebbe sempre puntare indietro al loop del programma. I contenuti dello stack possono essere diversi dai nostri, ma tutti gli indirizzi dovrebbero essere contenuti all'interno del loop.

Conservate l'hardware e il software per l'esperimento seguente.

ESPERIMENTO N. 9

TEMPO DI RISPOSTA ALL'INTERRUZIONE

Scopo

Lo scopo di questo esperimento è esaminare la risposta di un sistema 8080 alle interruzioni, quando il microcomputer ha altri compiti da eseguire.

Schema del circuito

Il circuito è identico a quello dato nell'Esperimento n. 8. Vedere la pagina seguente.

Programma: Main task

Indirizzo di memoria	Byte di istruzione	Codice mnemonico	Commento
003 000	061	LXI SP	/Carica lo stack pointer con il
003 001	200	200	/byte d'indirizzo LO e il
003 002	003	003	/byte d'indirizzo HI
003 003	373	LOOP, EI	/Abilita l'interruzione
003 004	315	CALL	/Richiama la subroutine DELAY a
003 005	100	DELAY	/LO = 100 e
003 006	003	Ø	/HI = 003
003 007	000	NOP	/Nessuna operazione
003 010	000	NOP	/Nessuna operazione
003 011	000	NOP	/Nessuna operazione
003 012	303	JMP	/Salta indietro a LOOP a
003 013	003	LOOP	/LO = 003
003 014	003	Ø	/e HI = 003

Subroutine di ritardo

003 100	016	DELAY, MVI C	/Carica C con
003 101	001	001	/il byte di dati 001
003 102	315	TIME, CALL	/Richiama la sub. KEX TIMEOUT a
003 103	277	TIMEOUT	/LO = 277 e
003 104	000	Ø	/HI = 000
003 105	015	DCR C	/Decrementa C di uno
003 106	302	JNZ	/Il registro C è = 000? Se no, salta a
003 107	102	TIME	/TIME a LO = 102 e
003 110	003	Ø	/HI = 003. Altrimenti, passa /all'istruzione seguente
003 111	311	RET	/Fatto. Rientro dalla subroutine

Schema del circuito

Lo schema del circuito è fondamentalmente identico a quello dell'Esperimento n. 7.

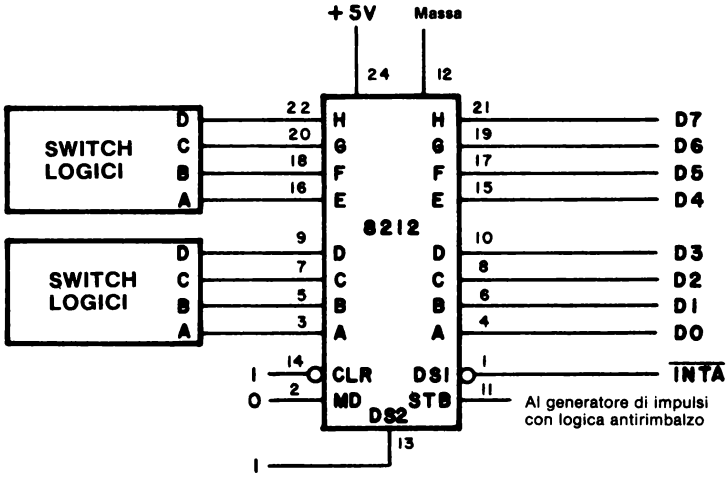

nel quale l'ingresso STB (pin 11) è ora collegato ad un generatore d'impulsi con logica antirimbalzo e l'uscita $\overline{INT}$ (23) è collegata ad un invertitore 7404 che è legato all'ingresso INT del microcomputer MMD-1.

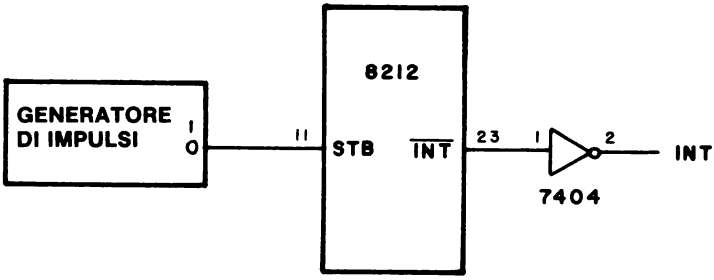

Come prima, un indicatore a LED è usato per visualizzare l'uscita INTE del chip 8080A,

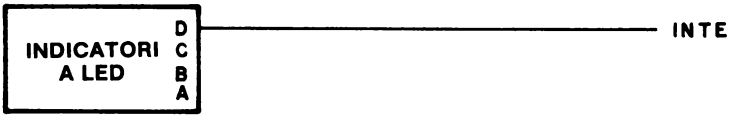

Compito d'interruzione

003 020	365	PUSH PSW	/Salva l'accumulatore e i flag
003 021	004	INR B	/Incrementa il registro B
003 022	170	MOV A,B	/Sposta B verso A
003 023 003 024	323 001	OUT 001	/Poni in uscita i contenuti dell'acc. /sul dispositivo 001
003 025	361	POP BSW	/Memorizza di nuovo accumulatore e /flag
002 026	311	RET	/Fatto. Rientro dalla subroutine

Passo 1

Caricate il Programma nella memoria di lettura/scrittura. Osservate che il software di gestione d'interruzione contiene ora un'istruzione PUSH e una POP. Perchè esse sono necessarie?

Le altre routine usano il registro dell'accumulatore, perciò dobbiamo conservarlo. Quando il microcomputer viene interrotto, non sappiamo qual'è il contenuto dell'accumulatore.

Passo 2

Eseguite il software. Ora attivate il generatore d'impulsi d'interruzione. Osservate un ritardo significativo fra l'incremento della porta di uscita 001 e la pressione del tasto?

No. Non abbiamo osservato nessun ritardo, e non ce ne dovrebbe essere. La subroutine DELAY provoca solo un ritardo di 10 millisecondi.

Passo 3

Cambiate la costante di tempo alla locazione di memoria 003 101 con i valori dati nella tabella seguente. Come avete fatto nella 3º Fase dell'Esperimento n. 2, applicate 10 impulsi di clock dal generatore d'impulsi il più velocemente possibile (Tentativo 1). Inserite il numero di conteggi che osservate nella tabella seguente. Se volete azzerare B, caricate il software seguente:

003 050 003 051	006 000	MVI B 000	/Sposta nel registro B il /byte di dati 000
003 052	311	RET	/Rientro dalla subroutine

Posizionate gli switch logici sull'istruzione di ripristino, 357, attivate il generatore d'impulsi d'interruzione e osservate che la porta di uscita 001 viene azzerata. Riportate gli switch logici a 327 e continuate con l'esperimento:

Byte ottale di timing	Ritardo di tempo	Tentativo 1 Passo 3	Tentativo 2 Passo 4
012	100 ms		
024	200 ms		
062	500 ms		
144	1 s		
310	2 s		

Abbiamo osservato che il risultato era confrontabile con quello dell'esperimento N. 2 relativo alla risposta dei flag. Perchè le interruzioni sono così lente in questo caso?

Non importa quando avviene l'interruzione, noi possiamo solo riabilitare il flag dopo che il controllo di programma ritorna all'istruzione EI all'indirizzo di memoria LOOP. Se il loop DELAY è di lunga durata, ci vorrà parecchio tempo per ritornare all'istruzione EI.

Passo 4

Apportate le seguenti modifiche al software di gestione d'interruzione:

003 026	373	EI	/Abilita l'interruzione
003 027	311	RET	/Rientro dalla subroutine

Il flag di interrupt è ora riabilitato immediatamente dopo che l'istruzione RETURN è eseguita all'indirizzo di memoria 003 027. Ricordate che l'istruzione di abilitazione all'interruzione fa effetto sempre dopo l'istruzione che la segue.

Ripetete il passo 3 e notate i vostri risultati nella colonna Tentativo 2 della tabella sopra riportata. Che cosa osservate?

Dovreste osservare che il tempo di risposta del microcomputer è ora essenzialmente indipendente dal lungo ritardo, dato che l'istruzione di abilitazione all'interruzone nel software di gestione d'interruzione riporta indietro l'interruzione a seguire l'esecuzione dell'istruzione seguente. Non dobbiamo aspettare più il lungo ritardo per ritornare all'istruzione EI all'indirizzo di memoria LOOP.

Passo 5

L'istruzione EI all'indirizzo di memoria 003 003 è necessaria? Eliminatela sostituendola con un'istruzione NOP (000) e tentate di manovrare il generatore d'impulsi d'interruzione. Che cosa succede?

Niente. L'interruzione non è mai resa attiva, perciò non siamo in grado di richiamare la nostra subroutine di gestione d'interruzione.

Ricordate: se vogliamo usare l'interruzione, abilitiamola! Questo esperimento dovrebbe mostrarvi che le interruzioni, se usate propriamente, possono essere servite immediatamente. Non vi è ritardo di tempo fra la richiesta del servizio e la risposta del microcomputer. Questo non era il caso dei flag dell'Esperimento n. 1.

Conservate il vostro hardware e il vostro software per l'esperimento successivo. Sebbene non venga mostrato nell'Esperimento n. 10, continuate ad usare un indicatore a LED per visualizzare lo stato logico dell'uscita INTE del chip 8080A.

ESPERIMENTO N. 10

SEMPLICI INTERRUZIONI CON PRIORITA'

Scopo

Lo scopo di questo esperimento è esaminare l'implementazione di un semplice schema di interruzione con livelli diversi di priorità.

Configurazioni dei pin dei circuiti integrati

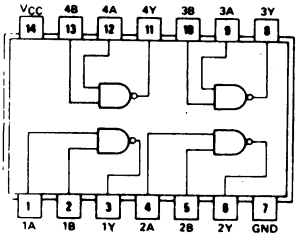

7400

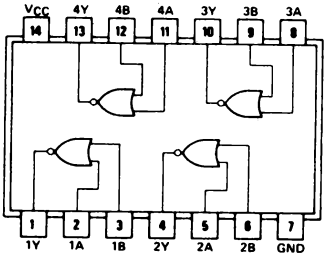

7402

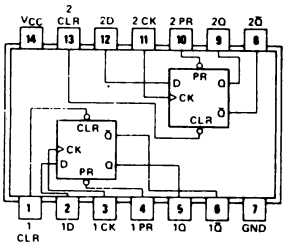

7474

Schemi dei circuiti

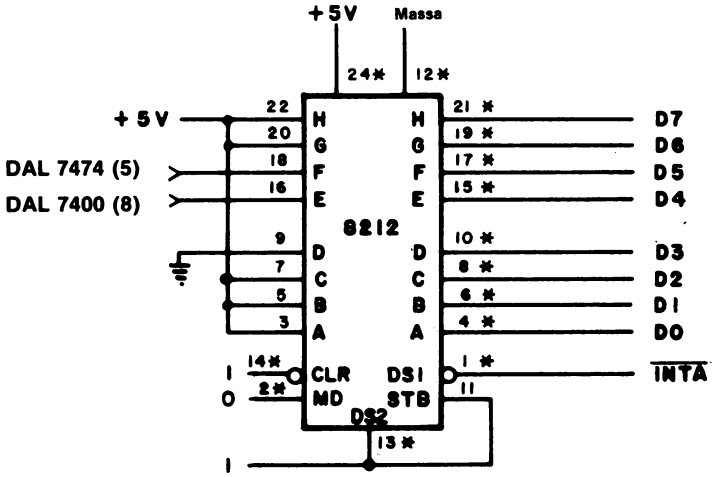

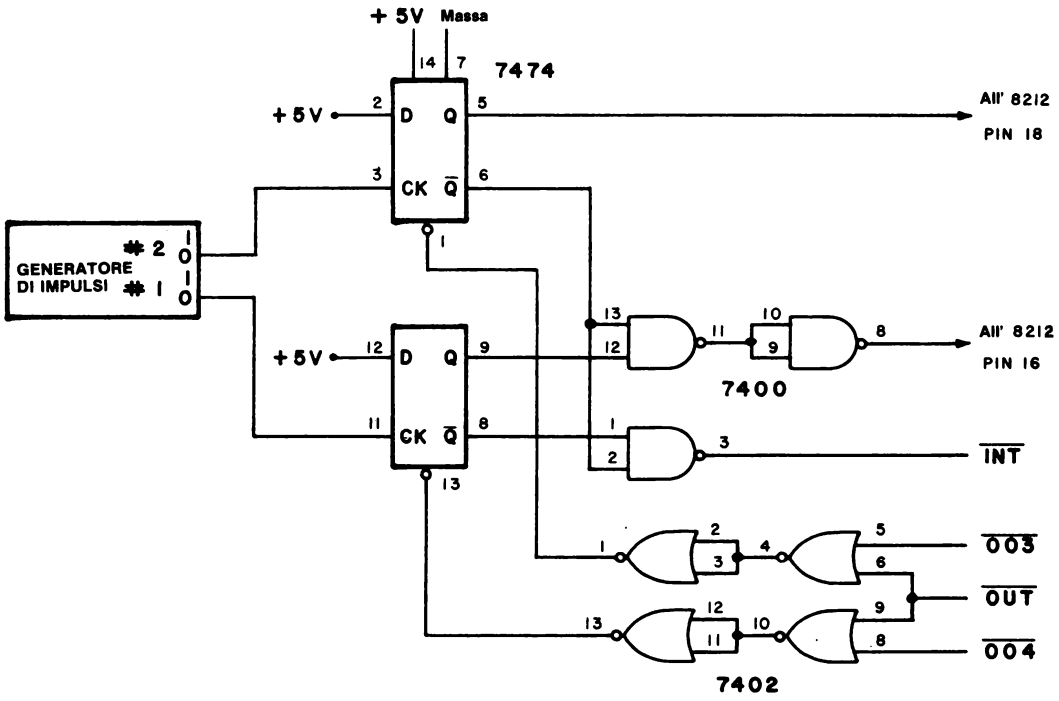

Programma: Main task

Indirizzo di memoria	Byte di istruzione	Codice mnemonico	Commento
003 000	061	LXI SP	/Carica lo stack pointer con
003 001	350	350	/LO = 350 e
003 002	003	003	/HI = 003
003 003	373	LOOP, EI	/Abilita l'interruzione
003 004	303	JMP	/Salta indietro a LOOP a
003 005	003	LOOP	/LO = 003 e
003 006	003	∅	/HI = 003

Subroutine di servizio del dispositivo a priorità inferiore

003 020	323	OUT	/Azzera il flag di interrupt esterno
003 021	004	004	/Codice dispositivo 004
003 022	074	INR A	/Incrementa l'accumulatore

003 023	323	OUT	/Poni in uscita i contenuti dell'acc.
003 024	001	001	/sulla porta di uscita 001
003 025	311	RET	/Rientro dalla subroutine

Subroutine di servizio del dispositivo a priorità superiore

003 040	323	OUT	/Azzera il flag di interrupt esterno
003 041	003	003	/Codice dispositivo 003
003 042	017	RRC	/Rotazione dei contenuti /dell'accumulatore verso sinistra
003 043	323	OUT	/Poni in uscita i contenuti dell'acc.
003 044	001	001	/sulla porta di uscita 001
003 045	311	RET	/Rientro dalla subroutine

Passo 1

Ricablate l'hardware. Osservate che alcuni dei collegamenti, quelli segnati con un asterisco, sono gli stessi di quelli usati negli esperimenti precedenti.

Caricate il software nella memoria di lettura/scrittura e provatelo attentamente.

Passo 2

Eseguite MAIN TASK iniziando dalla locazione di memoria 003 000. L'indicatore a LED può essere usato per controllare lo stato dell'abilitazione all'interruzione (INTE). Esso dovrebbe essere a livello logico 1 non appena il software ha inizio.

Premete e rilasciate il generatore d'impulsi # 1 parecchie volte. Osservate cambiamenti alla porta di uscita 001?

Abbiamo osservato che il valore alla porta di uscita 001 è incrementato di uno per ogni volta che agisce il generatore d'impulsi # 1.

Passo 3

Premete e rilasciate il generatore d'impulsi # 2 parecchie volte. Che cosa succede ora alla porta di uscita 1?

Abbiamo osservato che i dati hanno ruotato verso destra di una posizione ogni volta che agiva il generatore d'impulsi # 2. Se non osservate questi risultati nel passo 2 e 3, tornate indietro e controllate sia l'hardware che il software. Il software inserito per i dispositivi a priorità superiore e inferiore è stato usato solo per provare la vostra interfaccia. Nell'esperimento verrà ora usato un nuovo programma.

Passo 4

Ora cambierete il software del dispositivo a priorità superiore, cioè la subroutine di servizio a 003 040, in modo che occupa più tempo per eseguire il suo compito. Caricate il software seguente nella memoria di lettura/scrittura:

Subroutine di servizio del dispositivo a priorità superiore
(Prende il posto della subroutine di servizio precedente)

Indirizzo di memoria	Byte di istruzione	Codice mnemonico	Commento
003 040	323	OUT	/Azzera il flag di interrupt esterno
003 041	003	003	/Codice dispositivo 003
003 042	365	PUSH PSW	/Salva l'acc. ed i flag nello stack
003 043	305	PUSH B	/Salva i registri B e C nello stack
003 044	000	NOP	/Nessuna operazione
003 045	006	MVI B	/Carica il registro B con
003 046	010	010	/il byte di dati 010
003 047	174	AGAIN, MOVA,H	/Sposta H verso A
003 050	074	INR A	/Incrementa l'accumulatore
003 051	147	MOV H,A	/Sposta A verso H
003 052	323	OUT	/Poni in uscita i contenuti dell'acc.
003 053	000	000	/sulla porta di uscita 000
003 054	315	CALL	/Richiama la subroutine DELAY a
003 055	100	DELAY	/LO = 100 e
003 056	003	∅	/HI = 003
003 057	005	DCR B	/Decrementa il registro B
003 060	302	JNZ	/Il registro B è = 000? Se no, salta a
003 061	047	AGAIN	/AGAIN a LO = 047 e
003 062	003	∅	/HI = 003. Altrimenti, passa /all'istruzione successiva
003 063	301	POP B	/Sì, B = 000. Ripristina i registri B e C
003 064	361	POP PSW	/Ripristina l'accumulatore e i flag
003 065	000	NOP	/Nessuna operazione
003 066	311	RET	/Rientro dalla subroutine

Subroutine di ritardo

003 100	016	DELAY, MVI C	/Carica C con
003 101	144	144	/il byte di dati 144

003 102	315	TIME, CALL	/Richiama la sub. KEX TIMEOUT a
003 103	277	TIMEMOUT	/LO = 277 e
003 104	000	∅	/HI = 000
003 105	015	DCR C	/Decrementa C di uno
003 106	302	JNZ	/Il registro C è = 000? Se no, salta a
003 107	102	TIME	/TIME a LO = 102 e
003 110	003	∅	/HI = 003. Altrimenti, passa /all'istruzione successiva
003 111	311	RET	/Fatto. Rientro dalla subroutine

La subroutine DELAY genera un ritardo di tempo di circa un secondo. Essa richiama la subroutine TIMEOUT di 10 millisecondi nella KEX EPROM.

Passo 5

Eseguite il software del MAIN TASK. Generate un'interruzione del dispositivo di priorità inferiore usando il generatore d'impulsi # 1. Questo fa sì che l'istruzione RST 2 venga mandata al microprocessore 8080. Che effetto ha questo fatto?

Dovrebbe incrementare ancora il conteggio presente alla porta di uscita 001. Noi abbiamo cambiato il software per questa routine di servizio d'interruzione.

Passo 6

Fate agire il generatore d'impulsi # 2 per generare un'interruzione del dispositivo a priorità superiore. Osservate la porta di uscita 000. Che cosa succede?

Il conteggio incrementa di otto volte in un periodo di tempo di circa otto secondi.

Passo 7

Tentate di usare il dispositivo a priorità inferiore (generatore d'impulsi # 1) nel periodo in cui viene eseguita la subroutine del dispositivo a priorità superiore, cioè durante il tempo in cui gli indicatori a LED sono sottoposti ad incremento. Potete attuare questa operazione attivando dapprima il generatore d'impulsi # 2 e poi, velocemente, attivando il generatore d'impulsi # 1 parecchie volte. Che cosa succede?

Il generatore d'impulsi d'interruzione del dispositivo a priorità inferiore non ha effetto, se siete abbastanza veloci da essere capaci di interrompere *durante* l'esecuzione del software di priorità superiore.

Se volete rallentare ancora di più la subroutine di servizio del dispositivo a priorità superiore, cambiate il byte di timing alla locazione di memoria 003 107 in 310, che corrisponde ad un ritardo di tempo di due secondi.

Passo 8

Perchè il dispositivo a priorità inferiore non può interrompere quello a priorità superiore? È a causa dell'hardware di priorità.

Il dispositivo a priorità inferiore non può interrompere quello a priorità superiore, perchè il software di gestione della priorità superiore non riabilita l'interruzione fino a che il controllo non è tornato al programma MAIN TASK. Questo è completamente indipendente dall'hardware; esso illustra un problema potenziale: *le interruzioni non possono essere usate a meno che l'interruzione non venga prima abilitata.* La priorità può essere stabilita o in hardware o in software.

Conservate l'hardware e il software per i due esperimenti successivi.

ESPERIMENTO N. 11

TEMPORIZZAZIONE RELATIVA ALLA INTERRUZIONE CON PRIORITA'

Scopo

Lo scopo di questo esperimento è studiare la relazione temporale fra i dispositivi a priorità superiore ed inferiore e come viene assegnata la priorità.

Schema del circuito

Il circuito è identico a quello dato nell'Esperimento n. 10.

Programma: Subroutine di servizio del dispositivo a priorità inferiore

Indirizzo di memoria	Byte di istruzione	Codice mnemonico	Commento
003 020	303	JMP	/Se vi è l'interruzione salta a
003 021	150	150	/LO = 150 e
003 022	003	003	/HI = 003
003 150	323	OUT	/Azzera il flag di interrupt
003 151	004	004	
003 152	365	PUSH PSW	/Salva l'accumulatore ed i flag
003 153	305	PUSH B	/Salva la coppia di registri B
003 154	000	NOP	/Nessuna operazione
003 155	006	MVI B	/Carica B con
003 156	010	010	/Dati = 010 = 8 decimale
003 157	056	MVI L	/Carica L con
003 160	200	200	/Dati = 10000000_2
003 161	175	LOOPIT, MOV A,L	/Sposta L verso A
003 162	007	RLC	/Rotazione verso sinistra
003 163	157	MOV L,A	/Sposta A verso L
003 164	323	OUT	/Poni in uscita sulla porta 001
003 165	001	001	/il contenuto dell'accumulatore
003 166	315	CALL	/Richiama la subroutine DELAY
003 167	100	DELAY	
003 170	003	Ø	
003 171	005	DCR B	/Decrementa B
003 172	302	JNZ	/B è = 0? Se no, torna indietro col loop.
003 173	161	LOOPIT	/Se sì, passa all'istruzione seguente
003 174	003	Ø	

003 175	301	POP B	/Ripristino della coppia di registri B
003 176	361	POP PSW	/Ripristino dell'accumulatore e dei flag
003 177	000	NOP	/Nessuna operazione
003 200	311	RET	/Rientro

Passo 1

Nell'esperimento precedente, avete osservato che il dispositivo a priorità superiore potrebbe monopolizzare il tempo del microcomputer e non permettere al dispositivo a priorità inferiore di interrompere.

Caricate il nuovo software, per rendere la subroutine di servizio del dispositivo a priorità inferiore abbastanza lenta.

Passo 2

Eseguite il software iniziando dal MAIN TASK, locazione di memoria 003 000. Provatelo generando prima un'interruzione dal dispositivo a priorità superiore e poi da quello a priorità inferiore. Che cosa succede?

Il dispositivo a priorità superiore continua a incrementare lentamente un conteggio; l'altro ruota di un bit verso sinistra, lentamente.

Passo 3

Provocate un'interruzione di priorità superiore con il generatore d'impulsi; mentre il software di priorità superiore opera, mandate impulsi per il software di priorità inferiore. Che cosa succede?

Il dispositivo a priorità superiore continua ad operare; il software a priorità inferiore inizia quando il software a priorità superiore è finito.

Passo 4

Provocate un'interruzione di priorità inferiore e poi provocatene una di priorità superiore usando i generatori d'impulsi appropriati. Che cosa osservate?

Il software a priorità inferiore continua ad operare. Quando è finito, opera il software a priorità superiore.

Passo 5

Apportate le seguenti modifiche nel software del MAIN TASK:

```
        .
        .
003 003     373        EI      /Abilita l'interruzione
003 004     000   LOOP, NOP     /Nessuna operazione
003 005     303        JMP     /Salta a LOOP
003 006     004       LOOP
003 007     003        Ø
```

Passo 6

Potete eseguire più di un'interruzione con questo software? Perchè si o perchè no?

Non potremmo. L'istruzione di abilitazione all'interruzione è stata rimossa dal loop. Una volta usata non possiamo ritornarvi, a meno chè non resettiamo il microcomputer.

Passo 7

Aggiungete le due istruzioni di abilitazione all'interruzione (EI) alle routine di servizio interruzione superiore e inferiore come segue:

```
        .
        .
003 065     373        EI      /Abilita l'interruzione
        .
        .
        .
        .
003 177     373        EI      /Abilita l'interruzione
        .
        .
```

Notate che i byte istruzioni precedenti a queste due locazioni erano NOP.

Passo 8

Ripetete i passi 3 e 4 di questo esperimento. I risultati sono gli stessi? Perche?

Sì. Ora riabilitiamo l'interrupt alla fine di ogni subroutine di servizio.

Passo 9

Spostate l'istruzione di abilitazione all'interruzione nel software di servizio a priorità inferiore da 003 177 a 003 154. Per fare questo, fate i seguenti cambiamenti:

```
.
.
003 154     373     EI     /Abilita l'interruzione
.
.
.
003 177     000     NOP    /Nessuna operazione
.
.
```

Passo 10

Ripetete il passo 3. Il risultato è lo stesso?

Sì. Non è stato osservato nessun cambiamento.

Passo 11

Generate un'interruzione a priorità inferiore usando un generatore d'impulsi. Quando il bit a livello logico 1 ha ruotato verso il centro, generate un'interruzione a priorità superiore. Che cosa succede? Perché?

L'interruzione a priorità superiore interrompe il software d'interruzione a priorità inferiore, esegue l'operazione di incremento e poi rimanda il controllo al software a priorità inferiore. L'interruzione è ora abilitata all'inizio della routine d'interruzione di priorità inferiore, permettendo così ad altri dispositivi di priorità maggiore di interromperla.

Passo 12

Eseguite di nuovo il passo 11 ma generate molte interruzioni a priorità superiore durante il tempo di servizio a priorità inferiore. Che cosa succede?

Il dispositivo a priorità superiore è sempre servito.

ESPERIMENTO N. 12

INTERRUZIONI SIMULTANEE

Scopo

Lo scopo di questo esperimento è esaminare l'operazione di interruzione simultanea.

Schema del circuito

Il circuito è identico a quello usato nell'Esperimento n. 10 e 11.

Programma

Il software è lo stesso usato nell'Esperimento n. 11.

Passo 1

Sono qui riprodotti i circuiti usati nell'Esperimento n. 10, atti a generare interruzioni:

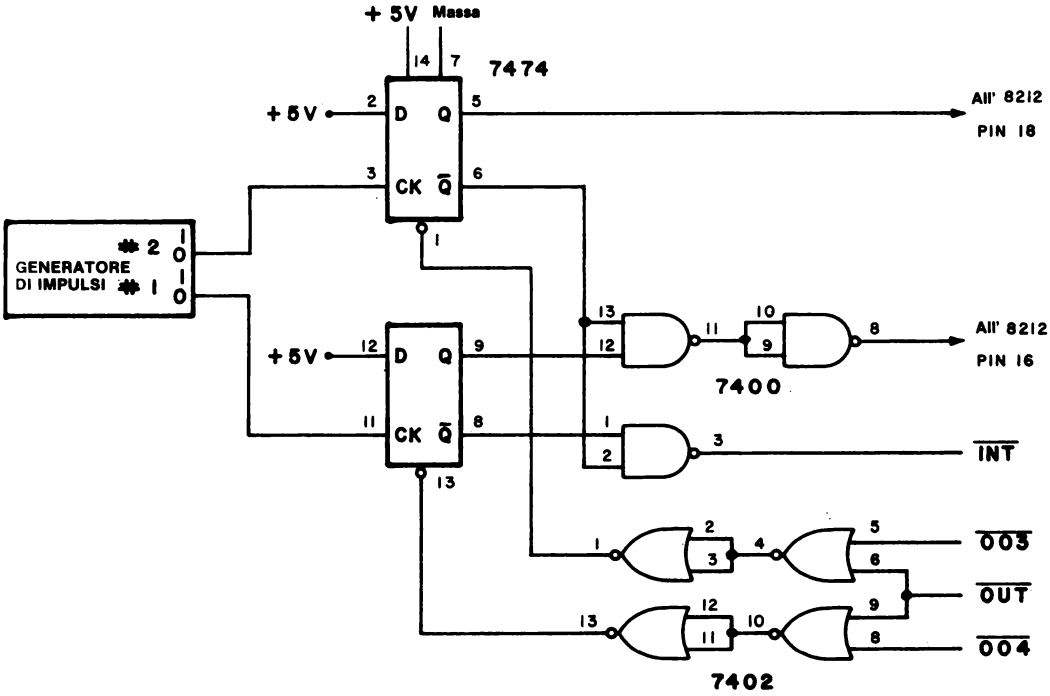

Notate che un flip-flop ha la sua uscita Q applicata direttamente al chip 8212 (pin 18), mentre l'uscita Q dell'altro flip-flop passa attraverso dei gate NAND e va all'8212 (pin 16). In questo modo, le istruzioni di ripristino RST 2, 327, o RST 4, 347, vengono generate. Usando lo schema, riempite la tabella della verità seguente:

DISPOSITIVO A PRIORITA' SUPERIORE		DISPOSITIVO A PRIORITA' INFERIORE		chip 8212		
Q	$\overline{Q}$	Q	$\overline{Q}$	pin 18	pin 16	Condizione
0	1	0	1			
0	1	1	0			
1	0	0	1			
1	0	1	0			

I nostri risultati, dati in ordine verticale, sono i seguenti:

chip 8212		
pin 18	pin 16	Condizione
0	0	Nessuna interruzione
0	1	Interruzioni del dispositivo a priorità inferiore
1	0	Interruzioni del dispositivo a priorità superiore
1	1	Interruzione simultanea

Passo 2

La tabella della verità suddetta indica che cosa succederebbe se sia il dispositivo di priorità superiore che quello inferiore tentassero di interrompere nello stesso momento. Che cosa succederebbe?

Sì. Mostra che il dispositivo a priorità superiore scavalcherebbe l'altro e farebbe sì che venisse eseguita la subroutine di servizio di priorità superiore.

Passo 3

Resettate il microcomputer, non iniziate il programma. Spostate il filo dall'uscita a livello logico 0 del generatore d'impulsi # 1 e mettetelo nell'uscita a livello logico 0 del generatore d'impulsi # 2. Entrambe le interruzioni saranno generate ora dallo stesso generatore d'impulsi.

Ora iniziate il programma. Lasciate che finisca prima di procedere con l'esperimento

Passo 4

Osservate attentamente gli indicatori a LED alle porte 000 e 001.

Premete e rilasciate il generatore d'impulsi d'interruzione, ≠ 2. Che cosa succede?

Abbiamo osservato che il software a priorità superiore (accensione dei LED) è iniziato; quando è finito, inizia il software a priorità inferiore (rotazione di un bit) e completa il suo compito.

Passo 5

Ripetete il Passo 4 ancora cinque volte. Il software del dispositivo a priorità superiore inizia sempre la sequenza?

Sì.

Passo 6

Resettate il microcomputer. Non iniziate il programma. Rimettete il filo, che avete spostato nel passo 3, sull'uscita di livello logico 0 del generatore d'impulsi ≠ 1. Provocate un'interruzione a priorità inferiore e, a metà dell'operazione della routine di servizio, generate di nuovo un'interruzione a priorità inferiore. Che cosa succede?

La seconda routine di servizio è completata. La prima routine ha proseguito fino a metà e poi ha iniziato a ruotare di nuovo all'inizio.

Passo 7

Potete spiegare che cosa avete osservato nel passo 6?
Nota: Il registro L non viene conservato sullo stack, in questo programma.

La seconda interruzione a priorità inferiore ha interrotto il software di servizio della prima interruzione a priorità inferiore. Dato che il registro L non è memorizzato nello stack, viene lasciato al momento della seconda interruzione in uno stato sconosciuto. Quando la prima routine d'interruzione tenta di usare il registro L, esso non è nello stesso stato in cui era prima che avvenisse la seconda interruzione.

Che soluzioni suggerireste per il problema presentatosi nel passo 7?

Suggeriamo:

1. Azzerare il flag di richiesta di servizio interruzione del dispositivo a priorità inferiore alla fine della routine di servizio.

2. Salvare nello stack tutti i registri che vanno usati nella routine.

Non dovreste mai permettere ad un dispositivo d'interruzione di interrompere la propria routine di servizio software. Se lo fa, il dispositivo esterno opera troppo velocemente per il microcomputer; il software deve essere semplificato per renderlo veloce. Perchè? Perchè mentre entriamo nel software di servizio della seconda interruzione, una terza interruzione interromperà la seconda, ecc. Non saremo mai in grado di completare nessuna routine di servizio.

DOMANDE RIEPILOGATIVE

Le seguenti domande vi aiuteranno a rivedere l'uso dei flag e delle interruzioni.

1. Che tipi di dispositivi si possono usare come flag e perchè i flag sono importanti?

2. Quali istruzioni del set dell'8080A possono essere usate per rivelare le condizioni interne dei flag?

3. Quali vantaggi ha un'interruzione rispetto al flag interrogato ciclicamente?

4. Quali sono i tre tipi di interruzione e quale tipo è usato nei sistemi a microcomputer dell'8080A?

5. Che tipi di istruzioni sono più utili con le interruzioni dell'8080A? Come lavorano?

6. Come si presenta una tipica subroutine di servizio interruzione?

7. Che cos'è un'interruzione con priorità?

8. Quali sono alcuni dei potenziali problemi riguardanti l'uso delle interruzioni?

RISPOSTE

1. I flag possono essere switch, flip-flop, contatori, registri a scorrimento, o memorie. Generalmente, qualunque dispositivo bistabile si può qualificare come flag. I flag di solito si usano per indicare che sono cambiate delle condizioni e per sincronizzare le operazioni di flusso e di controllo dei computer.

2. Tutte le istruzioni condizionate, cioè salti, richiami, e rientri, sono utili, sebbene i salti siano quelli più usati. Altre istruzioni utili sono le rotazioni, AND, OR, ecc., ma non rivelano le condizioni dei flag.

3. La velocità. Le interruzioni sono lette generalmente entro microsecondi, mentre i flag interrogati ciclicamente possono impiegare molto, molto di più, a seconda del software.

4. Le interruzioni possono essere su di una sola linea, a più livelli e vettorizzate. Vedere la Figura 23-7 e il testo relativo.

5. Le istruzioni di ripristino, RST X, sono generalmente le più utili. Esse sono richiami ad un byte che, quando vengono eseguite, provocano un indirizzo di rientro che viene posto nello stack. Il computer poi crea un vettore all'indirizzo della subroutine specificato dall'istruzione di ripristino. RST X richiama una subroutine a 000 0X0. Per finire la subroutine deve essere usata un'istruzione di rientro.

6. Comprende istruzioni PUSH, POP, EI e RET oltre alle routine software di servizio interruzione. Vedere Figura 23-10.

7. Un'interruzione con priorità è una interruzione nella quale esiste una priorità prestabilita per l'ordine nel quale le interruzioni vengono servite dal computer. La priorità può essere fissata nell'hardware o nel software.

8. I grossi problemi sono la determinazione del tempo e la priorità. Questi argomenti sono stati trattati dettagliatamente quasi alla fine di questo Capitolo.

APPENDICE 1

RIFERIMENTI

1. *The Compact Edition of the Oxford English Dictionary,* Oxford Univ. Press, 1971.

2. Rudolf F. Graf, *Modern Dictionary of Electronics,* Howard W. Sams & Company, Inc., Indianapolis, 1972.

3. James Martin, *Telecommunications and the Computer,* Prentice-Hall, Inc., Englewood Cliffs, New Jersey, 1969.

4. Abraham Marcus and John D. Lenk, *Computers for Technicians,* Prentice-Hall, Inc., Englewood Cliffs, New Jersey, 1973.

5. Microdata Corporation, *Microprogramming Handbook,* Santa Ana, California, 1971.

6. J. Blukis and M. Baker, *Practical Digital Electronics,* Hewlett-Packard Company, Santa Clara, California, 1974.

7. Donald E. Lancaster, *TTL Cookbook,* Howard W. Sams & Co., Inc., Indianapolis, 1974

8. H. V. Malmstadt, C. G. Enke, and S. R. Crouch, *Instrumentation for Scientists Series, Module 3. Digital and Analog Data Conversion,* W. A. Benjamin, Inc., Menlo Park, California, 1973-4.

9. H. V. Malmstadt and C. G. Enke, *Digital Electronics for Scientists,* W. A. Benjamin, Inc., New York, 1969.

10. J.D. Lenk, *Handbook of Logic Circuits,* Reston Publishing Company, Inc., Reston, Virginia, 1972.

11. A. James Diefenderfer, *Principles of Electronic Instrumentation,* W. B. Saunders Company, Philadelphia, 1972.

12. P. R. Rony and D. G. Larsen, *Bugbook II. Logic & Memory Experiments Using TTL Integrated Circuits,* E & L Instruments, Inc., Derby, Connecticut, 1974.

13. Robert L. Morris and John R. Miller, Editors, *Designing with TTL Integrated Circuits,* Mc Graw-Hill Book Company, New York, 1971.

14. Charles J. Sippl, *Microcomputer Dictionary and Guide,* Matrix Publishers, Inc., Champagne, Illinois 61820, 1976.

15. Donald Eadie, *Introduction to the Basic Computer,* Prentice-Hall, Inc., Englewood Cliffs, New Jersey, 1973.

16. Texas Instruments Incorporated, *Microprocessor Handbook,* Dallas, Texas, 1975.

17. Charles L. Garfinkel of Keithley Instruments, Inc., is the originator of this definition.

APPENDICE 2

DIZIONARIO DEI TERMINI TECNICI DEI BUGBOOKS V E VI

Questa appendice costituisce un piccolo dizionario dei termini tecnici più importanti relativi all'elettronica digitale e ai microcomputer riportati nel Bugbook V e VI. Per una migliore consultazione i termini sono indicati sia in italiano che in inglese (fra parentesi).
Le definizioni sono state tratte dai seguenti testi:

- Rudolf F. Graf, *Modern Dictionary of Electronics,* Howard W. Sams & Co., Inc., Indianapolis, 1972.
- Microdata Corporation, *Microprogramming Handbook,* Santa Ana, California, 1972.
- Donald Eadie, *Introduction to the Basic Computer,* Prentice-Hall, Inc., Englewood Cliffs, New Jersey, 1973.
- Abraham Marcus and John D. Lenk, *Computers for Technicians,* Prentice-Hall, Inc., Englewood Cliffs, New Jersey, 1973.
- Peter R. Rony, David G. Larsen, and Jonathan A. Titus, *Bugbook III. Microcomputer Interfacing Experiments Using the Mark 80 Microcomputer, an 8080 System,* E & L Instruments, Inc., Derby, Connecticut, 1975.

***

Abilitare (To enable)	Permettere il passaggio di un segnale digitale in o attraverso un dispositivo digitale o un circuito. Pag. 11-12.
Addendo (Addend)	Una quantità che se aggiunta ad un'altra quantità (chiamata augendo) produce un risultato chiamato somma. Pagg. 18-74 e 20-35.
Accumulatore (Accumulator)	Il registro e l'insieme dei circuiti elettronici digitali ad esso associati nell'unità logico/aritmetica (ALU) di un computer in cui vengono eseguite operazioni logiche e aritmetiche. Pagg. 3-7 e 18-8.
Algebra Booleana (Boolean algebra)	Un sistema di logica matematica relativo alle classi, alle proporzioni, elementi circuitali on-off, etc., associati da operatori quali l'AND, OR, NOT, XOR, etc. Il nome deriva dal matematico inglese George Boole che introdusse questa logica nel 1847. Pag. 8-2.
Aritmetica in doppia precisione (Double-precision arithmetic)	1) Utilizzazione di due parole di un computer per rappresentare un numero, di solito per ottenere una precisione maggiore di quella che è in grado di fornire una sola parola. 2) Aritmetica usata quando è necessaria più precisione di quella che fornirà la memorizzazione di una sola parola. Pag. 18-36.

Augendo
(Augend)

In un'addizione aritmetica, il numero che aumenta aggiungendovi un altro numero, chiamato addendo. Pagg. 18-35 e 20-35.

Base
(Base)

Indicata anche con il nome di radice. Il numero totale dei diversi simboli utilizzati in un dato sistema di numerazione. Ad esempio, dato che il sistema di numerazione decimale utilizza dieci simboli, la radice è 10. Nel sistema di numerazione ottale, la radice è 8. Nel sistema di numerazione binario, la radice è 2 perchè si hanno solo due simboli (0 e 1). Pag. 1-4.

Binario
(Binary)

Sistema di numerazione utilizzante una base, o radice, due. Nel sistema binario vi sono due digit (0 e 1). Pag. 7-2.

Binario decimale codificato
(Binary coded decimal)

L'abbreviazione è BCD. Si tratta di un sistema di rappresentazione dei numeri in cui ogni digit decimale di un dato numero è espresso da numeri binari.
Conosciuto anche come codice 8421. Pag. 12-4.

Bit
(Bit)

Abbreviazione per *B*inary digi*T*. Unità di informazione eguale all'uno binario, oppure indicazione di uno dei due stati (0 e 1) utilizzati per memorizzare o trasferire una informazione.
Pag. 1-3.

Breadboard
(Breadboard)

Qualsiasi ausilio utilizzato per collegare in modo temporaneo tra loro elementi circuitali, al fine di verificare la funzionalità di un dato circuito. Di solito si tratta di piastre o basette recanti componenti o circuiti. Pag. 9-2

Breadboarding
(Breadboarding)

Azione relativa all'utilizzo di un breadboard per attuare dei collegamenti temporanei in circuiti elettrici. Pag. 9-2

Buffer
(Buffer)

Elemento di un circuito digitale che può essere utilizzato per gestire un alto fan-out oppure per invertire livelli di ingresso/uscita. Pag. 14-20

Buffer gate
(Buffer gate)

Circuito digitale che incrementa la capacità di fornire tensione o corrente da parte di un circuito binario. Conosciuto anche come driver (pilota). Pag. 7-13

Bus
(Bus)

Un canale sul quale vengono trasferite le informazioni digitali, da una delle molte sorgenti ad una delle molte destinazioni. Può aver luogo solo un trasferimento di informazioni alla volta. Mentre avviene tale trasferimento, tutte le altre fonti che sono legate al bus devono essere disabilitate. Pag. 16-12.

Bus di controllo
(Control bus)

Un insieme di segnali che regolano le operazioni del microcomputer, dei dispositivi di I/O e della memoria. Funzionano più come segnali di "traffico" o comandi. Possono anche originarsi nei dispositivi di I/O, generalmente per trasferire a o ricevere segnali dalla CPU. Un insieme unidirezionale di segnali che indicano il tipo di attività - lettura in memoria, scrittura in memoria, lettura di I/O, scrittura in I/O o segnalazione d'interruzione nei processi in corso. Pag. 16-12.

Bus di dati bidirezionali (Bidirectional data bus)

Un bus di dati in cui le informazioni digitali possono essere trasferite in una direzione o in un'altra. Riferendosi ad un microcomputer basato sull'8080, il canale di dati bidirezionale tramite il quale i dati sono trasferiti fra la CPU, la memoria e i dispositivi di I/O. Pag. 16-12.

Bus d'indirizzo (Address bus)

Un bus unidirezionale sul quale appare l'informazione digitale per identificare o una particolare locazione di memoria o un particolare dispositivo di I/O. Il bus d'indirizzo dell'8080 è un gruppo di sedici linee. Pag. 16-12.

Bus monitor (Bus monitor)

Un display binario, ottale o esadecimale che visualizza i dati che appaiono sul bus di dati bidirezionali. Pag. 17-20.

Byte (Byte)

Un gruppo di otto bit contigui su cui si opera come su un'unità o che occupano una singola locazione di memoria. Pagg. 2-6 e 18-12.

Byte di dati (Data byte)

Per un microcomputer basato sull'8080, un byte di dati è un numero binario ad 8 bit trasferito sul bus dati bidirezionale. Pagg. 3-3 e 3-5

Byte di indirizzo LO (LO address byte)

Gli 8 bit meno significativi di un indirizzo di memoria a 16 bit, per il microprocessor 8080. Pagg. 2-8 e 3-5

Capacità (Capacitance)

È la capacità di un condensatore o di un sistema conduttore/dielettrico di immagazzinare cariche elettricamente separate quando esiste una differenza di potenziale tra i conduttori. La capacità di un condensatore è definita come il rapporto tra la carica elettrica che è stata trasferita da un elettrodo ad un altro e la differenza di potenziale risultante tra i due elettrodi. L'unità di misura della capacità è il Farad. Pag. 9-11. C (Farads) = Q (Coulombs) / V (Volt).

Ciclo macchina (Machine cycle)

Una suddivisione elementare del ciclo di una istruzione durante il quale avvengono un insieme di azioni collegate all'interno del microprocessore. Tutte le istruzioni sono combinazioni di uno o più cicli macchina. Pag. 17-16.

Circuito di gate (Gate circuit)

Circuito che permette il passaggio di un segnale solo quando è presente un impulso di gating. Circuito elettronico con uno o più ingressi e un'uscita in cui un impulso esce sulla linea di uscita se, e solo se, si verificano delle specifiche combinazioni di impulsi alle linee di ingresso. Pag. 14-20

Circuito di gating (Gating circuit)

Circuito che opera come switch selettivo e permette la conduzione solo durante selezionati intervalli di tempo oppure quando la grandezza del segnale è entro specifici limiti. Pag. 14-21

Clear (Clear)

Vedere reset. Pag. 11-7

Clock (Clock)

Detto anche orologio. Qualunque dispositivo che genera uno o più impulsi di clock. Pag. 9-12

Clock
(Clock)
Un generatore di impulsi che controlla la temporizzazione di dispositivi "clocked logic" e che regola la velocità cui tali dispositivi operano. Svolge anche un'azione di sincronizzazione tra tutte le operazioni in un sistema digitale. Pag. 11-5

Clock in tempo reale
(Real-time clock)
Si riferisce ad un dispositivo che fornisce interruzioni a intervalli di tempo regolari, spesso due volte maggiori della frequenza di rete c.a. Permette che venga mantenuta una precisa indicazione dello scorrere del tempo e della misura del tempo impiegato. Pagg. 22-10 e 23-20.

Codice ASCII
(ASCII code)
American Standard Code for Information Interchange. Codice a sette bit, senza bit di parità, oppure ad otto se con parità. Pag. 12-6

Codice binario
(Binary code)
Codice in cui ogni elemento distingue uno dei due stati. Questi stati sono indicati con i simboli 0 ed 1. Pag. 1-4

Codice dispositivo
(Device code)
In un microcomputer basato sull'8080, il codice a 8 bit per uno specifico dispositivo di ingresso o di uscita. Pagg. 3-3, 3-5 e 17-6.

Codice istruzione
(Instruction code)
Un numero binario a 8 bit che codifica un'operazione che il microprocessore 8080 può eseguire. Pag. 18-11.

Codice macchina
(Machine code)
Rappresentazione binaria di un'istruzione per computer. Pag. 2-4

Codice mnemonico
(Mnemonic code)
Istruzione scritta in una forma tale da facilitare la comprensione (simbolicamente), ma che può essere convertita in codice macchina. Pag. 2-4

Codice operazione
(Operation code)
Per un microprocessor 8080, il codice ad 8 bit relativo ad una specifica azione. Pag. 3-5

Codice ottale
(Octal code)
Relativo al sistema di numerazione binario a base 8, in cui i numeri da 0 a 7 sono usati per rappresentare i digit ottali da 0 a 7. Pag. 1-5

Codificare
(To code)
Utilizzare un codice spesso costituito da numeri binari, per rappresentare dei singoli caratteri o gruppi di caratteri nell'ambito di un messaggio. Effettuare un cambiamento da un codice ad un altro. Se i codici sono molto differenti, il processo è detto conversione di codice. Pagg. 1-5 e 12-6

Complemento
(Complement)
Complemento di un numero binario.
Il complemento di 1 è 0 e il complemento di 0 è 1. Il complemento di 011010 è 100101. Pag. 8-7

Computer
(Computer)
Vedere computer digitale. Pag. 2-2

Computer digitale
(Digital computer)
Un dispositivo elettronico in grado di accettare, memorizzare, manipolare da un punto di vista aritmetico delle informazioni, intese sia come dati che come istruzioni. Le informazioni sono

trattate in termini di digit codificati secondo il sistema di numerazione binario (0 e 1), e sono rappresentati da due livelli di tensione. Pag. 2-2

Computer sincrono (Synchronous computer) — Un computer digitale in cui tutte le operazioni ordinarie sono controllate da un clock principale. Pag. 16-17.

Comunicazione (Communication) — Fornire, inviare, scambiare idee, conoscenze ed informazioni, tramite parole, scritti, segni o segnali. Pag. 1-2

Condensatore (Capacitor) — Componente elettronico consistente in due superfici conduttrici separate da materiale isolante o dielettrico (carta, mica, film plastico, dielettrico inorganico). Un condensatore immagazzina energia elettrica, blocca il flusso di corrente continua e permette il flusso di corrente alternata. Tutto ciò essenzialmente in funzione del valore della capacità e della frequenza. Pag. 9-11

Contatore (Counter) — Dispositivo in grado di cambiare stato in una specifica sequenza in base al ricevimento di appropriati segnali di ingresso. L'uscita del contatore indica il numero degli impulsi che sono stati applicati (vedere anche divisore). Un contatore deriva dall'insieme di flip-flop con alcune porte (gate). L'uscita di tutti i flip-flop è accessibile per indicare l'esatto conteggio in ogni istante. Pag. 13-2

Contatore a decade (Decade counter) — Dispositivo logico con 10 stati stabili, in grado di ciclare attraverso questi stati tramite l'applicazione di dieci impulsi di clock. Un contatore a decade usualmente conta in una sequenza binaria dallo stato 0 allo stato 9 e successivamente ritorna allo stato 0. È anche indicato come contatore-divisore per 10. Pag. A-31

Contatore binario (Binary counter) — Interconnessione di flip-flop avente un singolo ingresso, realizzata in modo da permettere un conteggio binario. Ogni volta che un impulso appare all'ingresso, il contatore cambia stato: il numero degli impulsi in ingresso è tabulato in modo da fornire una informazione in uscita in forma binaria. I conteggi possibili sono 2n, dove n è il numero dei flip-flop o degli stadi. Pag. 13-2

Contatore di programma (Programm counter) — Il registro a 16 bit nell'8080, che contiene l'indirizzo di memoria del byte d'istruzione successivo che deve essere eseguito in un programma. Pagg. 18-8 e 18-49.

Controller (Controller) — Uno strumento che mantiene un processo o una condizione ad un livello desiderato o ad uno stato come si determina dal confronto del valore attuale con il valore desiderato. Pag. 16-7.

Controllo (Control) — Quelle parti di un computer che eseguono istruzioni in sequenza propria, che interpretano istruzioni ed applicano segnali propri. Pag. 16-12.

Conversione di codice (Code conversion) — Cambiamento della configurazione di bit per un carattere in un codice, nella corrispondente configurazione di bit in un altro codice. Pag. 12-8

Convertitore da analogico a digitale (Analog-to-digital converter) — Un circuito che converte continuamente una tensione od una corrente in un'uscita digitale. Pag. 22-46.

Convertitore da digitale in analogico (Digital-to-analog converter) — Un circuito che cambia un ingresso digitale in una tensione o in una corrente che variano continuamente. Pag. 22-39.

CPU (CPU) — Abbreviazione di unità centrale di elaborazione. Pag. 16-13.

CPU microprocessore (Central processing unit-microprocessor) — Un solo circuito integrato che realizza trasferimenti di dati, controlli, operazioni di ingresso/uscita, operazioni aritmetiche e logiche eseguendo istruzioni ottenute dalla memoria. Pag. 16-13.

CPU unità centrale di elaborazione (Central processing unit) — Chiamata anche processore centrale. Quella parte di un computer che contiene la memoria principale, l'unità aritmetica, e gruppi speciali di registri. Esegue operazioni aritmetiche, controlla l'elaborazione delle istruzioni, fornisce i segnali di timing ed esegue altre operazioni ausiliarie. Pag. 16-13.

Corsa (Race) — Condizione che si verifica quando il cambiare lo stato di un sistema richiede un cambiamento in due o più stati variabili. Se lo stato finale subisce un'influenza dallo stato variabile che per primo cambia, la condizione è detta corsa critica. Anche la condizione che esiste quando un segnale si propaga attraverso due o più elementi di memoria durante lo stesso periodo di clock. Pag. 11-11

Decodifica in assoluto (Absoluting decoding) — La decodifica di un numero binario per produrre un unico impulso, per selezionare un unico indirizzo di memoria, ecc. Pagg. 17-9 e 17-39.

Decodificare (To decode) — Utilizzo di un codice per modificare una precedente codifica. Determinare il significato di un set di impulsi o di segnali logici utilizzati per descrivere una istruzione, un comando od una operazione. Pag. 12-6

Decodificatore di istruzioni (Instruction decoder) — Un decodificatore interno al microprocessore 8080 che decodifica il codice istruzione in una serie di azioni che il microprocessore esegue. Pag. 18-11.

Digit (o nibble) (Nibble) — Un gruppo di quattro bit contigui su cui si opera come su di una unità o che occupano una sola locazione di memoria. Pag. 18-37.

Diodo (Diode) — Semiconduttore a due elettrodi utilizzante le capacità raddrizzatrici di una giunzione pn (diodo a giunzione) oppure di un punto metallico in contatto con un diodo a semiconduttore (diodo a punto di contatto - point contatct diode). Pag. 9-12

Disabilitare
(To disable)

Impedire il passaggio di segnali digitali tramite l'applicazione di un opportuno segnale al terminale di disabilitazione di un dispositivo digitale. Pagg. 11-2 e 14-20

Display
(Display)

Detto anche indicatore. È un dispositivo che permette di visualizzare un segnale elettronico. Pag. A-24

Dispositivo a tre stati
(Three-state device)

Un dispositivo logico a semiconduttore in cui vi sono tre possibili stati di uscita: (1) uno stato di livello logico 0, (2) uno stato di livello logico 1 e (3) uno stato in cui l'uscita è , in effetti, scollegata dal resto del circuito e non ha influenza su di esso. Pagg. 19-3 e Capitolo 19.

Dispositivo di I/O
(I/O device)

Dispositivo di ingresso/uscita. Un lettore di schede, un'unità a nastro magnetico, una stampante o dispositivo analogo che trasmette o riceve dati da un computer o da un dispositivo di memorizzazione secondario. In senso più generale, qualunque dispositivo digitale, compreso un singolo circuito integrato, che trasmette dati o riceve dati o impulsi da un computer. Pag. 16-13.

Dispositivo digitale
(Digital device)

Qualsiasi dispositivo che opera o manipola informazioni binarie. Pag. 7-2

Dispositivo Tri-state®
(Tri-state device®)

Vedi dispositivo a tre stati. Pag. 19-3 e Capitolo 19.

Driver
(Driver)

Detto anche pilota. Elemento di un circuito digitale che viene accoppiato allo stadio di uscita di un circuito per aumentare (pilotare) la capacità di controllo in tensione, in corrente o di fan-out. Per esempio un clock driver viene utilizzato per fornire la necessaria corrente alla linea di clock. Vedere Buffer Gate. Pag. 14-21

Edge triggered flip-flop
(Edge-triggered flip-flop)

Tipo di flip-flop in cui una minima percentuale di variazione del segnale di clock, in volt/secondi, è una condizione necessaria per determinare il cambiamento dell'uscita. Pag. 13-6

Elemento astabile
(Astable element)

Elemento a due stati che non ha uno stato stabile. Pag. 15-2

Elemento bistabile
(Bistable element)

Differente terminologia per indicare il flip-flop. Circuito in cui l'uscita ha due stati stabili raggiungibili in base agli ingressi. Lo stato in uscita rimane anche all'esaurirsi del segnale in ingresso. Pagg. 11-2 e 15-2

Fan-in
(Fan-in)

Il carico richiesto da un ingresso digitale ad un circuito integrato. Per la famiglia TTL, il carico di ingresso richiesto è normalizzato al valore 1. Un fan-in di 1 corrisponde a 1,6 mA. Pag. 10-16

Fan-out
(Fan-out)

Il numero di carichi paralleli nell'ambito di una certa famiglia logica, come la TTL, che possono essere pilotati dall'uscita di un circuito logico. Un chip TTL standard ha un fan-out di 10 carichi, il che significa che può pilotare 10 carichi TTL standard ciascuno con un fan-in di 1. Un fan-out di 10 nel caso TTL corrisponde a 16 mA. Pagg. 10-16 e 14-21

Flag
(Flag)
Un tipo di dispositivo digitale o di registro usato per indicare lo stato di un dispositivo. Può essere azzerato o settato in risposta ad un'operazione. Pag. 23-2.

Flip-Flop
(Flip-flop)
Un circuito avente due stati stabili e le capacità di spostarsi da uno stato ad un altro tramite l'applicazione di un segnale di controllo; il flip-flop resta in questo stato anche dopo che il segnale è stato rimosso. Pag. 11-12

Flip-flop di tipo D
(D-type flip-flop)
Il simbolo D indica Delay (ritardo). È un flip-flop la cui uscita è in ritardo rispetto all'ingresso di un impulso di clock; ad esempio, se un 1 logico appare all'ingresso, l'uscita diventerà 1 dopo il successivo impulso di clock. Pag. 11-5

Forma d'onda digitale
(Digital waveform)
Rappresentazione grafica di un segnale digitale, indicante le variazioni dello stato logico in funzione del tempo. Questo tipo di rappresentazione e anche conosciuto con il nome di diagramma di tempo (timing diagram). Pag. 11-9

Fronte negativo
(Negative edge)
La transizione dall'1 logico allo 0 logico in un impulso di clock. Pag. 13-6

Fronte positivo
(Positive edge)
La transizione dallo 0 all'1 logico in un impulso di clock. Pag. 13-6

Funzione ausiliaria
(Auxiliary function)
Tutti i diversi dispositivi elettronici necessari per rendere operativo un circuito digitale: circuiti integrati, resistori, condensatori, etc. Pag. 9-4

Gated buffer
(Gated buffer)
Un circuito driver a bassa impedenza che può essere usato per pilotare una linea per differenziazione di impulsi oppure in multivibratori. In generale si dice di un buffer che è "gated". Pag. 14-20

Gate (dispositivo di gating) [*Gate (gating device)*]
Circuito avente due o più ingressi e un'uscita. Uno degli ingressi può essere identificato come ingresso dati ed i rimanenti come ingresso di gating. Lo stato logico degli ingressi di gating determina il passaggio o meno dell'ingresso dati che appare all'uscita. Pag. 14-6

Gate (dispositivo logico)
[*Gate (logic device)*]
Circuito con due o più ingressi e un'uscita. L'uscita dipende dalla combinazione dei segnali logici in ingresso. Vi sono 4 porte (gate) base AND, OR, NAND, NOR. Pagg. 7-2, 14-6 e 14-15

Gated driver
(Gated driver)
In generale, un driver che è un "gated". Pag. 14-21

Generatore di impulsi
(Pulser)
Switch logico che genera un singolo impulso di clock. Pag. 9-12

Hardware
(Hardware)
I dispositivi meccanici, magnetici, elettronici ed elettrici di cui è composto un computer; l'insieme dei materiali che formano un computer. Pag. 16-7.

Impulso di clock
(Clock pulse)
Un ciclo logico completo dallo 0 logico all'1 logico ed ancora allo 0 logico (impulso di clock positivi), oppure dall'1 logico allo 0 logico ed ancora all'1 logico (impulso di clock negativo). Pag. A-27

Impulso di gate
(Gate pulse)
Impulso che abilita (enable) un circuito di gate (gate circuit) a far passare un segnale. L'impulso di porta generalmente ha una durata più lunga del segnale per assicurare la coincidenza. Pag. 14-20

Impulso di gating
(Gating pulse)
Impulso che modifica o controlla l'operazione di un circuito di gate (gate circuit). Pag. 14-21

Impulso di selezione dispositivo
(Device select pulse)
Un impulso di clock generato dal software di un microcomputer, che si usa per fornire segnali di abilitazione alle operazioni di I/O di un dispositivo esterno. Pag. 17-2 e 21-2.

Impulso di selezione indirizzi
(Address select pulse)
Un impulso di clock generato dal software di un microcomputer, utilizzato per fornire segnali di abilitazione per l'I/O memory mapped. Pag. 21-3.

Impulsi di sincronizzazione
(Syncronization pulses)
Impulsi originati da una apparecchiatura trasmittente ed inviati in una apparecchiatura ricevente per mantenere le due apparecchiature al passo. Pag. 16-17.

Indicatore a LED
(LED lamp monitor)
Diodi ad emissione di luce (LED), accesi nello stato logico 1, e spenti nello stato logico 0. Pag. A-23

Indirizzo
(Address)
Un gruppo di bit che identificano una specifica locazione di memoria o un dispositivo di I/O. Un microcomputer 8080 usa sedici bit per identificare una specifica locazione di memoria e otto bit per identificare un dispositivo di I/O. Pag. 16-12.

Indirizzo di memoria
(Memory address)
Vedi indirizzo. Pagg. 2-7 e 16-12.

Ingressi asincroni
(Asynchronous inputs)
Quei pin di ingresso in un flip-flop che possono influire sullo stato di uscita indipendentemente dal clock; sono indicati con il nome di preset, reset e clear. Pag. 11-5

Ingressi sincroni
(Synchronous inputs)
Quegli ingressi di un flip-flop che non controllano l'uscita direttamente, come fanno quelli di un gate, ma solo sotto controllo ed abilitazione del clock. Pagg. 11-5 e 16-17.

Ingresso di clock
(Clock input)
Quel terminale di un flip-flop il cui stato, o cambiamento di stato, controlla l'ingresso di dati in un flip-flop attraverso gli ingressi sincroni, con conseguente controllo dello stato di uscita del flip-flop. Il segnale di clock attua due funzioni: (1) permette l'ingresso dati al flip-flop; (2) dopo l'ingresso, dirige concordemente il cambiamento di stato del flip-flop. Pag. 11-5

I/O in mappa di memoria (Memory mapped I/O)
Un termine collegato al 6800, 8080 e ad altri microcomputer. Le istruzioni di I/O sono istruzioni con riferimento alla memoria e il trasferimento dei dati avviene, nel caso dell'8080, fra il dispositivo di I/O e uno qualunque dei registri universali all'interno del chip. Pagg. 20-2, 21-2 e 21-38.

I/O in memoria (Memory I/O)
Vedere I/O in mappa di memoria. Pag. 20-2.

I/O tramite l'accumulatore (Accumulator I/O)
Un termine associato ai sistemi a microcomputer basati sull'8080. Le istruzioni di I/O sono IN e OUT e il trasferimento dei dati avviene fra il dispositivo di I/O e l'accumulatore all'interno dell'8080. Pagg. 20-2, 20-40 e 21-2.

Ingresso/uscita (Input/output)
Termine generale per le apparecchiature usate per comunicare con un computer e con dati coinvolti nella comunicazione. Pag. 16-19

Interrogazione ciclica (Polling)
Un test periodico dei dispositivi di ingresso/uscita o di controllo per determinare la loro condizione o stato, cioè pieno/vuoto, acceso/spento, occupato/libero, fatto/non fatto, ecc. Pag. 23-9.

Interruzione (Interrupt)
In un computer digitale, una pausa nella normale esecuzione di un programma in modo che il programma può essere ripreso più tardi da quello stesso punto. Pagg. 16-15 e 23-10.

Interruzione a più livelli (Multilevel interrupt)
Vengono fornite molte linee di interruzione indipendenti, ognuna delle quali dà luogo ad un'azione specifica. L'interrogazione ciclica non è necessaria a meno che venga eseguito un OR sui dispositivi multipli su uno degli ingressi. Pag. 23-10.

Interruzione su una sola linea (Single-line interrupt)
Un segnale d'interruzione che è inserito nel computer su di una sola linea e provoca lo svolgersi di un'azione ben definita. Viene eseguito un OR, su dispositivi multipli, su questa linea, e una routine a interrogazione ciclica deve determinare quale dispositivo ha causato l'interruzione. Pag. 23-10.

Interruzione vettorizzata (Vectored interrupt)
Ogni dispositivo punta, o vettorizza, il controllo del computer su routine di servizio specifiche per dispositivi d'interruzione. Pag. 23-12.

Interruzioni con priorità (Priority interrupts)
Interruzioni messe in ordine di importanza in modo che alcuni dispositivi con priorità hanno la precedenza sugli altri. Pag. 23-18.

Invertitore (Inverter)
Dispositivo digitale che complementa un segnale d'ingresso digitale. Pag. 7-9

Istruzione a due byte (Two byte instruction)
Istruzione consistente in una informazione che occupa due successive locazioni di memoria. Pag. 3-2

Istruzione a tre byte (Three byte instruction)
Istruzione consistente in una informazione che occupa tre successive locazioni di memoria. Pag. 3-2

Istruzione in singolo byte
(Single-byte instruction)
Istruzione consistente in 8 bit contigui, occupante una sola locazione di memoria. Pag. 3-2

Istruzione logica
(Logical instruction)
Operazione logica che è attuata da una coppia di parole dati multi-bit, in cui i bit corrispondenti di ogni parola partecipano ad un'operazione logica a due bit, come AND, OR e OR esclusivo. Pag. 8-2

Istruzione mnemonica
(Mnemonic instruction)
Istruzione di un calcolatore scritta in notazione simbolica come: ADD, SUB, MOV, DIV, MPY, STO, DIV. Pag. 2-4

Latch
(Latch)
Semplice elemento di memorizzazione. Un loop di controreazione utilizzato in un circuito digitale simmetrico, come un flip-flop, per mantenere uno stato logico. Pag. 11-5

Leggere
(To read)
Trasmettere dati da una specifica locazione di memoria a qualche altro dispositivo digitale. Un sinonimo di estrarre. Pagg. 16-15

Linguaggio
(Language)
L'insieme delle parole e dei metodi di combinazione delle parole usate da una nazione, da un popolo o da una razza. Pag. 1-2

Linguaggio mnemonico
(Mnemonic language)
Linguaggio di programmazione che è basato su simboli facilmente ricordabili e che può essere assemblato nel codice macchina di un computer. Pag. 2-4

Logica sincrona
(Synchronous logic)
Il tipo di logica digitale usata in un sistema in cui le operazioni logiche avvengono in sincronismo con gli impulsi di clock. Pag. 16-17.

Loop di timing
(Timing loop)
Un loop da software che richiede un preciso periodo di tempo per essere eseguito. Pag. 17-3.

Mascheramento
(Masking)
Tecnica logica in cui certi bit di una parola multi-bit sono eliminati od inibiti. Pag. 8-13

Mascheratura
(Masking)
Una tecnica in cui determinati bit di una parola vengono cancellati o inibiti. Pag. 18-45.

Mascheratura esclusiva
(Exclusive masking)
Una tecnica di mascheramento in cui o si azzerano o si settano (raramente) tutti i bit su cui non si opera. Pag. 18-45.

Mascheratura inclusiva
(Inclusive masking)
Una tecnica di mascheramento in cui si lasciano inalterati tutti i bit su cui non si opera. Pag. 18-45.

Memoria
(Memory)
Qualunque dispositivo che può memorizzare bit di livello logico 0 o 1 in modo tale che si può accedere ed estrarre un solo gruppo di bit. Pagg. 2-6 e 16-13.

Memoria a lettura/scrittura
(Read/write memory)
Memoria a semiconduttore in cui possono essere scritti e letti stati logici 0 ed 1. Pag. 2-6

Memoria a sola lettura
(Read-only memory)
Memoria a semiconduttore da cui dati digitali possono essere letti ma in cui non è possibile inserire dati. Pag. 2-7

Microcomputer
(Microcomputer)
Un completo computer digitale basato su un microprocessor o una famiglia di microprocessor. Pag. 2-2

Modulo
(Modulo)
Il numero dei diversi stati per cui passa un contatore, prima di ripetere da capo la sequenza. Pag. 13-2

Multiplexer
(Multiplexer)
Dispositivo digitale che può selezionare uno o un numero di ingressi e trasmettere lo stato logico di tale ingresso all'uscita. Pag. A-31

Multivibratore monostabile
(Monostable multivibrator)
Circuito digitale che ha un solo stato stabile, da cui può essere spinto a cambiare stato, ma solo per un definito intervallo di tempo, dopo di che ritorna allo stato originale. Detto anche multivibratore One-shot, single shot multivibrator, start-stop multivibrator. Pag. 15-2

Operazione
(Operation)
Specifica azione che un computer attua in base ad un'istruzione; esempio addizione, sottrazione, OR, AND etc. Pag. 3-2

Operazione mnemonica
(Mnemonic operation)
Vedere istruzione mnemonica. Pag. 2-4

Parola
(Word)
Un gruppo di bit contigui che occupano uno o più locazioni di memoria in un computer. Pagg. 2-6 e 18-11.

Pilota
(Driver)
Vedere driver. Pag. 14-21

Porta
(Gate)
Vedere gate.

Porta AND
(AND gate)
Circuito binario con due o più ingressi ed una sola uscita. L'uscita è allo stato logico 0 se uno qualunque degli ingressi è allo stato logico 0; l'uscita è allo stato logico 1 se tutti gli ingressi sono allo stato logico 1. Pag. 7-6

Porta NAND
(NAND gate)
Combinazione di una funzione NOT e una funzione AND in un circuito binario che ha due o più ingressi e una sola uscita. L'uscita è allo 0 logico solo se tutti gli ingressi sono all'1 logico. L'uscita è all'1 logico se uno qualunque degli ingressi è allo 0 logico. Pag. 7-8

Porta NOR
(NOR gate)
Una porta OR seguita da un invertitore; l'uscita di tale circuito binario è allo 0 logico se uno qualunque degli ingressi è all'1 logico; è all'1 logico se tutti gli ingressi sono allo 0 logico. Pag. 7-10

Porta NOT
(NOT gate)
Circuito binario con una sola uscita sempre allo stato logico opposto a quello dell'ingresso. Detto anche circuito invertitore. Pag. 7-9

Porta OR-esclusivo
(Exclusive-OR gate)
Circuito binario con due ingressi ed una sola uscita in cui l'uscita è allo stato logico 1 quando gli ingressi sono a stati logici differenti. L'uscita è a 0 se entrambi gli ingressi sono allo stesso stato logico. Pag. 7-11

Prelevamento dalla memoria (Fetch) — Una delle due parti funzionali del ciclo di una istruzione. Le azioni di acquisizione di un indirizzo di memoria e poi di un'istruzione o di un byte di dati dalla memoria. Pag. 18-12

Preset (Preset) — Ingresso asincrono utilizzato per controllare lo stato logico dell'uscita Q di un flip-flop. I segnali in ingresso attraverso il preset, determinano il passaggio dell'uscita Q verso lo stato logico 1. L'ingresso di preset non può far apparire 0 all'uscita. Pag. 11-17

Programma per computer (Computer program) — Una sequenza di istruzioni che, prese come gruppo, permettono al computer di effettuare un dato compito. Pagg. 2-2 e 5-2

PSW (PSW) — Abbreviazione di "parola di stato del processore". I contenuti dell'accumulatore e i cinque flag di stato nel microprocessore 8080. Pag. 18-61.

Puntatore dello stack (Stack pointer) — Il registro a 16 bit nel microprocessore 8080 che memorizza l'indirizzo di memoria del top dello stack, una regione di memoria di lettura/scrittura che memorizza informazioni temporanee. Pag. 18-11.

Radice (Radix) — Vedere base. Pag. 1-4

Registro (Register) — Un circuito di memorizzazione elettronica digitale a breve termine la cui capacità è di solito di una parola. Pagg. 3-7 e 18-8.

Registro di istruzione d'interruzione (Interrupt instruction register) — Un registro esterno a 8 bit che permette a un'istruzione di venire forzata nel registro istruzione all'interno dell'8080 durante un'interruzione. Pag. 23-49.

Registro istruzioni (Instruction register) — Il registro a 8 bit nel microprocessore 8080 che memorizza il codice istruzione dell'istruzione che viene eseguita in quel momento. Pag. 18-11.

Registro non specializzato (General purpose register) — In un microcomputer basato sull'8080, vi sono 6 registri ad 8 bit, utilizzati per memorizzare informazioni in modo temporaneo. I registri sono: B, C, D, E, H, L. Pag. 6-2

Registro universale (General purpose register) — Nel microcomputer 8080, i registri a 8 bit che possono prendere parte ad operazioni logiche od aritmetiche con i contenuti dell'accumulatore. Pag. 18-8.

Reset (Reset) — Ingresso asincrono utilizzato per controllare lo stato logico dell'uscita Q di un flip-flop. I segnali in ingresso attraversano il reset, determinano il passaggio dell'uscita Q verso lo stato logico 0. L'ingresso di reset non può far apparire 1 all'uscita Q. Pag. 11-7

Resistenza
(Resistance)
Proprietà dei conduttori che in funzione della loro dimensione, materiale e temperatura, determina la corrente prodotta da una data differenza di potenziale. Quella proprietà di una sostanza che ostacola il passaggio della corrente con conseguente dissipazione di potenza sotto forma di calore. L'unità di misura della resistenza è l'ohm. Quest'ultimo è definito come la resistenza attraverso cui una differenza di potenziale di un volt produce una corrente di un ampére. Pag. 9-11

Resistore
(Resistor)
Componente elettronico che connesso in un circuito elettrico introduce una specifica resistenza. Pag. 9-11

Routine di servizio
(Service routine)
Una subroutine del computer che serve un dispositivo d'interruzione. Pag. 23-20.

Schema elettrico
(Schematic diagram)
Rappresentazione grafica di circuiti elettronici. Pag. 9-10

Scrivere
(To write)
Trasmettere dati da qualche altro dispositivo digitale ad una specifica locazione di memoria. Un sinonimo di memorizzazione. Pag. 16-15.

Segnale binario
(Binary signal)
Tipicamente una corrente od una tensione che fornisce una informazione in termini di cambiamento tra due differenti stati: stato logico 0 e stato logico 1. Pag. 14-2

Segnale di gate
(Gate signal)
Vedere impulso di porta. Segnale che permette ad un circuito di porta (gate circuit) di far passare un segnale. Pag. 14-20

Segnali digitali
(Digital signals)
Segnali discreti o discontinui i cui vari stati sono intervalli discreti. Pag. 14-2

Set
(Set)
Vedere preset. Pag. 11-7

Simbolo
(Symbol)
Carattere scritto utilizzato per rappresentare qualunque cosa: lettere, figure, segni convenzionali indicanti un qualche oggetto, processi, etc.. Pag. 9-10

Simbolo Booleano
(Boolean symbol)
Simbolo utilizzato per rappresentare una specifica operazione booleana. Pag. 8-2

Simbolo mnemonico
(Mnemonic symbol)
Un simbolo scelto per aiutare la memoria umana: es. MPY è la abbreviazione di "multiply". Pag. 2-4

Sincronizzare
(To synchronize)
Mettere un elemento di un sistema al passo con un altro. Pag. 16-17.

Sincrono
(Synchronous)
In passo o in fase, applicato a due dispositivi o macchine. Un termine applicato ad un computer, in cui l'esecuzione di una sequenza di operazioni è controllata da segnali di clock o da impulsi di clock. Nello stesso tempo. Pag. 16-17.

Sistema di acquisizione dati (Data logger)
Uno strumento che scandisce automaticamente i dati prodotti da un'altro strumento o processo, e registra le letture di dati per uso successivo. Pag. 22-2.

Software (Software)
La totalità dei programmi e delle routine usate per estendere la capacità dei computer, compresi compilatori, assemblatori, linker-loaders, traduttori e subroutine. Opposto di hardware. Pag. 16-7.

Switch (Switch)
Dispositivo elettrico o meccanico che attiva o interrompe una linea interessata al passaggio di corrente, o che indirizza la corrente a differenti possibili vie. Pag. 14-21

Switch logico (Logical switch)
Dispositivo meccanico che presenta sia uno stato logico 0 che uno stato logico 1 al terminale di uscita. Pag. 9-12

Sync
Abbreviazione di sincrono, sincronizzazione, ecc. Pag. 16-17.

Tabella della verità (Truth table)
Tabulazione che mostra le relazioni tra tutti i livelli logici di uscita di un circuito digitale in funzione di tutte le possibili combinazioni dei livelli logici in ingresso; da cui la completa caratterizzazione funzionale di un dato circuito. Pag. 7-3

Tempo di discesa (Fall time)
Il tempo necessario al fronte di discesa di un impulso per passare dal 90% al 10% del suo valore iniziale. In elettronica digitale, è il tempo necessario ad una tensione di uscita di un circuito digitale per cambiare da alto livello (1 logico) a basso livello di tensione (0 logico). Pag. 11-10

Tempo di salita (Rise-time)
Il tempo richiesto dal fronte di salita di un impulso positivo per passare dal 10% al 90% del valore finale. È proporzionale alla costante di tempo ed è la misura della pendenza del fronte d'onda. In elettronica digitale, il tempo richiesto perchè una tensione in uscita da un circuito digitale cambi da basso livello (0 logico) ad alto livello (1 logico). Pag. 11-10

Tempo totale di ritardo di propagazione (Propagation delay)
Detto anche delay di propagazione.
È il tempo richiesto da un segnale logico per passare attraverso una serie di dispositivi logici. Vi sono 4 tipi di ritardi circuitali: memorizzazione (storage) salita (rise), discesa (fall) e ritardo di turn-on. Tempo di ritardo totale tra quando un segnale d'ingresso attraversa il punto di soglia di un valore di tensione e quando la corrispondente uscita attraversa lo stesso punto di tensione. Pag. 11-10

Teorema di DeMorgan (DeMorgan's theorem)
Teorema secondo cui l'inversione di una serie di AND è uguale alla stessa serie di OR singolarmente invertiti; oppure l'inversione di una serie di OR è uguale alla stessa serie di AND singolarmente invertiti; simbolicamente è:

$$A \cdot B \cdot C = A + B + C$$
$$A + B + C = A \cdot B \cdot C$$

To gate (To gate)
Controllare il passaggio di un segnale digitale attraverso un circuito digitale. Pag. 15-15

To strobe *(To strobe)*	Attivare un circuito digitale. Vedere abilitare (enable). Pagg. 11-12 e 14-16
To trigger *(To trigger)*	Fornire un impulso che fa partire una certa azione. Può anche essere il fronte di un impulso. Vedere abilitare (enable). Pagg. 11-12, 13-6 e 14-21
Uscita a collettore aperto *(Open collector output)*	Un'uscita di un dispositivo a circuito integrato in cui il resistore finale di pull-up nel transistor di uscita per il dispositivo è mancante e deve essere fornito dall'utente in modo che il circuito sia completo. Pag. 17-12.
XOR *(XOR)*	Vedere porta OR-esclusivo. Pag. 7-11

APPENDICE 3

OUTBOARDS®

Outboard® è un marchio registrato della E-L Instruments, Inc. e indica un elemento, che svolge una funzione ausiliaria, montato su un piccolo circuito stampato adatto al collegamento diretto sulla piastra SK-10. I collegamenti +5 V e massa per gli Outboards sono realizzati attraverso le file di terminali senza saldature presenti sull'SK-10. Sono ottenuti dalle due file dei terminali. I pin di ingresso-uscita vengono elettricamente collegati ai sets di 5 terminali senza saldatura presenti nella parte interna della piastra SK-10. Le caratteristiche fisiche di un Outboard possono essere facilmente dedotte dalla figura A1, che rappresenta l'Outboard LR-7, dual pulser visto da sotto. I collegamenti con l'SK-10 avvengono in 6 punti: +5V (fila esterna del bus di terminali di alimentatione), 0V (parte interna del bus di terminali di alimentazione) e 4 terminali di ingresso. Per realizzare queste connessioni, dovete premere leggermente l'Outboard sulla piastra SK-10 nell'opportuna posizione.
I vantaggi del concetto di Outboard possono essere così riassunti: gli Outboard sono compatti, facilmente reperibili, economici, portatili e possono essere collocati ovunque sulla piastra SK-10. I collegamenti +5V e Massa per gli Outboards sono realizzati attraverso le due file di terminali senza saldature presenti sull'SK-10.

Gli Outboards possono essere raggruppati in 7 categorie differenti:

Outboards di display:	LR-6 Lamp monitor Outboard
	LR-4 Seven-segment display Outboard
	LR-26 Latch/display Outboard
	LR-27 Octal latch/display Outboard
	LR-28 Three digit lach/display Outboard
Outboards di ingresso digitale:	LR-2 Logic switch Outboard
	LR-7 Dual pulser Outboard
	LR-5 Clock Outboard
	LR-20 Monostable Outboard
	LR-10 Programmable timer Outboard
Outboards di comunicazione:	LR-21 UART Outboard
	LR-14 TTL/20mA current loop interface Outboard
	LR-13 TTL/RS-232C interface Outboard
Outboards di funzioni digitali:	LR-19 Lach Outboard
	LR-22 Decoder Outboard
	LR-17 Decade counter Outboard
	LR-18 Binary counter Outboard
	LR-23 Multiplexer Outboard
	LR-23 Multiplexer Outboard
	LR-12 Driver/inverter/NOR Outboard.

Oltre a questi vi è l'LR-1 Power Outboard (Outboard di alimentazione) e l'LR-25 breadboarding station Outboard.

POWER OUTBOARDS

L'alimentazione è applicata alla piastra SK-10 tramite l'*Outboard di alimentazione (Power Outboard)* LR-1 (figura A-2) o l'LR-25 Breadboarding Station Outboard mostrato nella figura A-3.

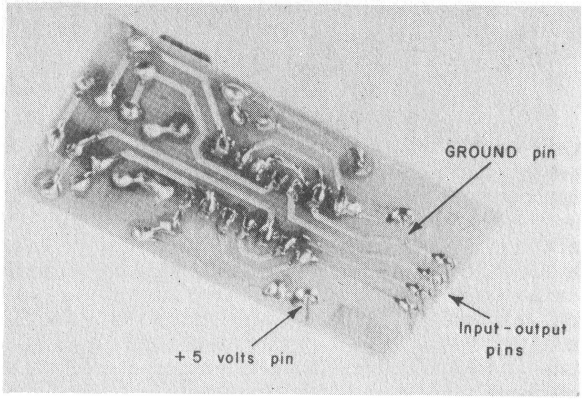

Figura A-1. Outboard LR-7 visto da sotto. Si notano i due pin di alimentazione e i 4 pin di ingresso-uscita.

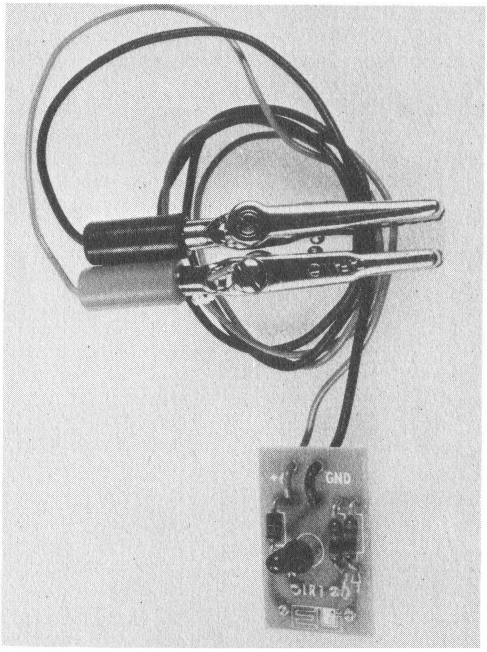

Figura A-2. L'LR-1 Power Outboard (Outboard di alimentazione)

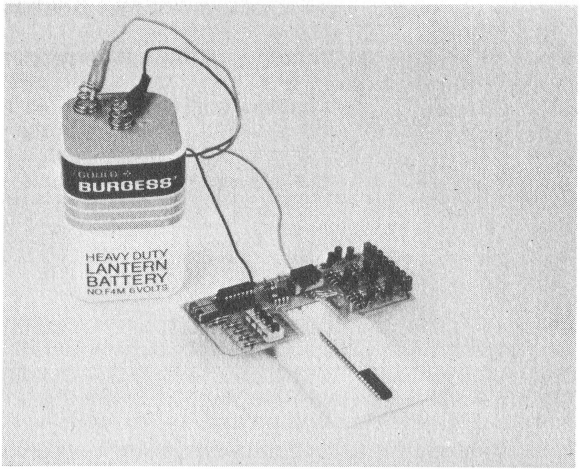

Figura A-3. L'LR-25 Breadboarding Station Outboard montato su una piastra SK-50 e alimentato da una batteria a 6V.

La circuiteria di alimentazione di questi due Outboard controlla la tensione c.c. applicata all'SK-10.
I LED indicano quando è applicata una alimentazione c.c. corretta, quando non è corretta, quando le prese a coccodrillo sono state connesse erroneamente alla batteria o ai terminali dell'alimentatore (i LED sono spenti) e, per ultimo, quando la tensione della batteria è bassa (i LED sono semiaccesi).
Un diodo raddrizzatore previene dannose conseguenze risultanti da errata connessione delle prese a coccodrillo ai terminali della batteria. Se tali prese sono collegate in modo errato, non viene applicata alcuna tensione al breadboard ed i LED restano spenti.
Nella figura A-4 è indicato un esempio di collegamento

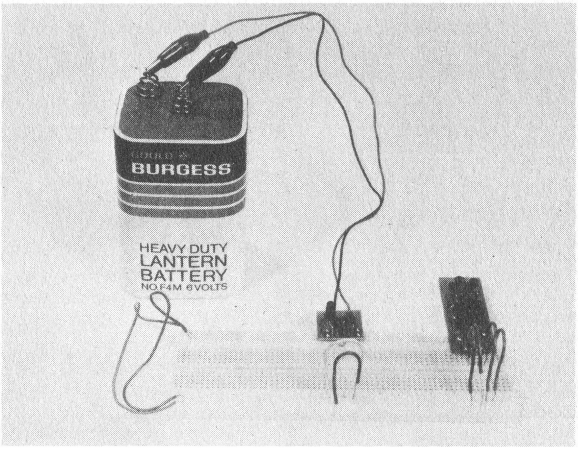

Figura A-4. Esempio di utilizzo di una batteria per alimentare l'SK-10. L'LR-1 Power Outboard serve per dare tensione a 50 terminali del bus di alimentazione. I restanti 50 terminali sono collegati ai precedenti con ponticelli, che devono sempre restare collegati.

LOGIC SWITCH OUTBOARDS

Lo *switch logico (logic switch)* è un dispositivo meccanico che presenta ai suoi terminali di uscita uno stato logico 1 o 0.
L'LR- 2 Logic Switch Outboard, indicato nella figura A-5, e anche presente sull'Outboard LR-25 di figura A-3. Fornisce 4 switch logici che possono commutare tra 0 V (0 logico) e +5 V (1 logico).
L'Outboard LR-2 può essere posto indifferentemente sui due lati del breadboard.

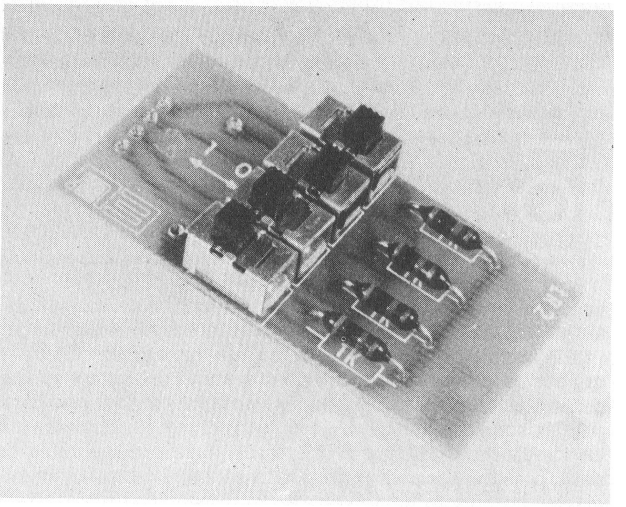

Figura A-5. L'LR-2 Logic Switch Outboard

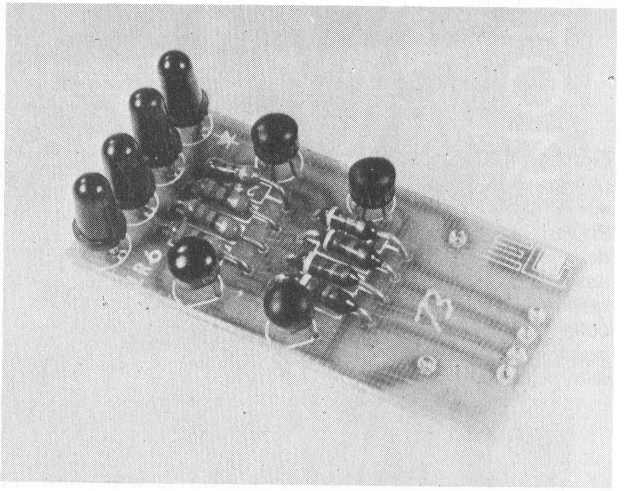

Figura A-6. L'LR-6 LED Lamp Monitor Outboard

LED LAMP MONITOR OUTBOARDS

Un *indicatore a LED (led lamp monitor)* è di fatto un diodo ad emissione di luce (LED) che è acceso nello stato logico 1 e spento nello stato logico 0.
È utilizzato come display per segnali digitali binari.
L'LR-6 LED Lamp Monitor Outboard contiene 4 LED, mentre l'LR-25 ne contiene 8.
L'utilizzo di transistor per pilotare il LED, riduce la corrente per ogni LED a soli 1,5 mA.

PULSER OUTBOARDS

Un *generatore di impulsi (pulser)* è uno switch logico che genera un singolo impulso di clock, che è un ciclo logico completo da 0 logico ad 1 logico ed ancora a 0 logico oppure da 1 a 0 logico ed ancora ad 1 logico.
Per avere un generatore di impulsi, occorre eliminare i *rimbalzi da contatto* causati dagli switch meccanici utilizzati.
Un rimbalzo da contatto (contact bounce), il fermarsi e l'interrompersi di un contatto in modo incontrollato quando i contatti dello switch sono aperti o chiusi, è un fatto abbastanza comune.
In alcune applicazioni digitali, i rimbalzi non sono un problema. In molti circuiti digitali, tuttavia, è necessario che l'uscita di un generatore di impulsi sia esente da rimbalzi, per permetterne l'uso in circuiti digitali *clocked,* come quelli che richiedono un opportuno tempo di clock per le loro operazioni.
L'LR-7 Dual Pulser Outboard, di cui è mostrata una vista dall'alto in figura A-7 e dal basso in figura A-1 utilizza 4 porte NAND a 2 ingressi in un singolo chip di circuito integrato, 7400 per produrre una coppia di *debounced pulsers,* la cui uscita è esente da rimbalzi di contatto. Sono presenti le uscite complementari relative agli stati logici 0 ed 1, dette "0" ed "1", per ogni generatore di impulsi sull'LR-7 ed anche sull'LR-25 (figura A-3).
Per attivare ciascun generatore di impulsi, occorre premere il pulsante di plastica.
L'operazione può essere fatta con la punta di una penna a sfera.

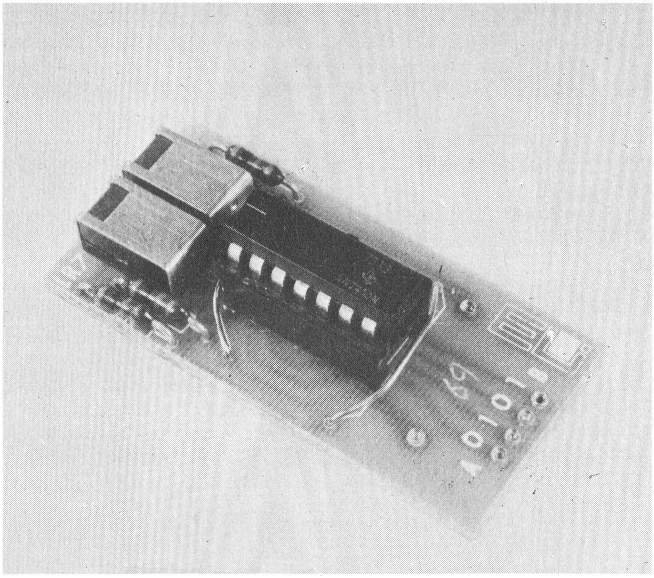

Figura A-7. L'LR-7 Dual Pulser Outboard.

DISPLAY E LATCH/DISPLAY OUTBOARDS

Un *display* è un dispositivo che fornisce la visualizzazione di un segnale elettronico.Un indicatore a LED è un display per un singolo bit di informazione binaria. Quattro LED possono mostrare 4 bit di informazione binaria.

Nell'elettronica digitale, vengono richieste le visualizzazioni delle informazioni:

- Singolo bit
- Gli stati logici di singolo flag, uscite dalle porte, uscite dai flip-flop
- Quattro bit

  Codice binario decimale codificato (BCD), codice esadecimale, ed altri codici binari a 4 bit, come quelli relativi ai microprocessor a 4 bit.

- Codice ottale ad 8 bit

  Codici di istruzione espressi su 8 bit, codici di dispositivo, byte di indirizzo di memoria, byte di dati; tutti utilizzati in microprocessor ad 8 bit come l'MMD-1. Codici ad 8 bit come l'ASCII e l'EBCDIC

- Multipli di 4 bit

  La visualizzazione di numeri decimali in codice BCD nei contatori, misuratori di frequenza, multimetri digitali, pannelli di misura, ed altra strumentazione digitale.

Sono disponibili Outboard per ciascuno di questi tipi di informazioni.

Per visualizzazione di singoli bit, si usa l'LR-6. Per i 4 bit l'LR-6, l'LR-4 Seven-Segment LED Display Outboard (figura A-8) oppure l'LR-26 Latch/Display Outboard (figura A-9). L'Outboard a sette segmenti contiene un display in cui sette segmenti sono posti in modo tale da rappresentare i digit da 0 a 9 attraverso l'accensione selettiva di certi segmenti.

Sull'LR-4 vi è un circuito integrato 7447 decoder/driver, un 5082-7730 della Hewlett-Packard oppure un display numerico Opcoa SLA-1, e sette *resistori limitatori di corrente* per salvaguardare il display.
I quattro ingressi ABCD verso l'Outboard generano i numeri da 0 a 9, cinque simboli ed il blank: quindi in totale 16 diversi stati sono disponibili per il display. Sull'Outboard LR-4 sono presenti 3 ingressi addizionali al chip 7447, il BLANKING INPUT (I), il BLANKING OUTPUT (O) ed il LAMP TEST (T).

L'LR-26 Single Latch/Display Outboard contiene un indicatore numerico singolo od esadecimale della HP. Cinque pin di ingresso all'Outboard funzionano come i 4 ingressi ABCD in codice binario decimale codificato o ingressi esadecimali, più uno strobe (STB) che permette di effettuare un *latch* di 4 bit in ingresso indefinitamente. Tutti gli Outboard di latch/display, l'LR-27, LR-28, LR-26, sono basati sulla serie 5082-7300 di indicatori numerici ed esadecimali della HP. Gli indicatori sono display ad 8 pin, sia decimali che esadecimali, con incorporato un decoder/driver ed un latch. In contrapposizione all'LR-4, i display sono realizzati in termini di matrice a punti 4 x 7, molto comoda da leggere.
Tale matrice permette la rappresentazione di caratteri esadecimali come A, B, C, D, E, F, cioè da numeri decimali da 10 a 15.

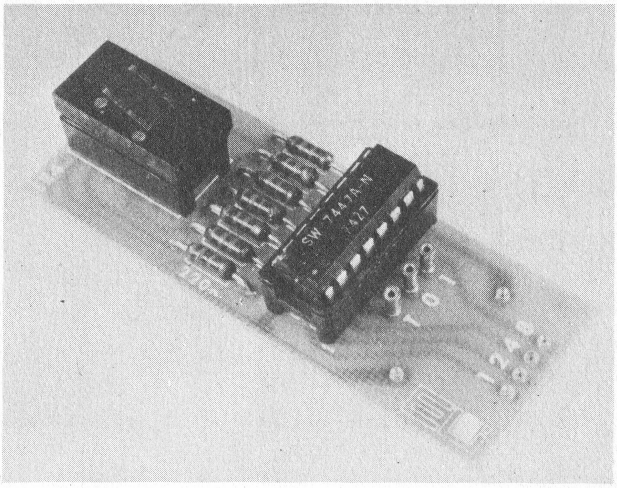

Figura A-8. L'LR-4 Seven-Segment LED Display Outboard.
In questo Outboard, la notazione di ingresso 1248 sostituisce la notazione ABCD. La corrispondenza tra i due tipi di notazione è: A=1, B=2, C=4, D=8.

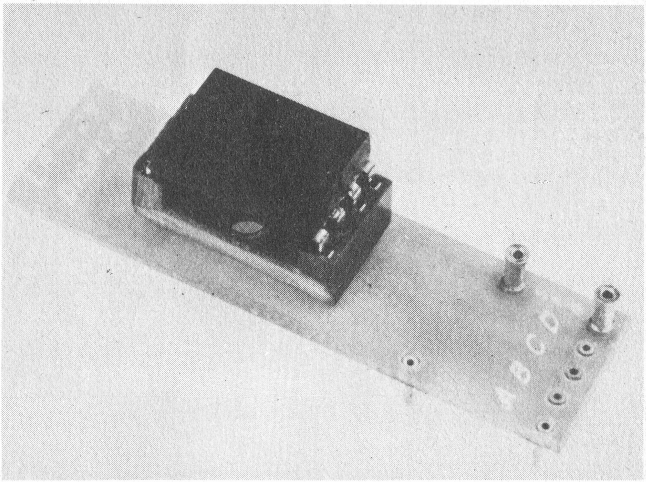

Figura A-9. L'LR-26 Single Latch-Display Outboard

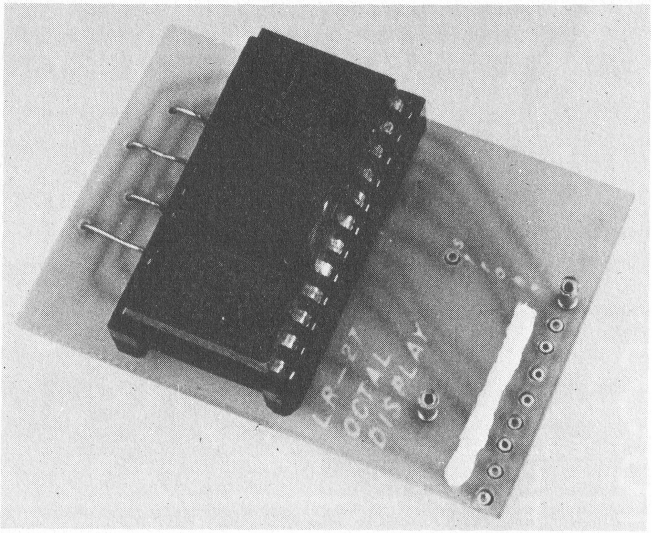

Figura A-10. L'LR-27 Octal Latch/Display Outboard

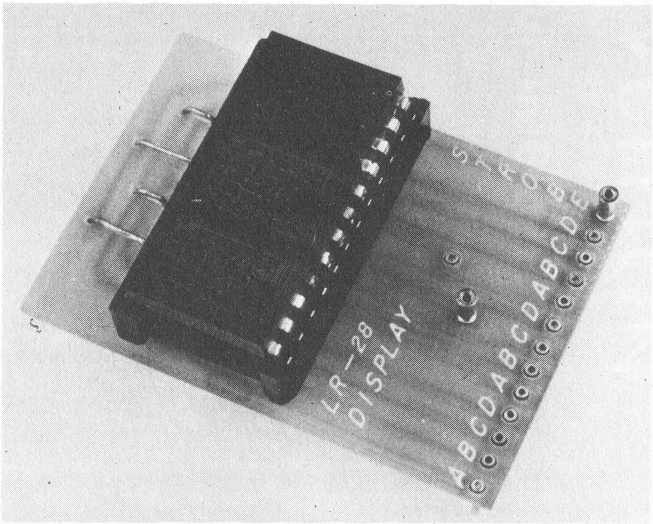

Figura A-11. L'LR-28 Three Digit Latch/Display Outboard

Per la visualizzazione del codice ottale ad 8 bit, discusso nel capitolo 1, si usa l'LR-27 Octal Latch/Display Outboard. Questo Outboard contiene 3 set di indicatori numerici, come si vede in figura A-10, ciascuno dei quali ha l'ingresso D a massa. Due set di indicatori hanno gli ingressi A,B e C, mentre il terzo set ha l'ingresso C a massa e solo A e B come ingressi. Gli ingressi di Strobe (STB) da 3 indicatori sono collegati insieme in modo che risulta possibile memorizzare un'intera parola ad 8 bit espressa su 3 digit. Questo Outboard è utilizzato come *bus monitor* nell'MMD-1 e permette di verificare molti dei trasferimenti dati che avvengono sul bus ad 8 bit del microprocessor 8080A.

Per la visualizzazione di molti digit decimali, ciasuno dei quali è codificato in codice BCD, si usa l'LR-28 Three Digit Latch/Display Outboard. Questo Outboard contiene 3 indicatori numerici od esadecimali e 3 set di ingressi ABCD per ciascun indicatore. Gli ingressi di strobe a tutti e tre gli indicatori sono collegati insieme permettendo così di memorizzare numeri a 3 decimali. Una coppia di indicatori su tale Outboard può essere usata per controllare un byte ad 8 bit di un microprocessor, in termini di due digit esadecimali. Questo Outboard è indicato in figura A-11.

CLOCK OUTBOARDS

Per *clock* si intende un qualunque dispositivo che genera un *impulso di clock,* ciclo logico completo (con questo intendo un segnale che effettua una transizione dallo stato logico 0 allo stato logico 1 e ancora allo stato logico 0 (oppure una transizione dallo stato logico 1 allo stato logico 0 e ancora allo stato logico 1).
L'LR-5 Clock Outboard (figura A-12), presente anche sull'Outboard LR-25 (figura A-3), genera una sequenza di impulsi di clock detta anche *treno di impulsi di clock,* la cui frequenza è funzione della capacità di timing inserita tra due pin visibili sull'Outboard. Tali pin sono facilmente identificabili sull'LR-5 e sull'LR-25. In assenza di condensatori, la frequenza del clock è circa 90 KHz. I condensatori che possono essere impiegati vanno da 10 pF a 100 μF. Nel caso di condensatori elettrolitici, occore identificare il pin negativo; per l'LR-5 è il pin direttamente al di sotto delle lettere LR-5.
Il cuore di questo Outboard di clock è il circuito integrato 555 timer, che presenta una stabilità di frequenza di circa 0,1%. Sull'LR-5, un LED visualizza il corretto funzionamento del clock. Un condensatore di 0,33 μF consente di ottenere una frequenza di circa 0,7 Hz; la vostra frequenza di clock per una capacità identica può mutare del $\pm$ 20% attorno a tale valore. Il pin di uscita dell'Outboard è indicato con CLK. Possono essere aggiunti dei resistori esterni ai restanti ingressi per aumentare il limite superiore di frequenza dell'LR-5. Il pin di uscita dell'LR-25 è indicato con CK, come mostrato in figura A-3.

BREADBOARDING STATION OUTBOARD

L'LR-25 Breadboarding Station Outboard, indicato sia nella figura A-3 che nella figura A-13, comprende i seguenti Outboards: LR-1, LR-2. LR-5, LR-6 (due) LR-7 e LR-26. Questo Outboard viene utilizzato come elemento di breadboarding completo. Con questo Outboard, è possibile attuare qualunque esperimento che richiede non più di 4 switch logici, due generatori di impulsi con logica antirimbalzo, un clock, otto LED, ed un latch/display collegato in parallelo a 4 indicatori a LED;

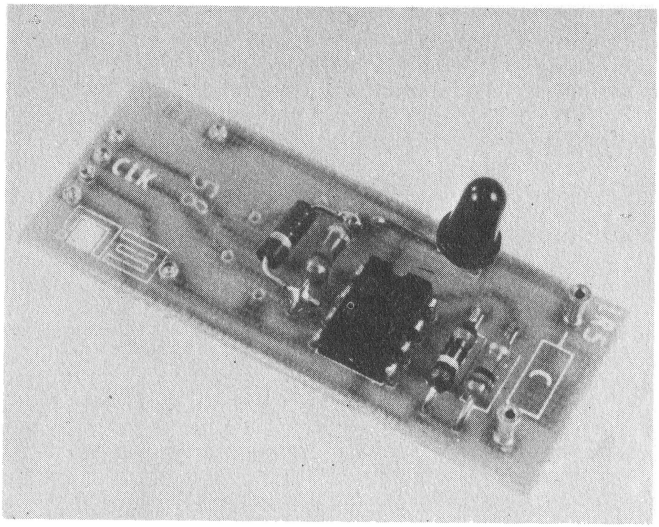

Figura A-12. L'LR-5 Clock Outboard. La capacità di timing è inserita tra i due pin fra cui vi è la lettera C.

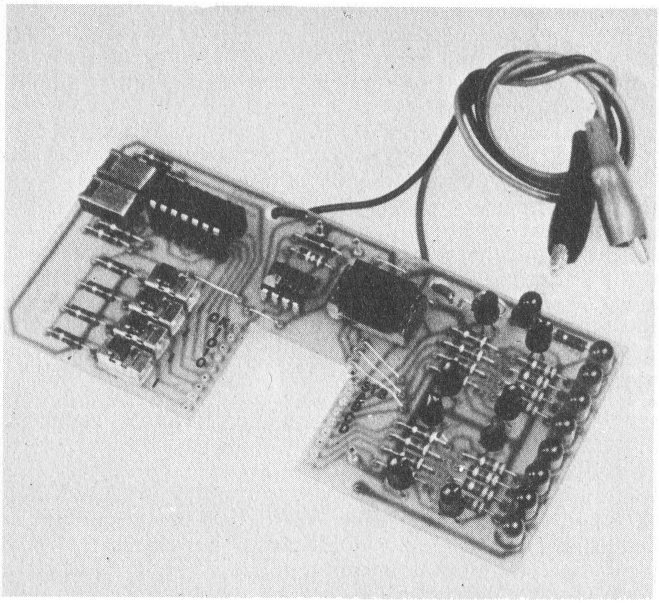

Figura A-13. L'LR-25 Breadboarding Station Outboard.

DECODER OUTBOARD

In uno dei capitoli del Bugbook VI imparerete come decodificare il *"device code" (codice di dispositivo)* di un microprocessor per produrre degli individuali *"device select pulses" (impulsi di selezione di dispositivo)* utilizzabili per abilitare o disabilitare dispositivi digitali elettronici. L'LR-22 Decoder Outboard, mostrato in figura A-14, contiene un 74154, decodificatore singolo chip da 4 linee a 16, e un contenitore DIP a 16 pin. Questo Outboard può essere usato per estendere le 5 uscite di selezione dispositivo presenti sul microcomputer MMD-1 (nel blocco di decodifica I/0). Ogni LR-22 può generare 16 differenti "impulsi di selezione di dispositivo".

MONOSTABLE OUTBOARD

Un *multivibratore monostabile* è un circuito digitale che ha un solo stato stabile, da cui con un impulso di sincronizzazione (trigger) può essere spinto (con un impulso di sincronizzazione-trigger) a cambiare stato, ma solo per un predeterminato intervallo di tempo, al termine del quale ritorna nello stato originario. Tale circuito può essere usato per produrre dei clock singoli di durata definita. L'LR-20 monostable Outboard (figura A-15) contiene un chip multivibratore monostabile retriggerabile 74122 che genera singoli impulsi di clock con l'ausilio di un piccolo potenziometro da 25 kΩ e di una capacità esterna. La durata degli impulsi va da 70 ns a 5 ms.

LATCH OUTBOARD

Un *latch* è un elemento di memorizzazione di una informazione binaria. Un singolo latch memorizza un bit di informazione. L'LR-19 Latch Outboard (figura A-16) contiene un chip 74175 positive-edge-triggered latch. Questo chip è una memoria a 4 bit con ingresso di STROBE o di CLEAR, e due uscite complementari, Q e $\overline{Q}$ per ciascun ingresso. L'Outboard LR-19 è utile per immagazzinare quattro bit di informazione dal microcomputer MMD-1. Un impulso di selezione di dispositivo è applicato all'ingresso di STROBE per acquisire e memorizzare il dato.

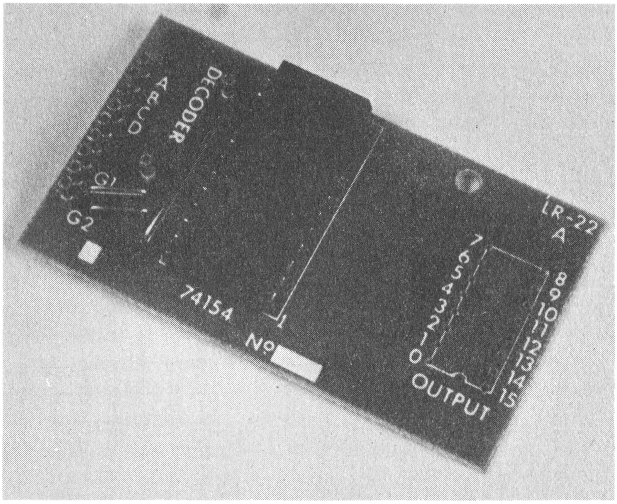

Figura A-14. L'LR-22 Decoder Outboard.

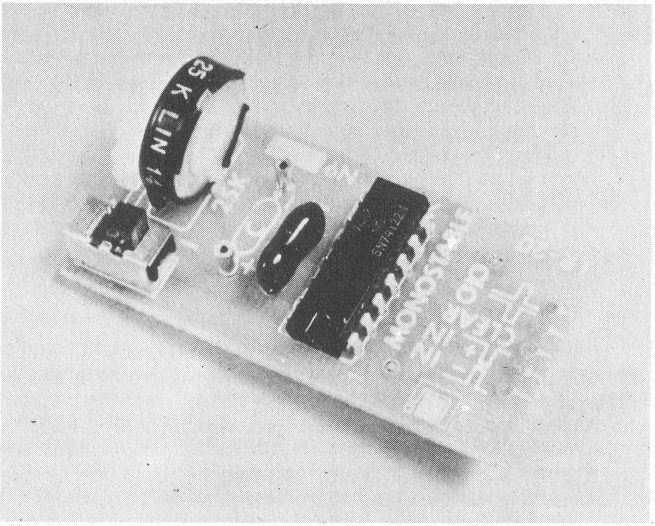

Figura A-15. L'LR-20
Monostable Outboard.

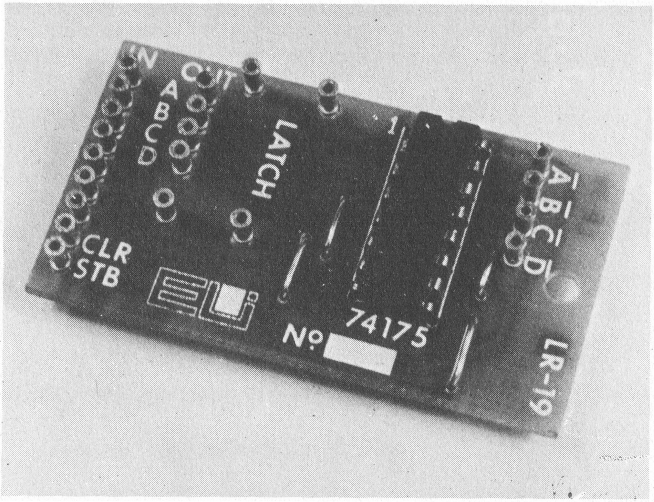

Figura A-16. L'LR-19
Latch Outboard

MULTIPLEXER OUTBOARD

Un *multiplexer* è un dispositivo digitale che può selezionare uno tra più ingressi e trasferire lo stato logico di tale ingresso sull'unica uscita. Questo dispositivo agisce come unidirectional single-pole multiposition switch che passa l'informazione di un ingresso verso un'uscita. L'LR-23 Multiplexer Outboard contiene un chip 74150 da 16 linee ad 1. L'Outboard è mostrato in figura A-17.

COUNTER OUTBOARDS

L'LR-17 Decade Counter e l'LR-18 Binary Counter Outboards sono basati, rispettivamente, sui popolari chip 7490 e 7493.
Un *contatore decimale* (decade counter) è un dispositivo logico che ha dieci stati stabili e può passare sequenzialmente tra questi stati con l'applicazione di dieci impulsi di clock. Un contatore decimale usualmente conta in sequenza binaria da 0 a 9 ricominciando poi ancora da 0. *Un contatore binario* a 4 bit (binary counter) è un dispositivo logico che ha 16 stati stabili e può ciclare tra tali stati con l'applicazione di 16 clock. Ogni contatore, come da figura A-18, contiene uno switch DPDT che permette un conteggio "free running" o che può essere resettato a 0 tramite un segnale applicato a un preciso piedino d'ingresso. Anche l'LR-17 Decade Counter Outboard può essere resettato a 9 attraverso un segnaie esterno.

DRIVER/INVERTER/NOR OUTBOARD

Sull'LR-12 Driver/Inverter/NOR/Outboard (figura A-19), un invertitore a *collettore aperto (open collector)* 7405 è utilizzato per generare una porta NOR a due ingressi, due driver e due invertitori. Dato che le uscite sono open collector, possono essere collegate insieme in wired-OR per produrre una porta AND a due ingressi e un addizionale porta NOR a due ingressi.

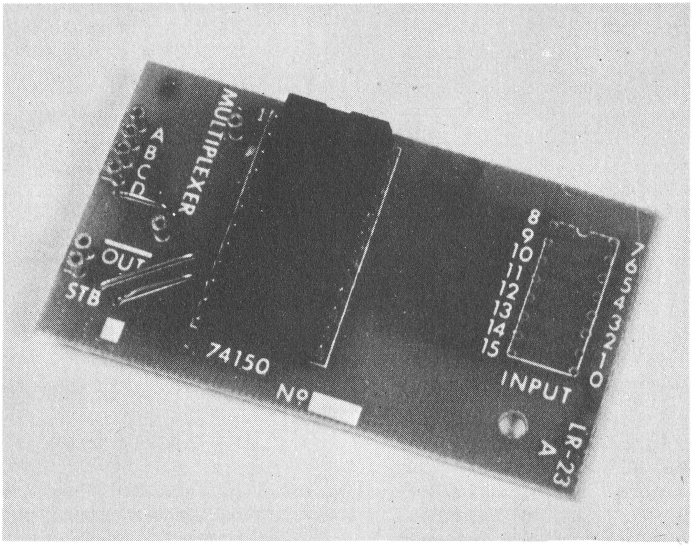

Figura A-17. L'LR-23 Multiplexer Outboard.

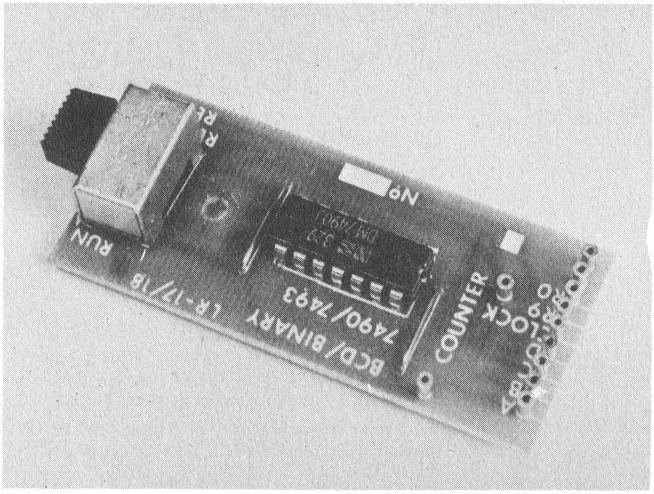

Figura A-18. L'LR-17/18 BCD/Binary Counter Outboard. Il tipo di Outboard dipende dal fatto che sia utilizzato il chip 7490 oppure il chip 7493.

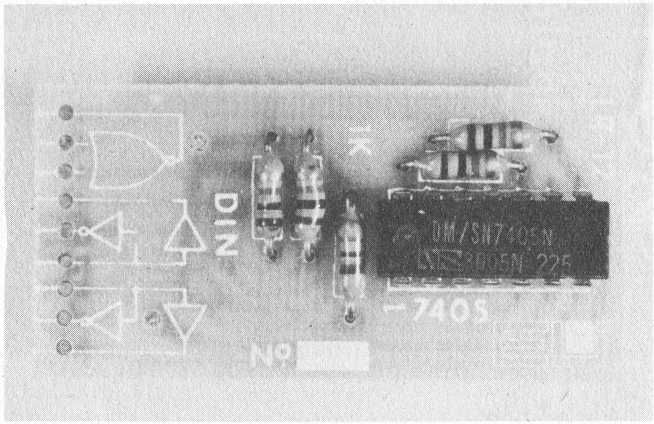

Figura A-19. L'LR-12 Driver/Inverter/NOR Outboard.

UNIVERSAL ASYNCHRONOUS RECEIVER/TRANSMITTER OUTBOARD

Se volete trasmettere dati dall'MMD-1 verso una teletype od un display a raggi catodici, dovete convertire i dati in uscita espressi su 8 bit in codice seriale asincrono ASCII. Come fare ciò è indicato nel Bugbook II, disponibile nella versione Italiana presso la JACKSON Editrice.
L'Outboard utilizzato è l'LR-21 UART, che contiene un chip UART, un "microswitch programming plug" e due contenitori DIP a 16 pin.
L'LR-21 è mostrato nella figura A-20. L'UART può trasmettere dati con una frequenza superiore a 30.000 bit/s.

TTL/20 ma CURRENT LOOP INTERFACE OUTBOARD

Una teletype può trasmettere o ricevere un codice ASCII solo tramite un *"20 mA current Loop"*, descritto nel Bugbook II.
L'LR-14 TTL/20 mA Current Loop Interface Outboard contiene una coppia di GE 4N35 opto-isolatori e un regolatore di corrente di 20 mA on-board. Questo Outboard interfaccia un UART ad un qualunque dispositivo asincrono che opera, relativamente alla trasmissione dati, a frequenze anche superiori a 30.000 bit/s.

TTL/RS-232C INTERFACE OUTBOARD

Desiderando trasmettere o ricevere dati in codice ASCII tramite un *modem* collegato ad una linea telefonica, è necessario convertire i segnali TTL in segnali digitali RS-232C. Questo è possibile con l'LR-13 Line Driver/Receiver e TTL/RS-232C Interface Outboard (figura A-22). L'Outboard contiene due 8T15 Signetics dual line driver ed un 8T16 dual line receiver, più due diodi zener che assicurano che solo la tensione ±12 V sia applicata al driver.

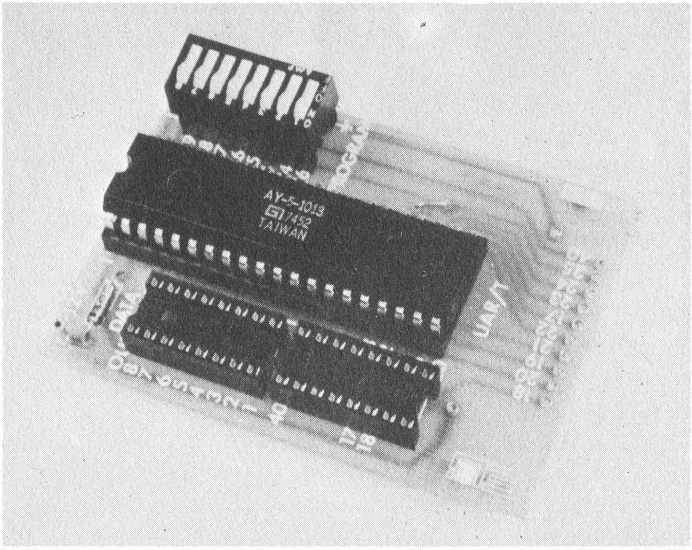

Figura A-20. L'LR-21 UART Outboard

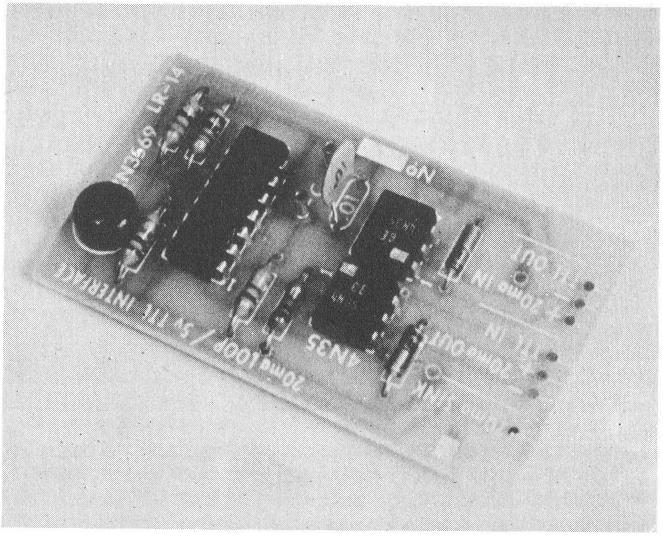

Figura A-21. L'LR-14 TTL/20 mA Current Loop Interface Outboard.

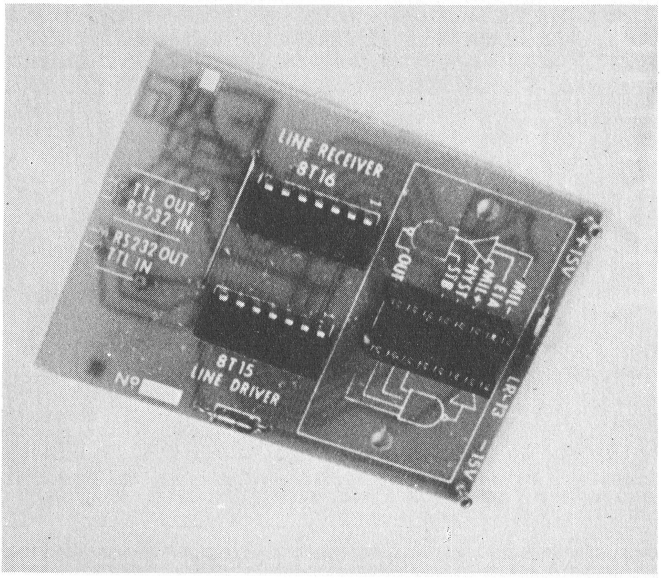

Figura A-22. L'LR-13 Line Driver/Receiver e TTL/RS-232. Interface Outboard

PROGRAMMABLE TIMER OUTBOARD

L'LR-10 Programmable Timer Outboard è basato su un chip XR-2240/2340, timer/counter programmabile, che si presenta in un DIP a 16 pin. Un contenitore programmabile, indicato in figura A-23, programma il chip come timer, circuito di delay, multivibratore monostabile, ecc. Il circuito nella figura è per un semplice clock programmabile, in cui le frequenze sotto riportate possono essere prodotte come multiple della fondamentale, o più bassa, frequenza presente alla uscita del pin 0:

Pin di uscita	Multipli della frequenza fondamentale
0	1
1	2
2	4
3	8
4	16
5	32
6	64
7	128

Si noti che: $2^7=128$, $2^6=64$, $2^5=32$, $2^4=16$, $2^3=8$, $2^2=4$, $2^1=2$, $2^0=1$

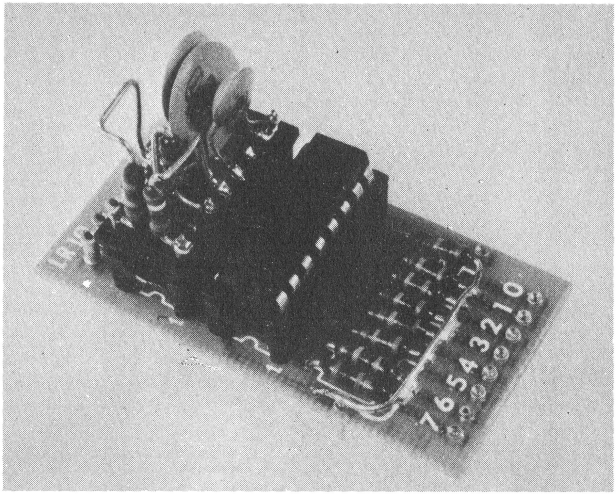

Figura A-23. L'LR-10 Programmable Timer Outboard.

APPENDICE 4
TABELLA DI CONVERSIONE FRA CODICI OTTALI E CODICI ESADECIMALI

Ottale	Esadecimale	Ottale	Esadecimale	Ottale	Esadecimale	Ottale	Esadecimale	Ottale	Esadecimale
000	00	063	33	146	66	231	99	314	CC
001	01	064	34	147	67	232	9A	315	CD
002	02	065	35	150	68	233	9B	316	CE
003	03	066	36	151	69	234	9C	317	CF
004	04	067	37	152	6A	235	9D	320	D0
005	05	070	38	153	6B	236	9F	321	D1
006	06	071	39	154	6C	237	9F	322	D2
007	07	072	3A	155	6D	240	A0	323	D3
010	08	073	3B	156	6E	241	A1	324	D4
011	09	074	3C	157	6F	242	A2	325	D5
012	0A	075	3D	160	70	243	A3	326	D6
013	0B	076	3E	161	71	244	A4	327	D7
014	0C	077	3F	162	72	245	A5	330	D8
015	0D	100	40	163	73	246	A6	331	D9
016	0E	101	41	164	74	247	A7	332	DA
017	0F	102	42	165	75	250	A8	333	DB
020	10	103	43	166	76	251	A9	334	DC
021	11	104	44	167	77	252	AA	335	DD
022	12	105	45	170	78	253	AB	336	DE
023	13	106	46	171	79	254	AC	337	DF
024	14	107	47	172	7A	255	AD	340	E0
025	15	110	48	173	7B	256	AE	341	E1
026	16	111	49	174	7C	257	AF	342	E2
027	17	112	4A	175	7D	260	B0	343	E3
030	18	113	4B	176	7E	261	B1	344	E4
031	19	114	4C	177	7F	262	B2	345	E5
032	1A	115	4D	200	80	263	B3	346	E6
033	1B	116	4E	201	81	264	B4	347	E7
034	1C	117	4F	202	82	265	B5	350	E8
035	1D	120	50	203	83	266	B6	351	E9
036	1E	121	51	204	84	267	B7	352	EA
037	1F	122	52	205	85	270	B8	353	EB
040	20	123	53	206	86	271	B9	354	EC
041	21	124	54	207	87	272	BA	355	ED
042	22	125	55	210	88	273	BB	356	EE
043	23	126	56	211	89	274	BC	357	EF
044	24	127	57	212	8A	275	BD	360	F0
045	25	130	58	213	8B	276	BE	361	F1
046	26	131	59	214	8C	277	BF	362	F2
047	27	132	5A	215	8D	300	C0	363	F3
050	28	133	5B	216	8E	301	C1	364	F4
051	29	134	5C	217	8F	302	C2	365	F5
052	2A	135	5D	220	90	303	C3	366	F6
053	2B	136	5E	221	91	304	C4	367	F7
054	2C	137	5F	222	92	305	C5	370	F8
055	2D	140	60	223	93	306	C6	371	F9
056	2E	141	61	224	94	307	C7	372	FA
057	2F	142	62	225	95	310	C8	373	FB
060	30	143	63	226	96	311	C9	374	FC
061	31	144	64	227	97	312	CA	375	FD
062	32	145	65	230	98	313	CB	376	FE
								377	FF

APPENDICE 5

DESCRIZIONE DEL MICROCOMPUTER MMD-1

INTRODUZIONE

In questa appendice, imparerete come viene usato un microprocessore 8080 (o 8080A) per configurare un piccolo microcomputer basato sull'8080. Prenderete in esame i segnali che entrano e lasciano il chip 8080, come si usano i chip ausiliari come l'8224 per controllare le operazioni del microcomputer, e lo sviluppo degli indirizzi, dei dati, e dei bus di controllo, che sono vitali nelle applicazioni relative agli interfacciamenti. Consultate il Manuale Operativo *"Mini Micro-Designer"* MMD-1 della E. & L. Instruments, Inc. Per ulteriori dettagli sull'assemblaggio e le operazioni del microcomputer. (In Italia: Microlem - S.p.A. Milano)

OBIETTIVI

Alla fine di questa appendice, sarete in grado di:

- Identificare il bus degli indirizzi di memoria, il bus di dati, gli ingressi di controllo, le uscite di controllo e gli ingressi di alimentazione sul microprocessore 8080A a 40 pin.
- Descrivere la funzione di ogni pin sul microprocessore 8080A.
- Descrivere abbastanza dettagliatamente le varie sezioni che compongono il microcomputer MMD-1 basato sull'8080A.

IL MICROPROCESSORE 8080

Il microprocessore 8080 è un circuito integrato LSI a 40 pin che contiene sedici linee d'indirizzo, otto linee di dati, dieci linee di controllo, quattro collegamenti per l'alimentazione e una coppia di ingressi di clock. La configurazione dei pin e lo schema a blocchi del chip sono mostrati nelle Figure A5-1 e A5-2. Se non avete familiarità con la lettura del numero dei pin sui circuiti integrati, consultate il Capitolo N. 10.

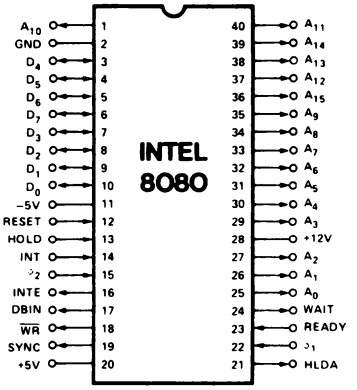

Figura A5-1. Configurazione dei pin del microprocessore 8080 a 40 pin.

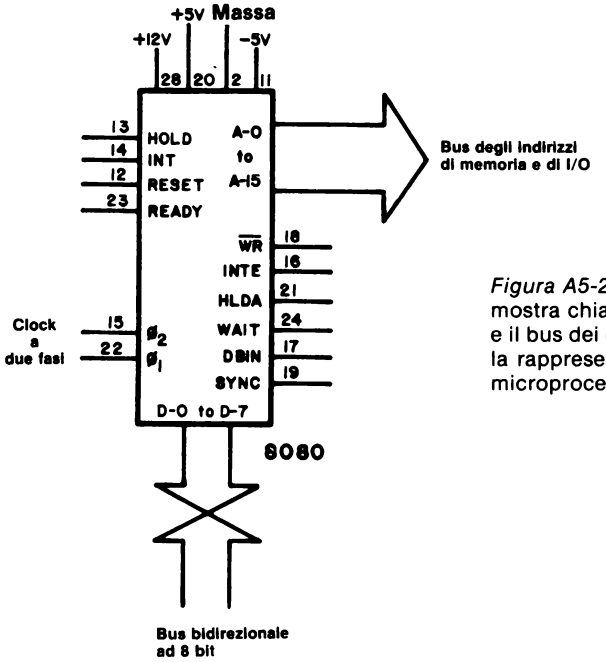

Figura A5-2. Schema a blocchi dell'8080, che mostra chiaramente il bus d'indirizzo a 16 bit e il bus dei dati bidirezionale a 8 bit. Questa è la rappresentazione più utile del microprocessore 8080.

intel Silicon Gate MOS 8080A

SINGLE CHIP 8-BIT N-CHANNEL MICROPROCESSOR

The 8080A is functionally and electrically compatible with the Intel® 8080.

- **TTL Drive Capability**
- **2 μs Instruction Cycle**
- **Powerful Problem Solving Instruction Set**
- **Six General Purpose Registers and an Accumulator**
- **Sixteen Bit Program Counter for Directly Addressing up to 64K Bytes of Memory**
- **Sixteen Bit Stack Pointer and Stack Manipulation Instructions for Rapid Switching of the Program Environment**
- **Decimal, Binary and Double Precision Arithmetic**
- **Ability to Provide Priority Vectored Interrupts**
- **512 Directly Addressed I/O Ports**

The Intel® 8080A is a complete 8-bit parallel central processing unit (CPU). It is fabricated on a single LSI chip using Intel's n-channel silicon gate MOS process. This offers the user a high performance solution to control and processing applications.

The 8080A contains six 8-bit general purpose working registers and an accumulator. The six general purpose registers may be addressed individually or in pairs providing both single and double precision operators. Arithmetic and logical instructions set or reset four testable flags. A fifth flag provides decimal arithmetic operation.

The 8080A has an external stack feature wherein any portion of memory may be used as a last in/first out stack to store/retrieve the contents of the accumulator, flags, program counter and all of the six general purpose registers. The sixteen bit stack pointer controls the addressing of this external stack. This stack gives the 8080A the ability to easily handle multiple level priority interrupts by rapidly storing and restoring processor status. It also provides almost unlimited subroutine nesting.

This microprocessor has been designed to simplify systems design. Separate 16-line address and 8-line bi-directional data busses are used to facilitate easy interface to memory and I/O. Signals to control the interface to memory and I/O are provided directly by the 8080A. Ultimate control of the address and data busses resides with the HOLD signal. It provides the ability to suspend processor operation and force the address and data busses into a high impedance state. This permits OR-tying these busses with other controlling devices for (DMA) direct memory access or multi-processor operation.

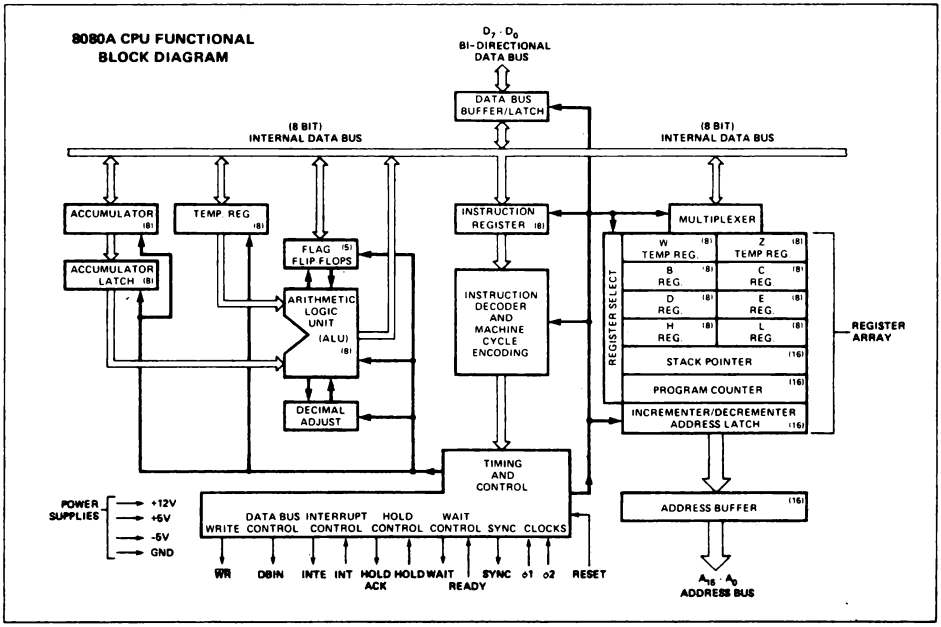

È utile suddividere le funzioni dei pin nelle seguenti categorie: alimentazione, bus degli indirizzi di memoria, bus dei dati bidirezionale, segnali di controllo, e ingressi di clock.

ALIMENTAZIONE

pin 28	+12 V
pin 20	+ 5 V
pin 2	Massa (Ground)
pin 11	− 5 V

Le tolleranze di tensione sono ±5% rispetto al potenziale di massa. Qualunque alimentazione che fornisce tensioni di ±15 e +5 V e sufficiente corrente può essere adattata al chip 8080 con l'aiuto di regolatori di tensione adeguati.

INGRESSI DI CLOCK

Il chip 8080 richiede un *clock a due fasi.* Ricordate che un *clock* è un qualunque dispositivo che genera almeno un impulso di clock, o un dispositivo di timing in un sistema che fornisce una continua serie di impulsi di timing. Un clock a due fasi è un dispositivo di timing a due uscite che fornisce due serie continue di impulsi di timing che sono sincronizzati insieme, con un solo impulso di clock della seconda serie che segue sempre un solo impulso di clock della prima serie. L'uso di diagrammi per il calcolo dei tempi, mostrato in Figura A5-3, è utile per spiegare come opera un clock a due fasi:

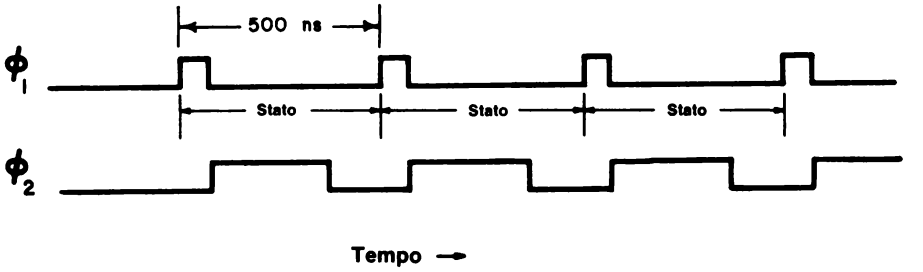

Figura A5-3. Grafico degli ingressi di clock a due fasi dell'8080.

Notate che il fronte iniziale della serie $\emptyset_2$ di impulsi di clock si sovrappongono quasi al fronte finale della serie $\emptyset_1$ di impulsi. Nelle specifiche dell'8080, è stabilito che la minima larghezza d'impulso per l'impulso di clock $\emptyset_1$ è 60 ns, mentre per l'impulso di clock $\emptyset_2$è 220 ns. Le posizioni dei pin sul chip 8080 per i due segnali di clock d'ingresso sono:

pin 22	Fase di clock $\emptyset_1$
pin 15	Fase di clock $\emptyset_2$

Chiamiamo questo tipo di dispositivo di clock: *clock a due fasi senza sovrapposizione dei tempi.* Questo non è un clock di livello TTL. Piuttosto, oscilla da 0 V a +12 V. Un clock di questo tipo può essere facilmente generato con un chip clock-generator 8224, messo a disposizione dalla Intel Corporation e da altri costruttori.

BUS DEGLI INDIRIZZI DI MEMORIA

Il microprocessore 8080 può indirizzare direttamente fino a 65.536 parole a otto bit di memoria, con l'uso di sedici linee d'indirizzo con uscita three-state, chiamate *"bus d'indirizzi".* Le posizioni dei pin per il bus possono essere riassunte nel modo seguente:

pin 25	Bit d'indirizzo A0, il bit meno significativo
pin 26	Bit d'indirizzo A1
pin 27	Bit d'indirizzo A2
pin 29	Bit d'indirizzo A3
pin 30	Bit d'indirizzo A4
pin 31	Bit d'indirizzo A5
pin 32	Bit d'indirizzo A6
pin 33	Bit d'indirizzo A7, l'MSB per il codice dispositivo a 8 bit
pin 34	Bit d'indirizzo A8, l'LSB per il codice dispositivo a 8 bit
pin 35	Bit d'indirizzo A9
pin 1	Bit d'indirizzo A10
pin 40	Bit d'indirizzo A11
pin 37	Bit d'indirizzo A12
pin 38	Bit d'indirizzo A13
pin 39	Bit d'indirizzo A14
pin 36	Bit d'indirizzo A15, il bit più significativo

Si possono usare o i bit da A0 ad A7 o i bit d'indirizzo da A8 ad A15 per fornire il codice dispositivo di I/O per al massimo 25 diversi dispositivi d'ingresso o 256 diversi dispositivi di uscita. Le linee d'indirizzo si innestano direttamente in circuiti di decodifica che usano il 74L42, 74L154 o altri chip di decodifica.

BUS DI DATI BIDIREZIONALE

Il microprocessore 8080 è un microprocessore a otto bit, il che significa che esistono un accumulatore a otto bit, molti registri aggiuntivi a otto bit e un bus di dati bidirezionale a otto bit. Dato che il bus è bidirezionale, i dati possono essere o inseriti o messi in uscita sulle stesse otto linee. Il bus di dati è il bus di comunicazione principale fra la CPU nel microprocessore e la memoria o i dispositivi di I/O.

Questo è un bus bidirezionale three-state in cui le posizioni dei pin sono le seguenti:

pin 10	Bit del bus di dati D0, il bit meno significativo
pin 9	Bit del bus di dati D1
pin 8	Bit del bus di dati D2
pin 7	Bit del bus di dati D3
pin 3	Bit del bus di dati D4
pin 4	Bit del bus di dati D5
pin 5	Bit del bus di dati D6
pin 6	Bit del bus di dati D7, il bit più significativo

SEGNALI DI CONTROLLO

I pin dei segnali di controllo determinano come funziona il microprocessore in un sistema microcomputer. Discutendo le funzioni di questi pin, abbiamo preferito non utilizzare termini come *T1, T2, T3,* T_w, *ciclo di fetch,* M_1 ed altri. Forniamo le identificazioni dei pin e le descrizioni nell'elenco che segue per farvi riferimento in futuro, quando capirete meglio l'operatività del microcomputer 8080.

Notate che non vedrete né il segnale di controllo $\overline{IN}$ né $\overline{OUT}$ nell'elenco che segue. La ragione stà nel fatto che queste due funzioni sono generate come bit di stato, che sono memorizzate esternamente usando chip di latch quali il 74174 o 8212, e vengono usate per generare gli impulsi di sincronizzazione $\overline{IN}$ e $\overline{OUT}$ precedentemente nominati. Lo stesso discorso è valido per la generazione dei segnali di controllo, $\overline{MEMR}$, $\overline{MEMW}$, e $\overline{INTA}$.

I quattro pin d'*ingresso* di controllo sul microprocessore 8080 sono:

pin 12 (ingresso)	RESET. Un livello logico 0 a questo ingresso azzererà il registro contatore di programma e permetterà al programma di iniziare alla locazione di memoria HI = 000 e LO = 000. I flag INTE e HLDA vengono anch'essi resettati, ma i flag di condizione, il registro accumulatore, il registro stack pointer e i registri universali non vengono azzerrati.
pin 14 (ingresso)	INT, o INTERRUPT REQUEST. Un livello logico 1 a questo ingresso genererà una richiesta di interruzione che la CPU riconosce alla fine dell'istruzione in corso, o all'arresto. Se la CPU non è nello stato HOLD, o se il flip-flop di abilitazione all'interruzione è resettato, (cioè a livello logico 0), la richiesta di interruzione non verrà accettata.
pin 23 (ingresso)	READY. Un livello logico 1 indica all'8080 che sulle linee del bus di dati sono disponibili una memoria valida o i dati in ingresso, da D0 a D7. Questo segnale si usa per sincronizzare la CPU con memoria più lenta o con dispositivi di I/O.

Se, dopo aver mandato un indirizzo sul bus d'indirizzo, l'8080 non riceve un ingresso READY di livello logico 1, il microprocessore entrerà in uno stato di WAIT, in cui resta fino a che la linea READY è a livello logico 0. Questo ingresso può essere anche usato per far avanzare la CPU passo a passo.

pin 13 (ingresso) HOLD. Questo pin d'ingresso richiede alla CPU di entrare in stato di HOLD, il che permette ad un dispositivo esterno di ottenere il controllo dei bus dei dati e degli indirizzi non appena l'8080 ha completato l'uso di questi bus per il ciclo macchina in corso. Una volta che la CPU entra in stato di HOLD, il bus degli indirizzi e il bus di dati bidirezionali sono nel loro stato di alta impedenza. HOLD è attivo nello stato logico 1.

La CPU riconosce lo stato HOLD con HLDA, o pin di uscita HOLD ACKNOWLEDGE. HOLD è riconosciuto a due condizioni: (1) la CPU è in stato di HALT o (2) la CPU è nello stato T2 o T_w e il segnale READY è a livello logico 1.

Questo per gli ingressi di controllo. Ora riassumiamo le uscite di controllo, molte delle quali sono flag, che si possono definire come:

Flag In un computer, un'indicazione che una particolare operazione è stata terminata. Un flag è di solito un flip-flop che si può o settare o azzerare in risposta alle operazioni che avvengono nel computer.

I sei pin di uscita di controllo sul microprocessore 8080 sono:

pin 24 (uscita) WAIT. Il segnale di uscita wait riconosce che la CPU è in stato di WAIT. Quando è in stato di WAIT, questo pin è a livello logico 1.

pin 18 (uscita) $\overline{WR}$, o WRITE. Questo pin di uscita si usa per il controllo dell'uscita di scrittura in memoria o di I/O. Quando questo pin è a livello logico 0, i dati sul bus di dati sono stabili e possono essere scritti in memoria o in un dispositivo di I/O.

pin 21 (uscita) HLDA, o HOLD ACKNOWLEDGE. Questo pin va a livello logico 1 in risposta al segnale d'ingresso HOLD. Esso indica che i dati e i bus degli indirizzi andranno ad uno stato di alta impedenza. Il segnale HLDA inizia in uno di questi due momenti: (1) a T3 per lettura in memoria o ingresso, o (2) Il periodo di clock che segue T3 per la scrittura in memoria o le operazioni di uscita.

pin 16 (uscita) INTE, o INTERRUPT ENABLE. Questo pin indica i contenuti del flip-flop interno di abilitazione all'interruzione. T è il flip-flop che può essere settato o azzerato con le istruzioni di abilitazione e disabilitazione all'interruzione (EI e DI, rispettivamente) e impedisce all'interruzione di venire accettata dalla CPU quando il flip-flop è azzerato. Il flip-flop è azzerato automaticamente (disabilitando così ulteriori interruzioni) nel momento T1 del ciclo di fetch dell'istruzione (M1) quando viene accettata un'interruzione. Il flip-flop è azzerato anche dall'ingresso di controllo RESET.

pin 19 (uscita) — SYNC, o SYNCRONIZING SIGNAL. Il pin SYNC fornisce un segnale di livello logico 1 per indicare l'inizio di ogni ciclo macchina.

pin 17 (uscita) — DBIN, o DATA BUS IN. Quando questo pin va a livello logico 1, indica ai circuiti esterni che il bus dei dati è nel modo di operazione d'ingresso. Questo pin dovrebbe essere usato per abilitare il gate dei dati sul bus dei dati dell'8080, dalla memoria o dai dispositivi di I/O.

CLOCK GENERATOR/DRIVER 8224

Nei primi sistemi di microcomputer basati sull'8080, gli ingressi di temporizzazione erano forniti da driver a transistor, da clock driver MOS o da buffer TTL a collettore aperto. Tutti lavoravano abbastanza bene, ma complicavano la progettazione. Un recente chip di interfaccia per l'8080, il clock generator/driver 8224, contiene un oscillatore ed un clock generator/driver. Tutto quello che dovete aggiungere è un cristallo appropriato nonché le tensioni di alimentazione di +5 e +12 V. Dato che l'8224 dividerà la frequenza del cristallo per nove, avrete bisogno di un cristallo a 6,750 MHz per produrre un'uscita di temporizzazione di 750 kHz dal clock generator.

Le specifiche della Intel per il clock generator/driver 8224 sono mostrate nelle pagine seguenti. La descrizione funzionale del chip è ottima, perciò non occorre che la ripetiamo. Osservate come il circuito contatore divisore per nove all'interno del chip viene usato per generare le fasi di temporizzazione individuali $Ø_1$ o $Ø_2$ che "oscillano" fra +12 V e massa.

Gli ingressi e le uscite dal chip 8224 possono essere riassunti nel modo seguente:

pin 14 e 15 — XTAL1 e XTAL2. Il cristallo è collegato a questi due pin.

pin 13 — TANK. Usato per i cristalli che hanno un guadagno molto più basso di quelli operanti sulla frequenza fondamentale.

pin 2 (ingresso) — $\overline{\text{RESIN}}$. Con l'aiuto di un circuito di trigger di Schmitt, che è interno al chip, ed una rete RC esterna, questo ingresso converte una transizione lenta nell'alimentazione in un fronte veloce e pulito che resetta il microprocessore 8080. Un impulso di uscita RESET può essere ottenuto anche applicando a $\overline{\text{RESIN}}$ un livello logico 0.

pin 1 (uscita) — RESET. Un livello logico 0 da questo pin di uscita applicato all'ingresso RESET del chip 8080 resetterà l'8080.

pin 3 (ingresso) — RDYN. Accetta una richiesta di attesa asincrona e la sincronizza per produrre un impulso di uscita READY che viene inserito nel chip 8080.

pin 4 (uscita) — READY. Un livello logico 1 a questo pin di uscita indica all'8080 che sul bus di dati sono disponibili una memoria valida o i dati di ingresso.

intel®

Schottky Bipolar 8224

CLOCK GENERATOR AND DRIVER FOR 8080A CPU

- **Single Chip Clock Generator/Driver for 8080A CPU**
- **Power-Up Reset for CPU**
- **Ready Synchronizing Flip-Flop**
- **Advanced Status Strobe**
- **Oscillator Output for External System Timing**
- **Crystal Controlled for Stable System Operation**
- **Reduces System Package Count**

The 8224 is a single chip clock generator/driver for the 8080A CPU. It is controlled by a crystal, selected by the designer, to meet a variety of system speed requirements.

Also included are circuits to provide power-up reset, advance status strobe and synchronization of ready.

The 8224 provides the designer with a significant reduction of packages used to generate clocks and timing for 8080A.

PIN CONFIGURATION

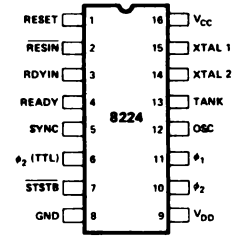

BLOCK DIAGRAM

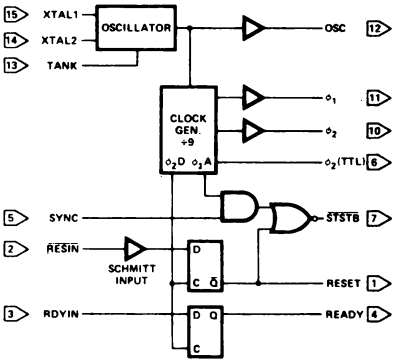

PIN NAMES

RESIN	RESET INPUT
RESET	RESET OUTPUT
RDYIN	READY INPUT
READY.	READY OUTPUT
SYNC	SYNC INPUT
STSTB	STATUS STB (ACTIVE LOW)
ϕ_1	8080 CLOCKS
ϕ_2	8080 CLOCKS

XTAL 1	CONNECTIONS FOR CRYSTAL
XTAL 2	CONNECTIONS FOR CRYSTAL
TANK	USED WITH OVERTONE XTAL
OSC	OSCILLATOR OUTPUT
ϕ_2 (TTL)	ϕ_2 CLK (TTL LEVEL)
V_{CC}	+5V
V_{DD}	+12V
GND	0V

HOTTKY BIPOLAR 8224

FUNCTIONAL DESCRIPTION

General

The 8224 is a single chip Clock Generator/Driver for the 8080A CPU. It contains a crystal-controlled oscillator, a "divide by nine" counter, two high-level drivers and several auxiliary logic functions.

Oscillator

The oscillator circuit derives its basic operating frequency from an external, series resonant, fundamental mode crystal. Two inputs are provided for the crystal connections (XTAL1, XTAL2).

The selection of the external crystal frequency depends mainly on the speed at which the 8080A is to be run at. Basically, the oscillator operates at 9 times the desired processor speed.

A simple formula to guide the crystal selection is:

$$\text{Crystal Frequency} = \frac{1}{t_{CY}} \text{ times } 9$$

Example 1: (500ns t_{CY})
2mHz times 9 = 18mHz*

Example 2: (800ns t_{CY})
1.25mHz times 9 = 11.25mHz

Another input to the oscillator is TANK. This input allows the use overtone mode crystals. This type of crystal generally has much lower "gain" than the fundamental type so an external LC network is necessary to provide the additional "gain" for proper oscillator operation. The external LC network is connected to the TANK input and is AC coupled to ground. See Figure 4.

The formula for the LC network is:

$$F = \frac{1}{2\pi\sqrt{LC}}$$

The output of the oscillator is buffered and brought out on OSC (pin 12) so that other system timing signals can be derived from this stable, crystal-controlled source.

*When using crystals above 10mHz a small amount of frequency "trimming" may be necessary. The addition of a small capacitance (3pF - 10pF) in series with the crystal will accomplish this function.

Clock Generator

The Clock Generator consists of a synchronous "divide by nine" counter and the associated decode gating to create the waveforms of the two 8080A clocks and auxiliary timing signals.

The waveforms generated by the decode gating follow a simple 2-5-2 digital pattern. See Figure 2. The clocks generated; phase 1 and phase 2, can best be thought of as consisting of "units" based on the oscillator frequency. Assume that one "unit" equals the period of the oscillator frequency. By multiplying the number of "units" that are contained in a pulse width or delay, times the period of the oscillator frequency, the approximate time in nanoseconds can be derived.

The outputs of the clock generator are connected to two high level drivers for direct interface to the 8080A CPU. A TTL level phase 2 is also brought out ϕ_2 (TTL) for external timing purposes. It is especially useful in DMA dependant activities. This signal is used to gate the requesting device onto the bus once the 8080A CPU issues the Hold Acknowledgement (HLDA).

Several other signals are also generated internally so that optimum timing of the auxiliary flip-flops and status strobe ($\overline{STSTB}$) is achieved.

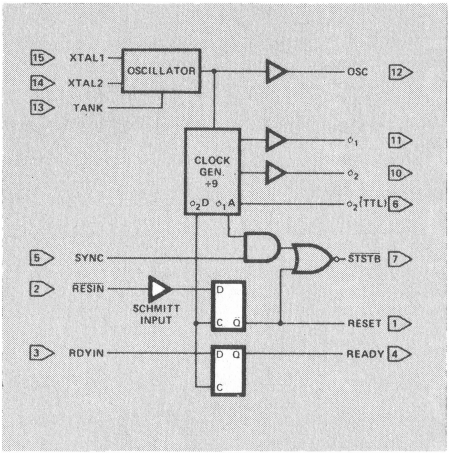

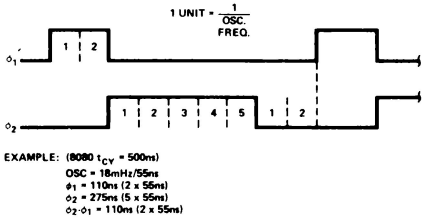

SCHOTTKY BIPOLAR 8224

$\overline{\text{STSTB}}$ (Status Strobe)

At the beginning of each machine cycle the 8080A CPU issues status information on its data bus. This information tells what type of action will take place during that machine cycle. By bringing in the SYNC signal from the CPU, and gating it with an internal timing signal (ϕ1A), an active low strobe can be derived that occurs at the start of each machine cycle at the earliest possible moment that status data is stable on the bus. The $\overline{\text{STSTB}}$ signal connects directly to the 8228 System Controller.

The power-on Reset also generates $\overline{\text{STSTB}}$, but of course, for a longer period of time. This feature allows the 8228 to be automatically reset without additional pins devoted for this function.

Power-On Reset and Ready Flip-Flops

A common function in 8080A Microcomputer systems is the generation of an automatic system reset and start-up upon initial power-on. The 8224 has a built in feature to accomplish this feature.

An external RC network is connected to the $\overline{\text{RESIN}}$ input. The slow transition of the power supply rise is sensed by an internal Schmitt Trigger. This circuit converts the slow transition into a clean, fast edge when its input level reaches a predetermined value. The output of the Schmitt Trigger is connected to a "D" type flip-flop that is clocked with ϕ2D (an internal timing signal). The flip-flop is synchronously reset and an active high level that complies with the 8080A input spec is generated. For manual switch type system Reset circuits, an active low switch closing can be connected to the $\overline{\text{RESIN}}$ input in addition to the power-on RC net-network.

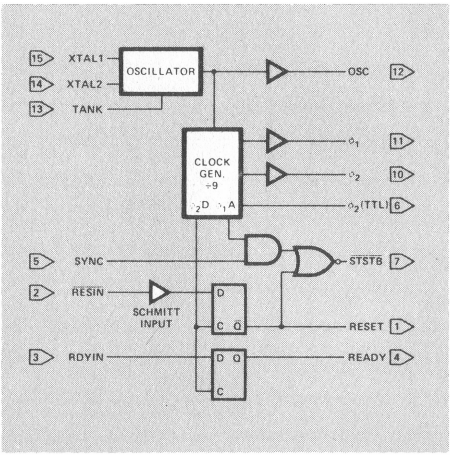

The READY input to the 8080A CPU has certain timing specifications such as "set-up and hold" thus, an external synchronizing flip-flop is required. The 8224 has this feature built-in. The RDYIN input presents the asynchronous "wait request" to the "D" type flip-flop. By clocking the flip-flop with ϕ2D, a synchronized READY signal at the correct input level, can be connected directly to the 8080A.

The reason for requiring an external flip-flop to synchronize the "wait request" rather than internally in the 8080 CPU is that due to the relatively long delays of MOS logic such an implementation would "rob" the designer of about 200ns during the time his logic is determining if a "wait" is necessary. An external bipolar circuit built into the clock generator eliminates most of this delay and has no effect on component count.

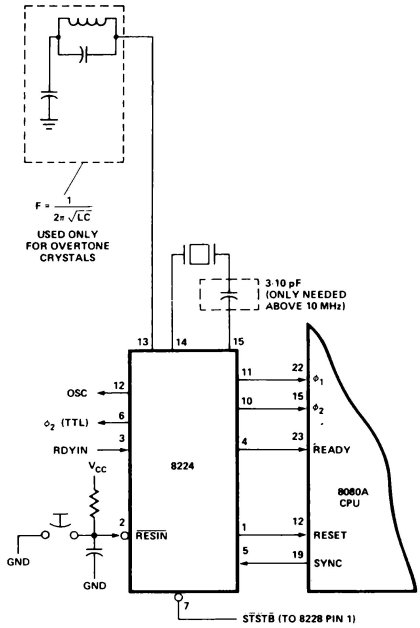

pin 5 (ingresso)	SYNC. Il pin SYNC sul chip 8080 fornisce un ingresso di sincronizzazione al chip 8224 per indicare l'inizio di ogni ciclo macchina.
pin 11 (uscita) pin 10 (uscita)	$\emptyset_1$ e $\emptyset_2$. Il clock a due fasi utilizzato dall'8080. Queste due uscite "oscillano" fra +12 V e potenziale di massa; non sono normali uscite TTL.
pin 6 (uscita)	$\emptyset_2$ (TTL). Questo è un clock di uscita TTL che ha la stessa frequenza e le stesse caratteristiche di timing, di $\emptyset_2$. È usato per temporizzazioni esterne.
pin 7 (uscita)	$\overline{\text{STSTB}}$. Status Strobe Output. Questo pin di uscita si usa per eseguire un latch sui bit di stato che appaiono sul bus di dati bidirezionale.
pin 12 (uscita)	OSC. Segnale di uscita dell'oscillatore a quarzo; è sottoposto a buffer e si può usare per generare altri segnali di temporizzazione.

Dovrebbe esere chiaro che il clock/generator driver 8224 è ben progettato per le sue particolari funzioni. I collegamenti fra questo e il microprocessore 8080 sono diretti e non richiedono invertitori intermedi, gate, o flip-flop. Non c'è molto incentivo ad usare i circuiti di driver a transistor, i clock driver MOS o i buffer TTL a collettore aperto. L'alimentazione per il chip 8224 è già disponibile, dato che per l'8080 sono necessari sia i +5 V che i +12 V.

IL MICROCOMPUTER MMD-1

Nella Figura A5-4 è mostrata la sezione del processore centrale del microcomputer MMD-1. La figura è gentilmente fornita dalla rivista Radio-Electronics, che ha descritto il microcomputer MMD-1 nei numeri di Maggio, Giugno e Luglio 1976. Vorremmo ora esaminare i chip che compongono il circuito nonchè il flusso di segnali fra di loro. Il nostro obiettivo è di mostrare che un microcomputer è un dispositivo di facile utilizzo e che non dovreste farvi intimidire da uno schema come quello dato in Figura A5-4.

ALIMENTAZIONE

Si suppone che siano disponibili le alimentazioni di +5 V, −12 V e +12 V richieste. Esse sono relativamente non costose, ma non fidatevi delle alimentazioni molto economiche. Le tensioni intermedie di −5 V e −9 V richieste dal nostro microcomputer si ricavano facilmente da regolatori di tensione come quelli della serie LM320, o con diodi zener a shunt, come si vede nell'angolo in alto a sinistra della Figura A5-4. I diodi zener 1N746 (chip D26) e 1N751A (chip D25) forniscono −9 V per le EPROM e −5 V per il pin 11 sul chip 8080A.

MICROPROCESSORE 8080A

I pin di uscita individuali del microprocessore 8080 hanno un fan-out di un ingresso TTL low-power, circa 0,16 mA. Le specifiche dei pin di uscita per il chip 8080A sono 1,9 mA per ogni pin di uscita, fan-out di poco maggiore di 1. Nessuna delle capacità di questi fan-out è buona, ma chiaramente l'8080A è un chip superiore, più facile da interfacciare.

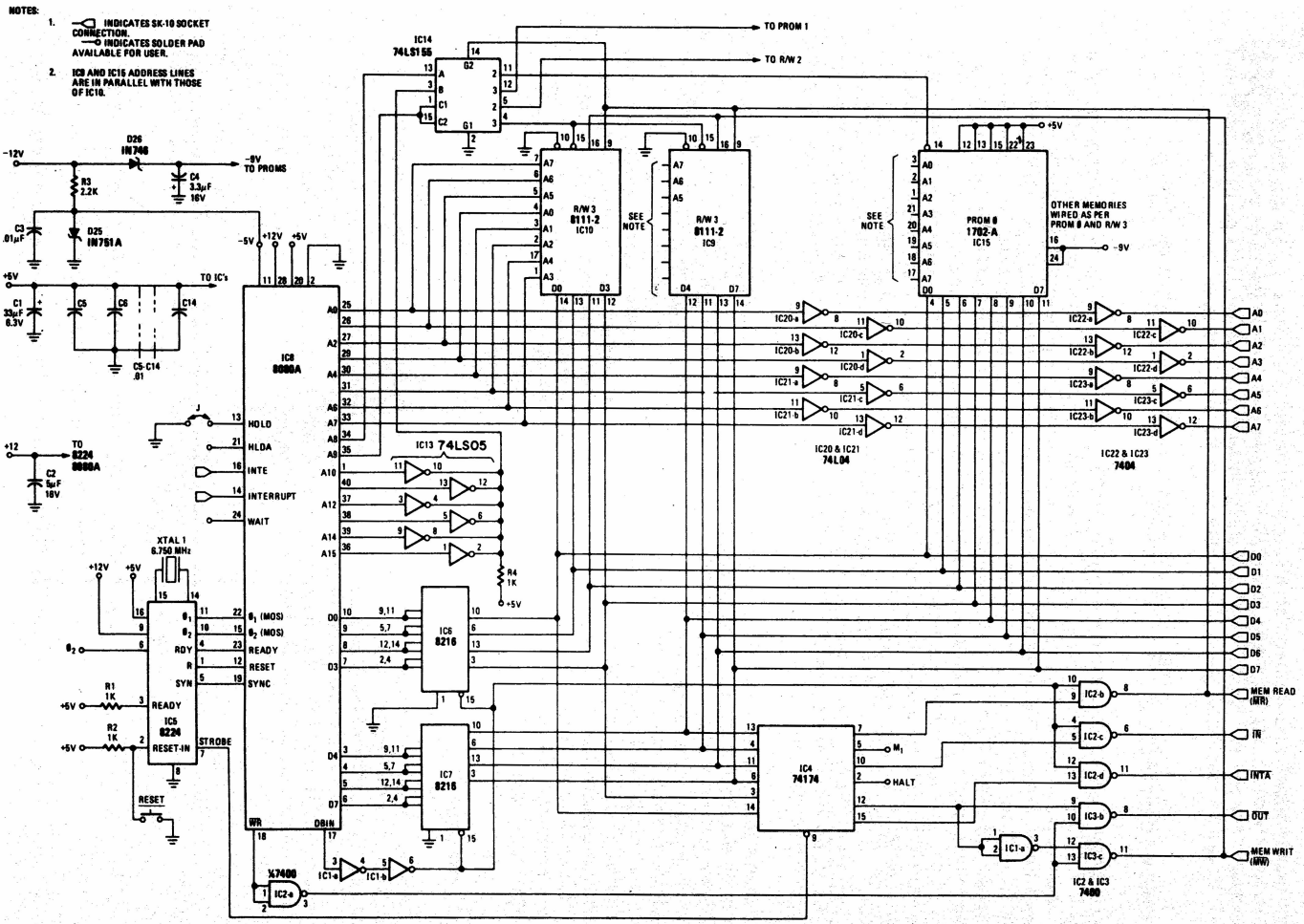

Figura A5-4. La CPU, la memoria, e le sezioni di controllo del microcomputer MMD-1.

Per questa ragione, lo usiamo nel microcomputer MMD-1. Anche un fan-out di 1 è insufficiente per guidare i chip di memoria richiesti e i latch di uscita. Di conseguenza, sono necessari anche i bus driver 8216. Di questo parleremo più avanti nella parte riguardante i bus driver. Le specifiche per il chip 8080A sono già state indicate.

LINEE DI CONTROLLO

La sezione di controllo del microcomputer MMD-1 è mostrata nell'angolo in basso a sinistra della Figura A5-4 e consiste del clock generator/driver 8224 collegato direttamente all'8080A, di una coppia di resistori da 1 kΩ, di uno switch di reset e di un cristallo a 6,750 MHz. Le linee di controllo rimanenti sul chip 8080A, quelle non collegate al chip 8224, sono HOLD, HLDA, INTE, INTERRUPT, WAIT, $\overline{WR}$ e DBIN. Cinque di queste linee non vengono usate nel microcomputer MMD-1, ma sono disponibili se volete sperimentarle. L'ingresso HOLD vi permette di portare il chip 8080 in stato di hold e di disabilitare il bus degli indirizzi e dei dati. L'uscita di controllo HLDA riconosce l'esistenza di uno stato di hold. L'ingresso INTERRUPT vi permette di interrompere l'esecuzione del programma dell'8080A, ammesso che il flip-flop di interrupt all'ingresso del chip 8080A sia abilitato. Se è abilitato, l'uscita INTE è a livello logico 1. Infine, l'uscita WAIT permette al chip 8080A di segnalare che non è pronto o che sta aspettando che avvenga qualcosa all'esterno. Se l'ingresso HOLD al pin 13 dell'8080A non viene usato, deve essere messo a massa. Ciò si esegue facilmente con l'aiuto di un ponticello, come mostra la Figura A5-4.

Le ultime due linee di controllo sono entrambe delle uscite. Il segnale WRITE ($\overline{WR}$) è attivo quando è a livello logico 0 e indica che l'8080A stà inviando i dati a qualche dispositivo. Il segnale rimanente, DATA BUS IN (DBIN), indica che il bus di dati viene usato in quel momento per l'ingresso dei dati. È attivo nello stato logico 1. Nell'8080A e in altri microprocessori analoghi, il bus di dati è bidirezionale, cioè il trasferimento dei dati da e verso il chip avviene sugli stessi collegamenti elettrici. È necessario usare con cura il bus di dati perché il flusso dei dati avvenga in modo corretto. Questa capacità è compresa nel microprocessore stesso, ma dobbiamo accertarci che i nostri dispositivi esterni non tentino di mettere i loro dati sul bus nello stesso momento, o quando sta tendando di farlo qualche altro dispositivo o forse lo stesso 8080A. In ogni istante, solo un dispositivo dovrebbe trasmettere i dati sul bus di dati.

BUS DRIVER

Allo scopo di pilotare i chip di memoria e i latch di uscita del microcomputer MMD-1, è necessario un fan-out di almeno dieci per ogni linea di uscita sul bus di dati. Inoltre, va mantenuto il carattere bidirezionale del bus di dati. Il dispositivo usato per realizzare tali obiettivi è il bus driver bidirezionale parallelo a 4 bit 8216 della Intel Corporation, le cui specifiche sono mostrate , per concessione della Intel Corporation, su alcune pagine seguenti. Consideriamo l'uscita DB_0 nello schema logico dell'8216. Ecco la tabella della verità:

$\overline{DIEN}$	$\overline{CS}$	
0	0	$DI_0 \rightarrow DB_0$, cioè i dati sono messi in uscita dal chip 8080A
1	0	$DB_0 \rightarrow DI_0$, cioè i dati sono inseriti nel chip 8080A
0	1	Stato di alta impedenza, cioè il chip è disabilitato
1	1	Stato di alta impedenza, cioè il chip è disabilitato

intel® Schottky Bipolar 8216/8226

4 BIT PARALLEL BIDIRECTIONAL BUS DRIVER

- **Data Bus Buffer Driver for 8080 CPU**
- **Low Input Load Current — .25 mA Maximum**
- **High Output Drive Capability for Driving System Data Bus**
- **3.65V Output High Voltage for Direct Interface to 8080 CPU**
- **Three State Outputs**
- **Reduces System Package Count**

The 8216/8226 is a 4-bit bi-directional bus driver/receiver.

All inputs are low power TTL compatible. For driving MOS, the DO outputs provide a high 3.65V V_{OH}, and for high capacitance terminated bus structures, the DB outputs provide a high 50mA I_{OL} capability.

A non-inverting (8216) and an inverting (8226) are available to meet a wide variety of applications for buffering in microcomputer systems.

PIN CONFIGURATION

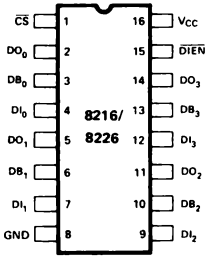

PIN NAMES

DB_0-DB_3	DATA BUS BI-DIRECTIONAL
DI_0-DI_3	DATA INPUT
DO_0-DO_3	DATA OUTPUT
$\overline{DIEN}$	DATA IN ENABLE DIRECTION CONTROL
$\overline{CS}$	CHIP SELECT

LOGIC DIAGRAM 8216

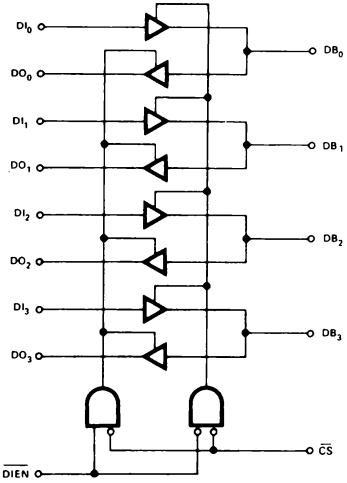

LOGIC DIAGRAM 8226

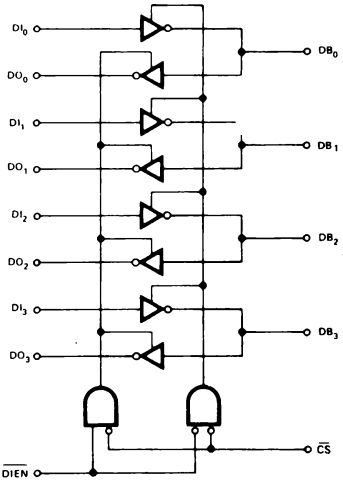

SCHOTTKY BIPOLAR 8216/8226

FUNCTIONAL DESCRIPTION

Microprocessors like the 8080 are MOS devices and are generally capable of driving a single TTL load. The same is true for MOS memory devices. While this type of drive is sufficient in small systems with few components, quite often it is necessary to buffer the microprocessor and memories when adding components or expanding to a multi-board system.

The 8216/8226 is a four bit bi-directional bus driver specifically designed to buffer microcomputer system components.

Bi-Directional Driver

Each buffered line of the four bit driver consists of two separate buffers that are tri-state in nature to achieve direct bus interface and bi-directional capability. On one side of the driver the output of one buffer and the input of another are tied together (DB), this side is used to interface to the system side components such as memories, I/O, etc., because its interface is direct TTL compatible and it has high drive (50mA). On the other side of the driver the inputs and outputs are separated to provide maximum flexibility. Of course, they can be tied together so that the driver can be used to buffer a true bi-directional bus such as the 8080 Data Bus. The DO outputs on this side of the driver have a special high voltage output drive capability (3.65V) so that direct interface to the 8080 and 8008 CPUs is achieved with an adequate amount of noise immunity (350mV worst case).

Control Gating $\overline{DIEN}$, $\overline{CS}$

The $\overline{CS}$ input is actually a device select. When it is "high" the output drivers are all forced to their high-impedance state. When it is at "zero" the device is selected (enabled) and the direction of the data flow is determined by the $\overline{DIEN}$ input.

The $\overline{DIEN}$ input controls the direction of data flow (see Figure 1) for complete truth table. This direction control is accomplished by forcing one of the pair of buffers into its high impedance state and allowing the other to transmit its data. A simple two gate circuit is used for this function.

The 8216/8226 is a device that will reduce component count in microcomputer systems and at the same time enhance noise immunity to assure reliable, high performance operation.

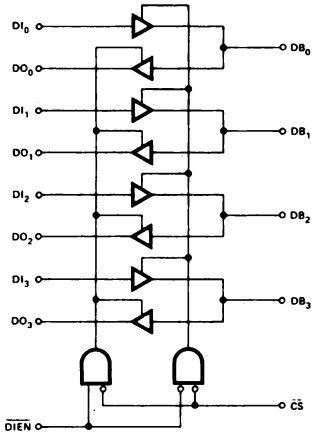

(a) 8216

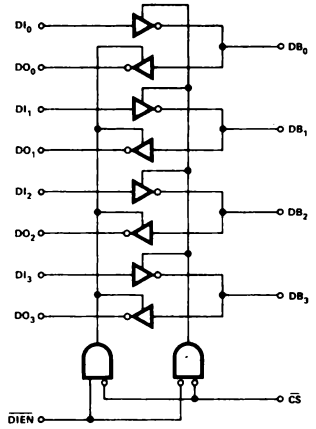

(b) 8226

DIEN	CS	
0	0	DI → DB
1	0	DB → DO
0	1	→ HIGH IMPEDANCE
1	1	

Figure 1. 8216/8226 Logic Diagrams

SCHOTTKY BIPOLAR 8216/8226

APPLICATIONS OF 8216/8226

8080 Data Bus Buffer

The 8080 CPU Data Bus is capable of driving a single TTL load and is more than adequate for small, single board systems. When expanding such a system to more than one board to increase I/O or Memory size, it is necessary to provide a buffer. The 8216/8226 is a device that is exactly fitted to this application.

Shown in Figure 2 are a pair of 8216/8226 connected directly to the 8080 Data Bus and associated control signals. The buffer is bi-directional in nature and serves to isolate the CPU data bus.

On the system side, the DB lines interface with standard semiconductor I/O and Memory components and are completely TTL compatible. The DB lines also provide a high drive capability (50mA) so that an extremely large system can be dirven along with possible bus termination networks.

On the 8080 side the DI and DO lines are tied together and are directly connected to the 8080 Data Bus for bi-directional operation. The DO outputs of the 8216/8226 have a high voltage output capability of 3.65 volts which allows direct connection to the 8080 whose minimum input voltage is 3.3 volts. It also gives a very adequate noise margin of 350mV (worst case).

The control inputs to 8216/8226 ($\overline{CS}$, $\overline{DIEN}$) are connected directly to the 8080. $\overline{DIEN}$ is tied to DBIN so that proper bus flow is maintained, and $\overline{CS}$ is tied to HLDA so that the system side Data Bus will be 3-stated when a Hold request has been acknowledged during a DMA activity.

Memory and I/O Interface to a Bi-directional Bus

In large microcomputer systems it is often necessary to provide Memory and I/O with their own buffers and at the same time maintain a direct, common interface to a bi-directional Data Bus. The 8216/8226 has separated data in and data out lines on one side and a common bi-directional set on the other to accomodate such a function.

Shown in Figure 3 is an example of how the 8216/8226 is used in this type of application.

The interface to Memory is simple and direct. The memories used are typically Intel® 8102, 8102A, 8101 or 8107A and have separate data inputs and outputs. The DI and DO lines of the 8216/8226 tie to them directly and under control of the $\overline{MEMR}$ signal, which is connected to the $\overline{DIEN}$ input, an interface to the bi-directional Data Bus is maintained.

The interface to I/O is similar to Memory. The I/O devices used are typically Intel® 8255s, and can be used for both input and output ports. The $\overline{I/O\ R}$ signal is connected directly to the $\overline{DIEN}$ input so that proper data flow from the I/O device to the Data Bus is maintained.

The 8216/8226 can be used in a wide variety of other buffering functions in microcomputer systems such as Address Bus Drivers, Drivers to peripheral devices such as printers, and as Drivers for long length cables to other peripherals or systems.

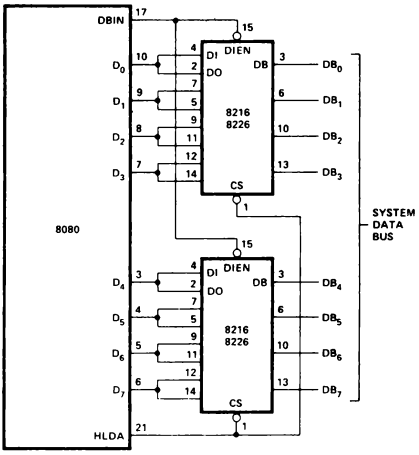

Figure 2. 8080 Data Bus Buffer.

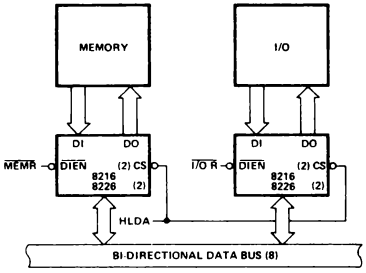

Figure 3. Memory and I/O Interface to a Bi-Directional Bus.

In altre parole, quando $\overline{DIEN}$ è a livello logico 0 e il chip è abilitato, il chip 8216 agisce come buffer d'ingresso. Quando $\overline{DIEN}$ è a livello logico 1 e il chip è abilitato, l'8216 agisce come buffer di uscita, ma *non* come buffer/latch di uscita.

La sezione del driver del bus del microcomputer MMD-1 è mostrata nell'angolo in basso a sinistra della Figura A5-4, alla destra del chip 8080A. Osservate che DBIN è collegato a $\overline{DIEN}$ (pin 15 sul chip 8216) e che ogni chip 8216 è abilitato in modo permanente. La tabella della verità relativa a DBIN e $\overline{DIEN}$ è,

DBIN	$\overline{DIEN}$	
0	0	I dati sono messi in uscita dal chip 8080A; DBIN = 0, e perciò il bus di dati non si presenta nel modo di funzionamento di ingresso.
1	1	I dati sono inseriti nel chip 8080A; DBIN = 1, perciò il bus di dati si presenta nel modo di funzionamento di ingresso.

Secondo le specifiche della Intel Corporation per l'8216, la corrente di uscita massima relativa ad un livello logico 0, è 125 mA, che è una capacità di pilotaggio sostanzialmente valida.

Informazioni di stato

Se studiate attentamente le specifiche della Intel Corporation per il microprocessore 8080A, osserverete che certi importanti segnali di controllo non sono presenti sul chip stesso. Compresi fra questi sono la lettura in memoria ($\overline{MEMR}$), la scrittura in memoria ($\overline{MEMW}$), l'ingresso ($\overline{IN}$), l'uscita ($\overline{OUT}$), e riconoscimento d'interruzione ($\overline{INTA}$). Per generare tali segnali di controllo, il chip 8080A usa una tecnica "d'avanguardia": dato che il bus di dati non viene usato sempre per il trasferimento dei dati, l'8080A può usare il bus per trasferire le informazioni di controllo aggiuntive. *Tali informazioni vengono generate molto presto nel ciclo macchina per permettere al microcompter di usare tali segnali di controllo per facilitare il trasferimento dei dati da e verso la memoria e i dispositivi di I/O.*

L'informazione di stato appare sul bus di dati per un lasso di tempo molto breve, circa 1,33 μs, per un sistema 8080 che opera ad una frequenza di 750 kHz. Dato che l'informazione va usata in un secondo tempo, deve essere eseguito un latch. Il SYSTEM STROBE ($\overline{STSTB}$) è generato al pin 7 sul chip 8224 nel momento giusto per eseguire il latch, o catturare, l'informazione di stato. Notate che il segnale $\overline{STSTB}$ è generato dal segnale di temporizzazione $\emptyset_1$ del sistema e il segnale SYNC dall'8080A. Si può usare qualunque tipo di latch a 8 bit. Nella Figura A5-4, sotto la metà, viene usato un latch positive edge triggered a 6 bit; questo è sottoposto a clock al pin 9.

Tutti gli otto bit sul bus di dati forniscono vari tipi di informazioni di stato, ma non sono necessari tutti e otto. Le informazioni fornite dalla Intel Corporation sui bit di stato e i tipi di cicli macchina sono date nella pagina seguente. Nel microcomputer MMD-1, i segnali di stato $\overline{WO}$ e STACK sono ignorati dato che non sono molto utili. Per HLTA e M1 viene eseguito un latch, ma anch'essi non sono usati. I segnali di stato importanti sono INTA (riconoscimento d'interruzione), INP (ingresso), OUT (uscita), e MEMR (lettura in memoria). Insieme alle uscite DBIN e $\overline{WR}$ del chip 8080A questi quattro segnali forniscono cinque segnali di controllo importanti che comprendono fondamentalmente la maggior parte del bus di controllo sul microcomputer MMD-1:

Instructions for the 8080 require from one to five machine cycles for complete execution. The 8080 sends out 8 bit of status information on the data bus at the beginning of each machine cycle (during SYNC time). The following table defines the status information.

STATUS INFORMATION DEFINITION

Symbols	Data Bus Bit	Definition
INTA*	D_0	Acknowledge signal for INTERRUPT request. Signal should be used to gate a restart instruction onto the data bus when DBIN is active.
$\overline{WO}$	D_1	Indicates that the operation in the current machine cycle will be a WRITE memory or OUTPUT function ($\overline{WO}$ = 0). Otherwise, a READ memory or INPUT operation will be executed.
STACK	D_2	Indicates that the address bus holds the pushdown stack address from the Stack Pointer.
HLTA	D_3	Acknowledge signal for HALT instruction.
OUT	D_4	Indicates that the address bus contains the address of an output device and the data bus will contain the output data when $\overline{WR}$ is active.
M_1	D_5	Provides a signal to indicate that the CPU is in the fetch cycle for the first byte of an instruction.
INP*	D_6	Indicates that the address bus contains the address of an input device and the input data should be placed on the data bus when DBIN is active.
MEMR*	D_7	Designates that the data bus will be used for memory read data.

*These three status bits can be used to control the flow of data onto the 8080 data bus.

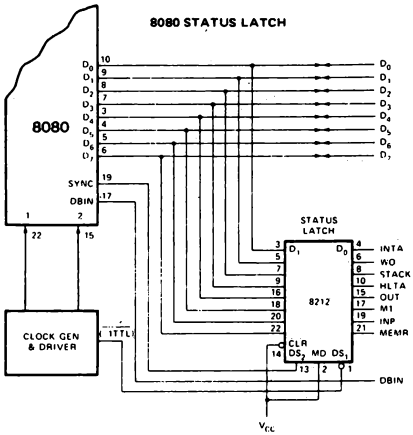

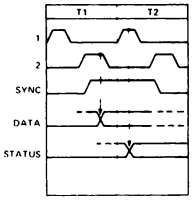

STATUS WORD CHART

TYPE OF MACHINE CYCLE

DATA BUS BIT	STATUS INFORMATION	INSTRUCTION FETCH (1)	MEMORY READ (2)	MEMORY WRITE (3)	STACK READ (4)	STACK WRITE (5)	INPUT READ (6)	OUTPUT WRITE (7)	INTERRUPT ACKNOWLEDGE (8)	HALT ACKNOWLEDGE (9)	INTERRUPT ACKNOWLEDGE WHILE HALT (10)
D_0	INTA	0	0	0	0	0	0	0	1	0	1
D_1	$\overline{WO}$	1	1	0	1	0	1	0	1	1	1
D_2	STACK	0	0	0	1	1	0	0	0	0	0
D_3	HLTA	0	0	0	0	0	0	0	0	1	1
D_4	OUT	0	0	0	0	0	0	1	0	0	0
D_5	M_1	1	0	0	0	0	0	0	1	0	1
D_6	INP	0	0	0	0	0	1	0	0	0	0
D_7	MEMR	1	1	0	1	0	0	0	0	1	0

(N) STATUS WORD

Table 2-1. 8080 Status Bit Definitions

$\overline{MEMR}$. Lettura in memoria. Usato per fornire segnali di abilitazione ai dati da un chip di memoria verso il microprocessore 8080A.

$\overline{MEMW}$. Scrittura in memoria. Usato per fornire segnali di abilitazione alle uscite dei dati dal chip 8080A verso la memoria di lettura/scrittura.

$\overline{IN}$. Ingresso. Usato per fornire segnali di abilitazione ai dati presentati da un dispositivo esterno verso l'accumulatore all'interno dell'8080A.

$\overline{OUT}$. Uscita. Usato per fornire segnali di abilitazione ai dati dall'accumulatore verso un dispositivo di uscita esterno all'8080A.

$\overline{INTA}$. Riconoscimento d'interruzione. Usato per fornire segnali di abilitazione ad un'istruzione ad un byte presente nel registro istruzione verso il microprocessore 8080A durante un'interruzione.

Gli altri segnali collegati con il bus di controllo sono RESET, INT (richiesta d'interruzione), e INTE (abilitazione all'interruzione). Questi otto segnali di controllo vi permettono di leggere e scrivere nella e dalla memoria e nei e dai dispositivi di ingresso-uscita. Vi permettono anche di elaborare le interruzioni.

È presente un controllore di sistema e bus driver, l'Intel 8228, che realizza un buffer sul bus di dati bidirezionale nonché il latch ed il gate dei segnali di stato. Nella pagina seguente vedrete un tipico circuito a interfaccia, fornito dalla Intel Corporation. Una caratteristica dell'8228 è che esso può generare tre impulsi $\overline{INTA}$ in sequenza durante una richiesta d'interruzione; questa caratteristica è richiesta quando tentate di fornire segnali di abilitazione ad un'istruzione a due o tre byte nel registro istruzioni. Un problema del chip 8228 è che è costoso. La realizzazione del buffer sul bus di dati è limitata ad un fan-out standard di 10 carichi TTL o un assorbimento di corrente di 16 mA.

MEMORIA

La sezione di controllo necessaria per il chip 8080A, compresi i latch di stato e i bit di stato associati, è già stata trattata. Siamo ora pronti per aggiungere dispositivi esterni al microcomputer MMD-1. I primi dispositivi necessari sono le memorie. Esistono in varie forme e tipi, ma ne considereremo solo due, la memoria di lettura/scrittura e la memoria programmabile a sola lettura (EPROM), sono entrambe memorie ad accesso casuale. Accesso casuale significa che qualunque singola locazione di memoria può essere raggiunta dopo un'altra qualunque locazione.

Abbiamo scelto il chip di memoria di lettura/scrittura 2111 (o 8111), le cui specifiche sono date nella pagina seguente, dato che è facile l'interfacciamento con l'8080A. È organizzato in 256 locazioni di memoria, ognuna con quattro bit per locazione, cioè è una memoria a 1024 bit. L'8111-2 ha delle linee comuni di ingresso e di uscita (I/O) sulle quali vengono trasferiti i dati da e verso il microprocessore 8080A. Chiaramente, queste linee di I/O sono bidirezionali. Ogni chip di memoria 811-2 ha otto ingressi d'indirizzo (da A0 a A7) per definire in modo unico una sola locazione di memoria fra le 256 possibili. Gli ingressi di controllo all'8111-2 comprendono l'ingresso di lettura/scrittura (R/W), due ingressi di abilitazione del chip ($\overline{CE_1}$ e $\overline{CE_2}$), e un ingresso di disabilitazione dell'uscita (OD).

Dato che la lunghezza di parola in ogni chip 8111 è di soli quattro bit, coppie di tali bit devono essere abilitate e disabilitate simultaneamente allo scopo di fornire la parola a 8 bit richiesta dal microprocessore 8080A. La Figura A5-4 dimostra che $\overline{MEMW}$ (scrittura in memoria, o $\overline{MW}$) è collegata al pin 16, e che $\overline{MEMR}$ (lettura in memoria, o $\overline{MR}$) è collegata al pin 9 sulla memoria di lettura/scrittura 8111.

SCHOTTKY BIPOLAR 8228

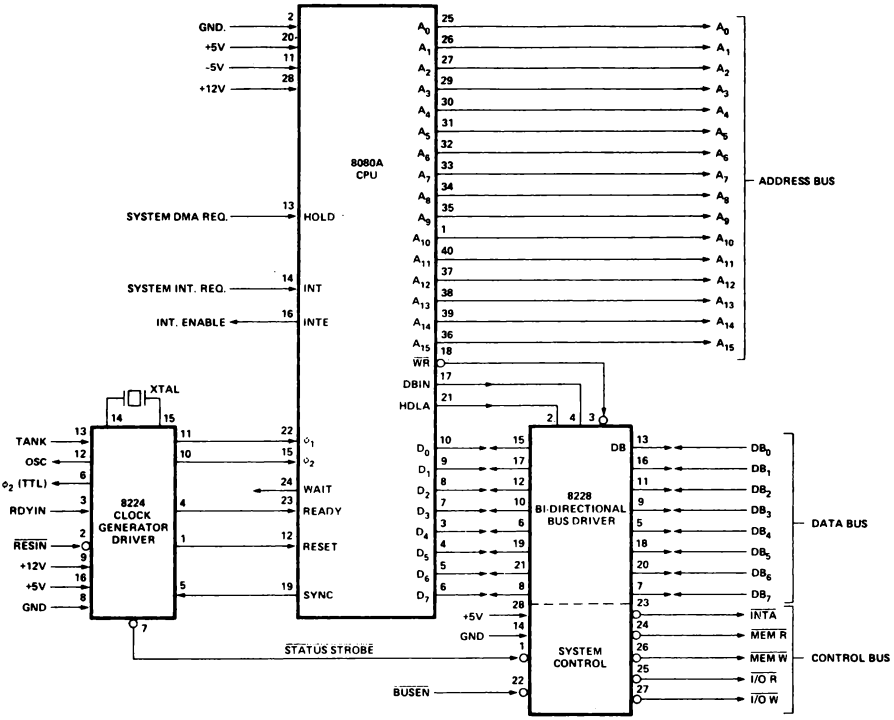

8080A CPU Standard Interface

intel®

Silicon Gate MOS **8111-2**

1024 BIT (256 x 4) STATIC MOS RAM WITH COMMON I/O AND OUTPUT DISABLE

- **Organization 256 Words by 4 Bits**
- **Access Time — 850 nsec Max.**
- **Common Data Input and Output**
- **Single +5V Supply Voltage**
- **Directly TTL Compatible — All Inputs and Output**
- **Static MOS — No Clocks or Refreshing Required**
- **Simple Memory Expansion — Chip Enable Input**
- **Fully Decoded — On Chip Address Decode**
- **Inputs Protected — All Inputs Have Protection Against Static Charge**
- **Low Cost Packaging — 18 Pin Plastic Dual-In-Line Configuration**
- **Low Power — Typically 150 mW**
- **Three-State Output — OR-Tie Capability**

The Intel® 8111-2 is a 256 word by 4 bit static random access memory element using normally off N-channel MOS devices integrated on a monolithic array. It uses fully DC stable (static) circuitry and therefore requires no clocks or refreshing to operate. The data is read out nondestructively and has the same polarity as the input data. Common input/output pins are provided.

The 8111-2 is designed for memory applications in small systems where high performance, low cost, large bit storage, and simple interfacing are important design objectives.

It is directly TTL compatible in all respects: inputs, outputs, and a single +5V supply. Separate chip enable ($\overline{CE}$) leads allow easy selection of an individual package when outputs are OR-tied.

The Intel® 8111-2 is fabricated with N-channel silicon gate technology. This technology allows the design and production of high performance, easy-to-use MOS circuits and provides a higher functional density on a monolithic chip than either conventional MOS technology or P-channel silicon gate technology.

Intel's silicon gate technology also provides excellent protection against contamination. This permits the use of low cost silicone packaging.

PIN CONFIGURATION

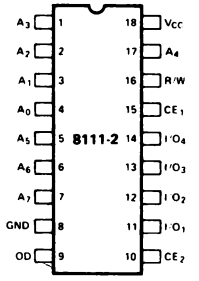

LOGIC SYMBOL

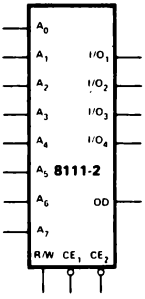

BLOCK DIAGRAM

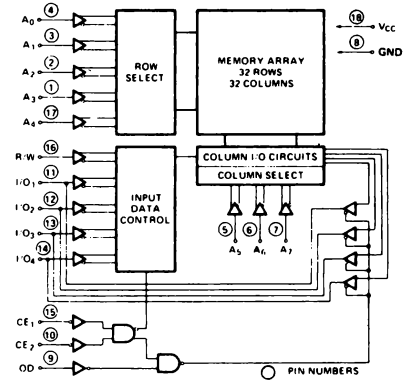

PIN NAMES

A_0-A_7	ADDRESS INPUTS
OD	OUTPUT DISABLE
R/W	READ/WRITE INPUT
$\overline{CE}_1$	CHIP ENABLE 1
$\overline{CE}_2$	CHIP ENABLE 2
I/O_1-I/O_4	DATA INPUT/OUTPUT

Supponendo che il chip sia abilitato, la tabella della verità da applicare è la seguente:

$\overline{MEMW}$*	$\overline{MEMR}$*	R/W	OD	
0	0	—	—	Condizione d'ingresso non possibile
0	1	0	1	Scrittura in memoria; disabilitare l'uscita di memoria
1	0	1	0	Lettura in memoria
1	1	1	1	Disabilitare l'uscita della memoria

* Nota: $\overline{MEMW}$ è identico a $\overline{MW}$ e $\overline{MEMR}$ è identico a $\overline{MR}$ nella Figura A5-4.

La decodifica del bus degli indirizzi è mostrata in Figura A5-4 sul lato destro del chip 8080A. La tabella della verità per i bit del bus d'indirizzo da A0 a A15 è:

A15	A14	A13	A12	A11	A10	A9	A8	A7	. . .	A0	Commento
0	0	0	0	0	0	0	0	X		X	Blocco 0 (riservato alla EPROM KEX)
0	0	0	0	0	0	0	1	X		X	Blocco 1 (riservato alla EPROM)
0	0	0	0	0	0	1	0	X		X	Blocco 2 (riservato alla memoria 8111 R/W)
0	0	0	0	0	0	1	1	X		X	Blocco 3 (riservato alla memoria 8111 R/W)

Qui una X indica che è permesso un livello logico o 0 o 1. Da A0 ad A7 possono essere qualunque combinazione di stati logici 0 e 1, un totale di 256 combinazioni diverse. Osservate che cambiano solo i bit d'indirizzo da A8 ad A9, dando tutte le possibili combinazioni per i due bit. I bit d'indirizzo da A10 ad A15 rimangono a livello logico 0 per tutti gli indirizzi selezionati nel nostro microcomputer MMD-1.

È d'uso decodificare in assoluto le locazioni di memoria, cioè assicurare che tutti e sedici i bit partecipino alla decodificazione di una locazione di memoria, Per il chip 8111, ciò si può fare usando i bit da A8 a A15 per fornire l'ingresso di abilitazione del chip $\overline{CE}$ desiderato. (Vedere la Figura A5-4). Dato che i bit d'indirizzo da A10 a A15 rimangono a livello logico 0, usiamo gli invertitori a collettore aperto 74LS05 in una configurazione "Wired-OR" per fornire una condizione logica decodificata in modo unico. Osservate la presenza di un resistore pull-up a 1 kΩ, R4. La tabella della verità per il circuito Wired - OR è la seguente:

A15	A14	A13	A12	A11	A10	Q
0	0	0	0	0	0	1
X	X	X	X	X	1	0
X	X	X	X	1	X	0
X	X	X	1	X	X	0
X	X	1	X	X	X	0
x	à	x	x	x	x	ù
à	x	x	x	x	x	ù

Nota X = stato logico 0 o 1

Osservate che questa tabella della verità, sebbene implementata con invertitori a collettore aperto, è identica a quella del gate NOR a 6 ingressi. Lo stato logico unico è Q = 1, e questa condizione di uscita ha luogo quando tutti gli ingressi sono a livello logico 0.

In qualunque momento l'uscita del circuito Wired-OR è a livello logico 1, sappiamo che A10 fino a A15 sono a livello logico 0 e che l'indirizzo di memoria deve essere all'interno di uno dei quattro blocchi di memoria selezionati di 256 byte. Questo si ottiene con l'aiuto di un chip di decodifica 74LS155, di cui di seguito diamo lo schema a blocchi e la configurazione dei pin,

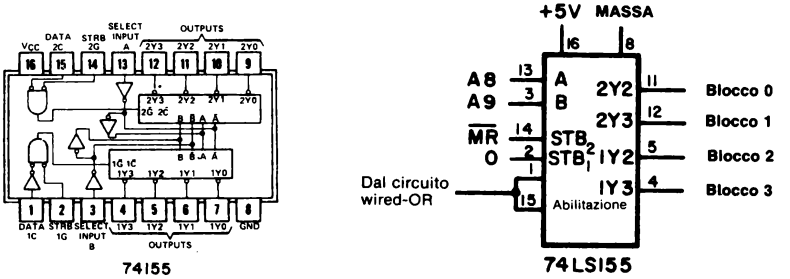

Figura A5-5. Configurazione dei pin del chip 74155 e schema a blocchi del circuito MMD-1.

Il chip 74LS155 è abilitato e disabilitato usando l'uscita del circuito Wired-OR, dove disabilitato corrisponde al livello logico 0 (nessun blocco selezionato) ed abilitato corrisponde al livello logico 1 (uno ed uno solo blocco di memoria selezionato). La tabella della verità per il chip 74LS155 è la seguente:

ENABLE	MR	B	A	2Y2	2Y3	1Y2	1Y3	
0	0	X	X	1	1	1	1	Nessuna selezione
1	0	0	0	0	1	1	1	Blocco 0 (leggere la memoria EPROM
1	0	0	1	1	0	1	1	Blocco 1 (leggere la memoria EPROM
1	0	1	0	1	1	0	1	Blocco 2 (leggere la memoria R/W)
1	0	1	1	1	1	1	0	Blocco 3 (leggere la memoria R/W)
1	1	0	0	1	1	1	1	Nessuna selezione
1	1	0	1	1	1	1	1	Nessuna selezione
1	1	1	0	0	1	1	1	Blocco 2 (scrivere nella memoria R/W
1	1	1	1	1	0	1	1	Blocco 3 (scrivere nella memoria R/W

Le uscite dei blocchi 2 e 3 vanno agli ingressi $\overline{CE_1}$ (pin 15) delle rispettive coppie di chip di memoria di lettura/scrittura 8111, come si può vedere per il Blocco 3 nella Figura A5-4. Quando il pin 15 del chip 8111 è a livello logico 0, il chip è abilitato dato che CE_2 è cablato sul livello logico 0.

In aggiunta alla memoria di lettura/scrittura, il microcomputer MMD-1 contiene anche alcune memorie programmabili di sola lettura (EPROM). I contenuti dei chip EPROM non vengono azzerati quando togliamo l'alimentazione, come nel caso della memoria di lettura/scrittura che viene chiamata *memoria volatile.* Potete acquistare uno speciale dispositivo elettronico (o un circuito per il vostro microcomputer) chiamato programmatore EPROM e programmare i chip EPROM per le vostre speciali applicazioni.

Usiamo i chip EPROM 1702A (o 8702A) della Intel Corporation, che possono essere cancellati con l'uso di raggi ultravioletti e riprogrammati fino a quaranta o cinquanta volte. La configurazione dei pin del chip 1702A/8702A è mostrata in Figura A5-6.

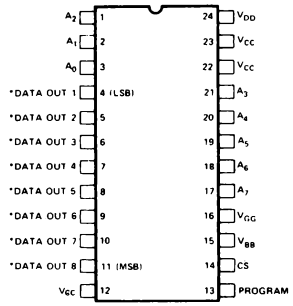

Figura A5-6. Configurazione dei pin del chip 1702A/8702A. Alcuni dei pin di alimentazione si usano solo durante la programmazione. Supporremo qui che il chip sia stato programmato nel modo giusto prima di essere incluso nel microcomputer MMD-1.

Osservate che vi sono otto ingressi d'indirizzo, da A0 ad A7, e otto pin di uscita dei dati, da DATA OUT 1 a DATA OUT 8, un ingresso di selezione del chip (pin 14) e molti pin di ingresso di alimentazione. Nella Figura A5-4, potete vedere come questo chip viene incorporato nel microcomputer MMD-1. I pin 12,13,15,22 e 23 sono tutti collegati al + 5 V. I pin 16 e 24 sono collegati a −9 V. L'uscita del blocco 0 dal chip di decodifica 74LS155 è collegata all'ingresso CS del 1702A (pin 14). Osservate che potete solo leggere il chip 1702A; è un chip di memoria di sola lettura, non un chip di memoria di lettura/scrittura.

I BUS DEL MICROCOMPUTER MMD-1

I bus del microcomputer MMD-1 sono il bus degli indirizzi, dei dati e i bus di controllo. Il bus degli indirizzi consiste di sedici linee d'indirizzo con buffer. Nella Figura A5-4, è indicato il buffer dei bit d'indirizzo da A0 ad A7. Per ogni linea d'indirizzo si usa una coppia di invertitori, prima il 74L04 e poi il 7404. Il chip 74L04 ha un fan-in di 0,1, o 0,16 mA, ed è adatto all'uso con il microprocessore 8080A. I chip 8216 forniscono un buffer sufficiente per le otto linee del bus di dati, da D0 a D7. I gate NAND 7400 hanno ognuno un fan-out di 10, più che sufficiente per ogni linea di segnale del bus di controllo, come $\overline{\text{MEMR}}$, $\overline{\text{MEMW}}$, $\overline{\text{IN}}$, $\overline{\text{OUT}}$ e $\overline{\text{INTA}}$. RESET e INT sono ingressi al chip 8080A. L'uscita INTE potrebbe richiedere un buffer.

INGRESSO/USCITA

La sezione di I/O del microcomputer MMD-1 è mostrata in Figura A5-7. Nel Capitolo n. 20 di questo libro, avete già familiarizzato con la decodifica di I/O e con l'uso dei latch 7575 e dei buffer three-state 8095. Di conseguenza, parleremo brevemente della sezione di I/O dell'MMD-1.

Allo scopo di trasferire otto bit di dati fra l'accumulatore all'interno del chip 8080A e un dispositivo di I/O, viene fornito un codice dispositivo a otto bit sui bus degli indirizzi da A0 ad A7. Per selezionare un unico dispositivo fra i 256 possibili è necessario un circuito di decodifica come quelli descritti nel Capitolo n. 17.

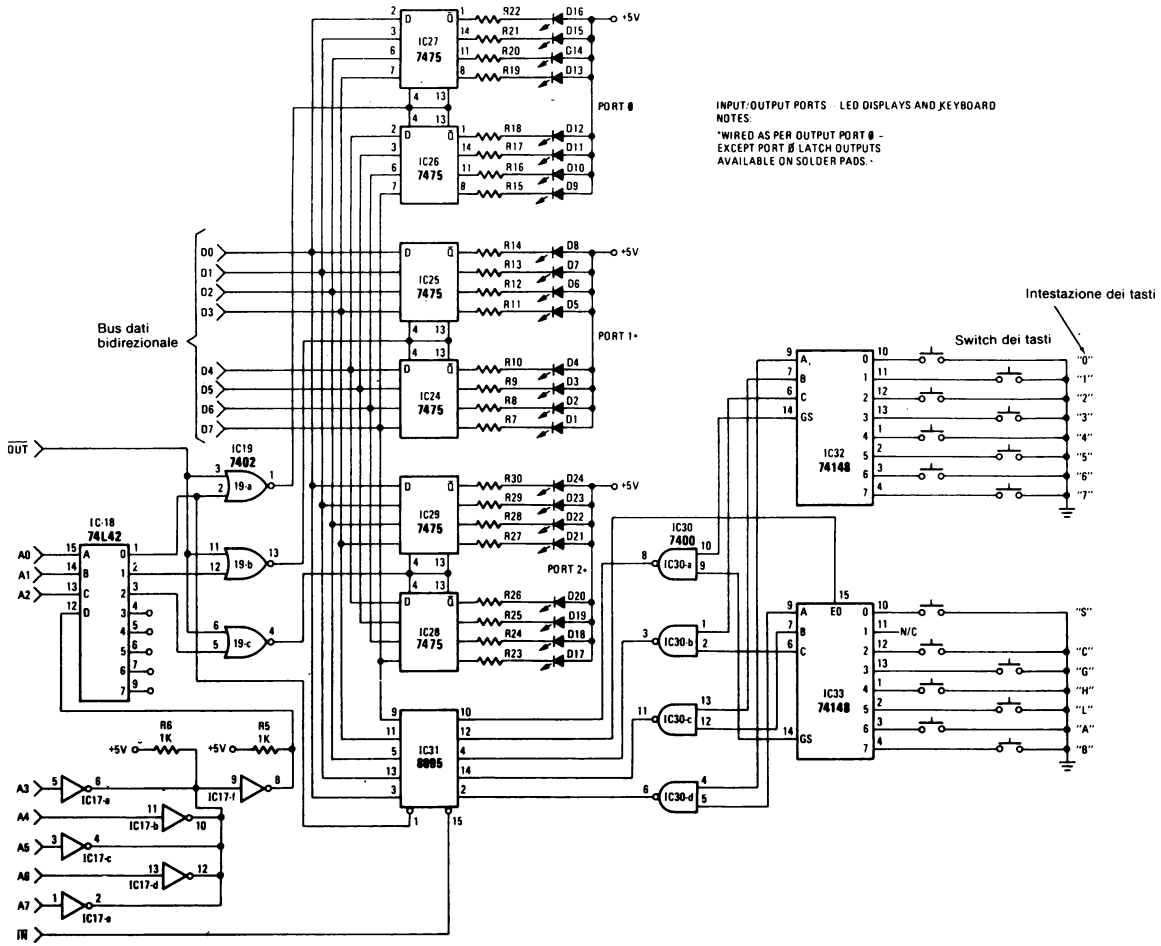

Figura A5-7. La sezione di ingresso/uscita del microcmputer MMD-1. Questa figura come la figura A5-4 è stampata con il permesso della rivista Radio-Electronics. Tutti i diritti riservati.

Nella Figura A5-7, il decodificatore consiste del chip 74L42 e dei sei invertitori a collettore aperto 74LS05 presenti alle linee d'indirizzo da A3 ad A7. Cinque degli invertitori funzionano come Wired-OR o gate NOR a cinque ingressi, circuito per decodificare i bit d'indirizzo da A3 ad A7 in un unico stato logico quando le cinque linee d'indirizzo sono tutte la livello logico 0. Il principio qui usato è identico a quello impiegato per la decodifica dei bit d'indirizzo da A10 a A15 nella sezione di memoria del microcomputer MMD-1. La tabella della verità è la seguente:

A7	A6	A5	A4	A3	Q
0	0	0	0	0	1
X	X	X	X	1	0
X	X	X	1	X	0
X	X	1	X	X	0
X	1	X	X	X	0
à	x	x	x	x	ù

Nota: X = stato logico 0 o 1

Il restante invertitore a collettore aperto 74LS05 si usa per invertire Q in uno stato di livello logico 0, quando i cinque bit d'indirizzo sono tutti a livello logico 0. Questa condizione di logica 0 è applicata all'ingresso D del chip 74L42.

Il chip 74L42 è cablato come un decodificatore da 3 a 8 linee e ha la seguente tabella della verità:

D	A2	A1	A0	0	1	2	3	4	5	6	7	
1	X	X	X	1	1	1	1	1	1	1	1	Nessun canale selezionato
0	0	0	0	0	1	1	1	1	1	1	1	Canale 0 (tastiera e porta 0)
0	0	0	1	1	0	1	1	1	1	1	1	Canale 1 (porta 1)
0	0	1	0	1	1	0	1	1	1	1	1	Canale 2
0	0	1	1	1	1	1	0	1	1	1	1	Canale 3
0	1	0	0	1	1	1	1	0	1	1	1	Canale 4
0	1	0	1	1	1	1	1	1	0	1	1	Canale 5
0	1	1	0	1	1	1	1	1	1	0	1	Canale 6
0	1	1	1	1	1	1	1	1	1	1	0	Canale 7

Viene eseguito un gate ai canali 0,1 e 2 con il segnale di controllo $\overline{OUT}$ e i canali si usano per fornire segnali di abilitazione alle informazioni dal bus di dati bidirezionale nei latch per le Porte 0,1 e 2, rispettivamente. Si esegue un gate al canale 0 con il segnale di controllo $\overline{IN}$ e lo si usa per fornire segnali di abilitazione ai dati d'ingresso presenti al buffer three-state 8095 nel microprocessore 8080A. Gli ingressi del chip 8095 consistono di due uscite da una coppia di chip di codifica di priorità da 8 a 3 linee 74148, che si usano per codificare la tastiera a 15 tasti. Compresi nella tastiera sono i tasti da 0 a 7, il tasto See/Store (S), il tasto Go (G), il tasto del byte d'indirizzo HI (H), il tasto del byte d'indirizzo LO (L) e tre tasti aggiuntivi (A,B e C) che non hanno un uso specifico. La configurazione dei pin del chip 74148 e la tabella della verità sono mostrate nella Figura A5-8. I tasti sono interruttori meccanici non ideali con logica antirimbalzo da software.

MICROCOMPUTER MMD-1: IL SISTEMA GLOBALE

Il sistema globale del microcomputer MMD-1 è mostrato in fotografia nella Figura A5-10, schizzato nella Figura A5-9 e come schema a blocchi nella Figura A5-11. I segnali di controllo $\overline{MR}$ e $\overline{MW}$ nella Figura A5-10 corrispondono a $\overline{MEMR}$ e $\overline{MEMW}$, rispettivamente.

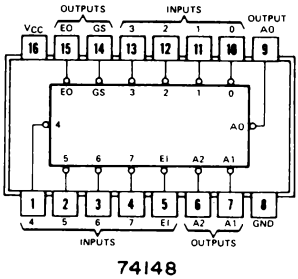

SN54148, SN74148
FUNCTION TABLE

INPUTS								OUTPUTS				
EI	0	1	2	3	4	5	6	7	A2	A1	A0	GS	EO
H	X	X	X	X	X	X	X	X	H	H	H	H	H
L	H	H	H	H	H	H	H	H	H	H	H	H	L
L	X	X	X	X	X	X	X	L	L	L	L	L	H
L	X	X	X	X	X	X	L	H	L	L	H	L	H
L	X	X	X	X	X	L	H	H	L	H	L	L	H
L	X	X	X	X	L	H	H	H	L	H	H	L	H
L	X	X	X	L	H	H	H	H	H	L	L	L	H
L	X	X	L	H	H	H	H	H	H	L	H	L	H
L	X	L	H	H	H	H	H	H	H	H	L	L	H
L	L	H	H	H	H	H	H	H	H	H	H	L	H

Figura A5-8. Configurazione dei pin e tabella della verità del chip di codifica di priorità 74148.

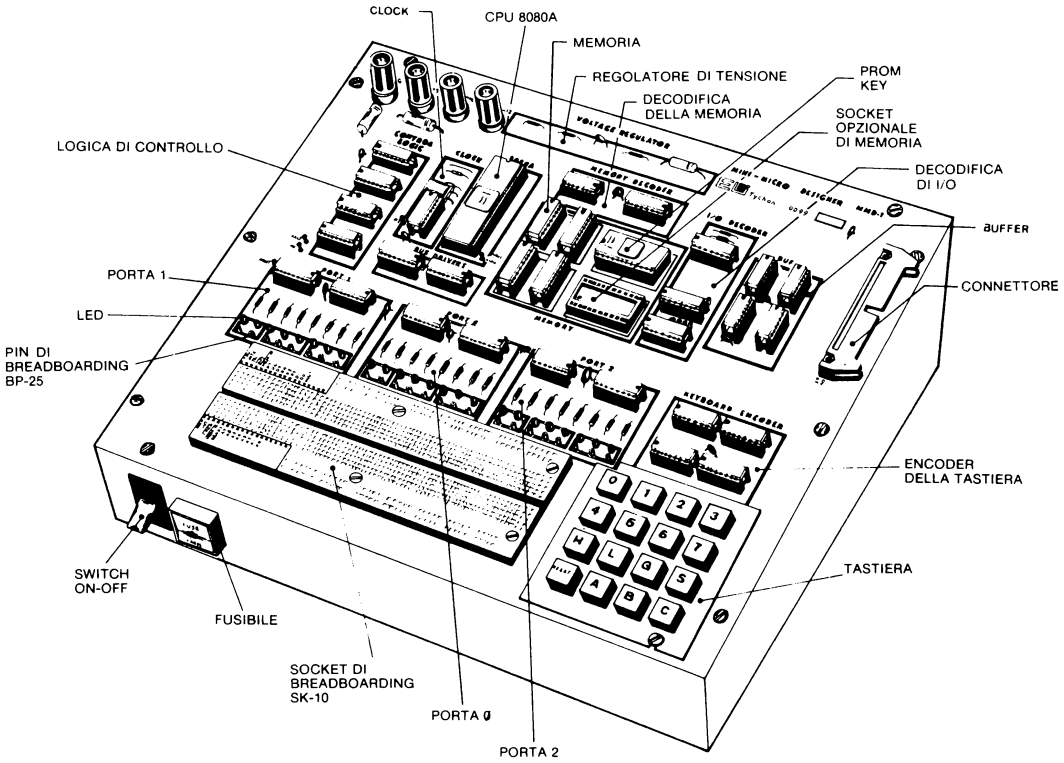

Figura A5-9. Disegno del microcomputer MMD-1.

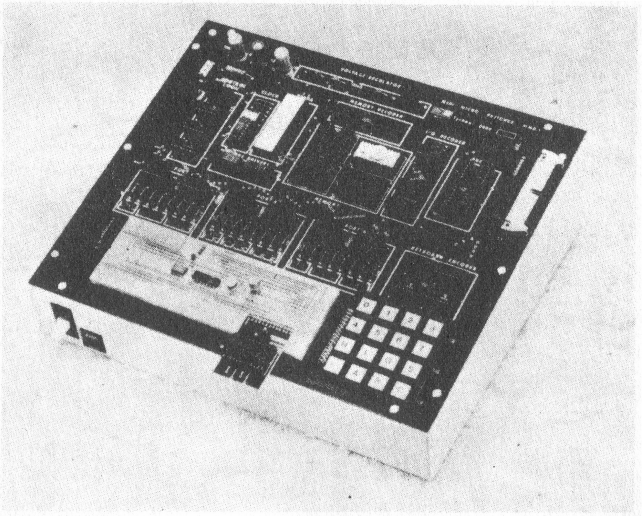

Figura A5-10. Fotografia del microcomputer MMD-1. Attaccato al bus della piastra vi è l'outboard bus monitor LR-27.

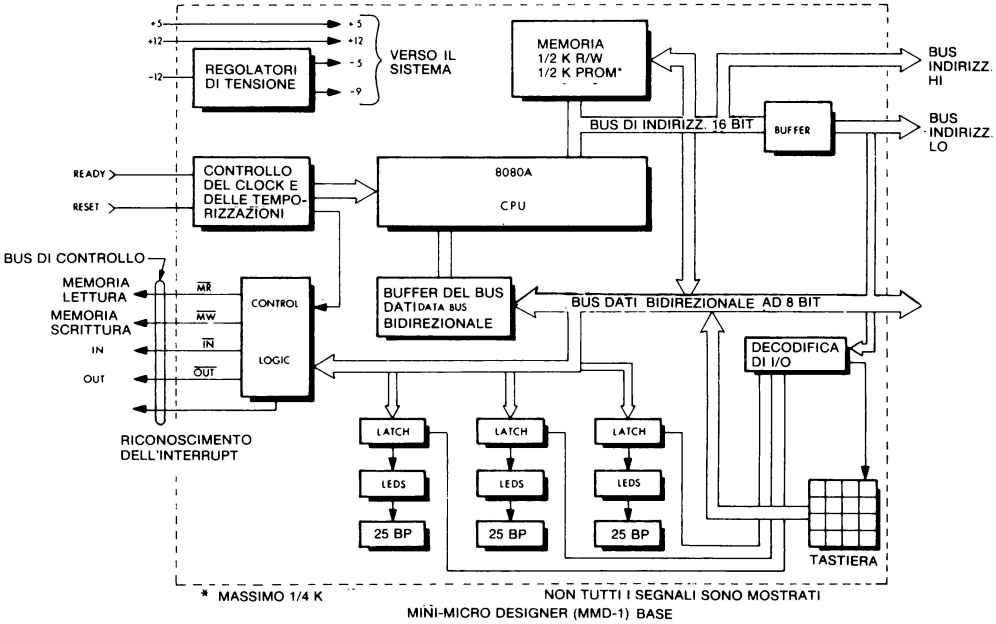

Figura A5-11. Schema a blocchi del microcomputer MMD-1.

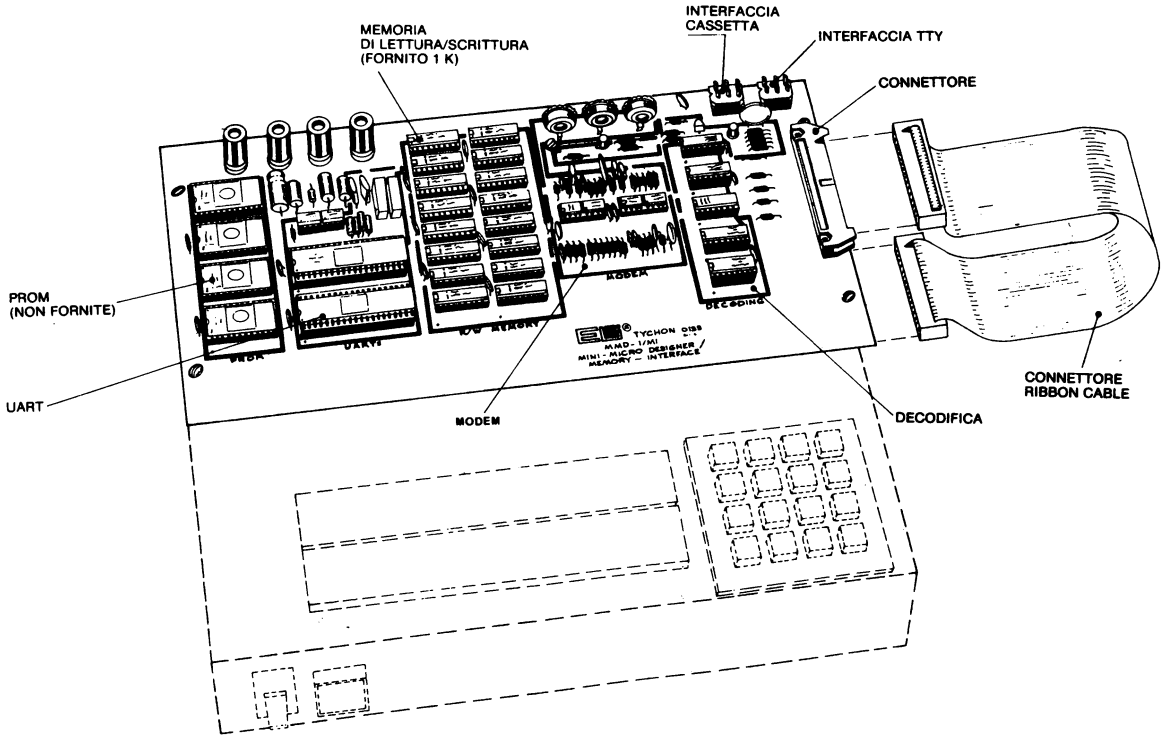

Figura A5-12. Piastra di interfaccia della memoria M1 che si adatta al microcomputer MMD-1.

Sebbene non ne discuteremo qui, è possibile estendere le capacità dell'MMD-1 tramite una piastra interfaccia di memoria M1, che viene posizionata sul microcomputer MMD-1 come mostra la Figura A5-12. Tale piastra vi permette di aggiungere 1 K di EPROM 1702A, 2 K di memoria di lettura/scrittura 8111-2, un'interfaccia per cassetta e un'interfaccia per telescrivente. In Figura A5-13 è rappresentato lo schema a blocchi della piastra. Per ulteriori dettagli, contattare la E. & L. Instruments, Inc, oppure la Microlem S.p.A., rappresentante in Italia della E. & L. Instruments.

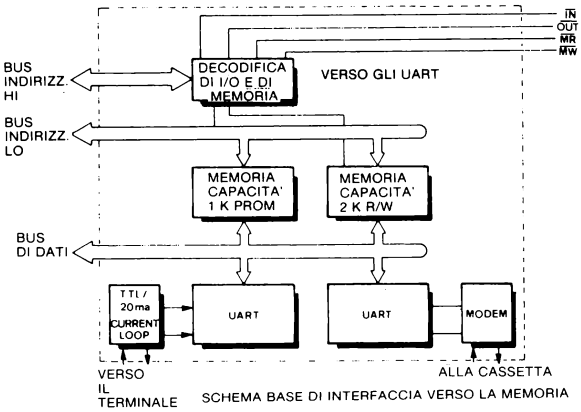

SCHEMA BASE DI INTERFACCIA VERSO LA MEMORIA

Figura A5-13. Schema a blocchi della piastra di interfaccia di memoria M1. La comunicazione fra il microcomputer e la cassetta o la telescrivente è in codice ASCII seriale asincrono. La conversione da parallelo in serie è attuata usando una coppia di chip UART.

COME OPERA KEX

Il software della tastiera (Keyboard Executive software) è contenuto in una sola EPROM 1702A nella locazione stabilita per IC15 sul microcomputer MMD-1. Nelle pagine seguenti troverete un listing al riguardo. Descrivendo come opera KEX, citeremo l'articolo di J.A. Titus, dalla rivista Radio-Eletronics del Giugno 1976.

"Il software della KEX è contenuto in una sola PROM 1702A nella locazione scelta per IC15. Questa contiene tutto il software necessario per operare sulla tastiera e sui display a LED, costituenti il nostro pannello frontale controllato da software, dato che i tasti e i LED eseguono funzioni determinate dal software KEX".

"In qualunque momento venga premuto il tasto R, la CPU 8080A inizierà ad eseguire il programma dalla locazione 0. Guardando il listing del programma KEX, vedrete che immediatamente dopo aver iniziato alla locazione 0, le istruzioni fanno sì che il computer salti alla posizione HI = 000, LO = 070 (HI = 000 per tutto il programma kex) dove iniziano il programma puntando sul primo indirizzo di memoria R/W (003 000).

L'indirizzo e i dati in quella locazione sono visualizzati sulle tre porte di uscita. Ciò avviene fra POINTA e POINTC nel programma. Il software fra POINTC e POINTD eseguirà i compiti necessari per inserire nuovi dati dalla tastiera e spostare i dati sui LED. Lo spostamento viene fatto dentro l'8080A, con instruzioni opportune. Fare questo con l'hardware richiederebbe molti più circuiti integrati, ma occupa relativamente pochi passi di software."

"Le routine POINTD, POINTE, POINTF e POINTG costituiscono quello che è chiamato un decodificatore di comandi. Il software decodifica la pressione di un tasto in azioni reali. Premendo H o L fa sì che i dati vengano memorizzati temporaneamente nell'8080A ed il valore di tasti numerici è posto in uscita sul set HI o LO dei LED. Il tasto S fa sì che i dati nuovi o in corso vengano rimessi nella locazione di memoria in corso. La pressione del tasto G fa sì che il computer usi gli indirizzi HI e LO come punto d'inizio per un nuovo programma".

"Le subroutine TIMEOUT e KBRD hanno dei compiti specifici. La TIMOUT farà i suoi conteggi attraverso vari loop per circa 10 millisecondi, mentre la subroutine KBRD inserirà un codice dalla tastiera. La subroutine KBRD ha alcune caratteristiche uniche che illustrano un'interessante correlazione hardware-software. I pulsanti usati nell'MMD-1 non sono esclusi da rimbalzi, in modo che quando gli switch sono aperti o chiusi, essi possono spesso riaprire o richiudere i contatti. Questo può creare confusione al computer dato che esso non è in grado di distinguere fra una chiusura reale del tasto ed un rimbalzo. Non vogliamo che il computer avverta ogni rimbalzo come pressione dei tasti, perciò vorremmo trovare un modo di filtrarli. L'insieme dei circuiti aggiuntivi che comprende latch, clock e monostabili potrebbe fare al caso nostro, ma complica il sistema. Possiamo anche realizzare l'eliminazione dei rimbalzi per mezzo del software."

"La subroutine KBRD riconoscerà qualunque pressione dei tasti, ma non inserirà il codice dei tasti se non dopo essere sicura che il tasto è premuto effettivamente. Quanto detto è realizzato aspettando dopo aver avvertito la premuta e ricontrollando poi per essere sicura che si è in pressione. Essa controlla anche quando rilasciamo un tasto per essere sicura che il tasto ha smesso di rimbalzare prima di tentare di riscontrare che viene premuto un altro tasto dall'utente.

"I segmenti software TIMOUT e KBRD sono stati organizzati come subroutine e possono essere usati nel vostro software e negli esperimenti. Ognuna di queste subroutine può essere chiamata con un'istruzione CALL, 315. La subroutine TIMEOUT non influenza nessuno dei registri o dei flag e serve solo per ritardare il flusso del software di 10 ms."

"Una distinzione importante fra i processori 8008 e 8080 stà nell'uso delle subroutine. Nell'8008, gli indirizzi di ritorno erano memorizzati nell'8008 stesso. Nell'8080, questi indirizzi sono memorizzati in una locazione della memoria R/W. Questa è chiamata area "STACK". In qualunque momento si usa una subroutine, noi possiamo eseguirla e poi ritornare indietro al normale flusso di programma. Questi indirizzi di rientro sono molto importanti per il computer dato che forniscono l'unica istruzione di rientro fra la subroutine e il programma principale. Se vogliamo memorizzarli in una locazione di memoria R/W, il computer deve sapere dove si trova questa area di memorizzazione, se è in grado di usare correttemente gli indirizzi. Nel software KEX, quest'area viene presettata come la parte alta della memoria R/W con istruzioni alle locazioni 070, 071 e 072. L'istruzione LXI SP carica un registro "stack pointer" interno all'8080 a HI = 004 e LO = 000.

TABLE II—KEYBOARD EXECUTIVE (KEX) PROGRAM

```
                          *000 000
000 000  303              JMP
000 001  070              START
000 002  000              0

                          /JUMP UP TO R/W MEMORY TO
                           BE USED BY RESTARTS &
                           VECTORED INTERRUPTS
                          *000 010
000 010  303              JMP
000 011  010              010
000 012  003              003
                          *000 020
000 020  303              JMP
000 021  020              020
000 022  003              003
                          *000 030
000 030  303              JMP
000 031  030              030
000 032  003              003
                          *000 040
000 040  303              JMP
000 041  040              040
000 042  003              003
                          *000 050
000 050  303              JMP
000 051  050              050
000 052  003              003
                          *000 060
000 060  303              JMP
000 061  060              060
000 062  003              003

                          /BEGINNING OF MAIN PROGRAM
                          *000 070
000 070  061  START,      LXISP    /SET STACK POINTER
                                    TO TOP OF R/W MEM.
000 071  000              000
000 072  004              004
000 073  041              LXIH     /INITIAL VALUE FOR
                                    H & L
000 074  000              000
000 075  003              003
000 076  116  POINT A     MOVCM    /LOAD MEM DATA INTO
                                    TEMP DATA BUFFER
000 077  174              MOVAH    /OUTPUT HI TO LED'S
000 100  323              OUT
000 101  001              001
000 102  175              MOVAL    /OUTPUT LOW TO
                                    LED'S
000 103  323              OUT
000 104  000              000
000 105  171  POINT B,    MOVAC    /OUTPUT TEMP. DATA
                                    BUFFER DATA TO
                                    LED'S
000 106  323              OUT
000 107  002              002
000 110  315  POINT C,    CALL    /WAIT & INPUT NEXT
                                    KEY CLOSURE
000 111  315              KBRD
000 112  000              0
000 113  376              CPI
000 114  010              010
000 115  322              JNC      /JUMP IF KEY WAS <
                                    010
000 116  134              POINT D /(0-7, OCTAL
                                    DIGIT)
000 117  000              0
000 120  107              MOVBA    /SAVE KEY CODE
000 121  171              MOVAC    /GET OLD VALUE
000 122  027              RAL      /ROTATE 3 TIMES
000 123  027              RAL
000 124  027              RAL
000 125  346              ANI      /MASK OUT LEAST
                                    SIG. OCTAL DIGIT
000 126  370              370
000 127  260              ORAB     /OR IN NEW OCTAL
                                    DIGIT
000 130  117              MOVCA    /PUT NEW DATA
                                    BACK INTO BUFFER
000 131  303              JMP
000 132  105              POINT B
000 133  000              0
000 134  376  POINT D,    CPI
000 135  011              011      /"L" KEY
000 136  302              JNZ      /JUMP IF NOT AN "L"
000 137  145              POINT E
000 140  000              0
000 141  151              MOVLC    /PUT BUFFER DATA
                                    IN L
000 142  303              JMP
000 143  076              POINT A
000 144  000              0
000 145  376  POINT E,    CPI
000 146  010              010      /"H" KEY
000 147  302              JNZ      /JUMP IF NOT AN "H"
000 150  156              POINT F
000 151  000              0
000 152  141              MOVHC    /PUT BUFFER DATA
                                    IN H
000 153  303              JMP
000 154  076              POINT A
000 155  000              0
000 156  376  POINT F,    CPI
000 157  013              013      /"S" KEY
000 160  302              JNZ      /JUMP IF NOT "S"
000 161  170              POINT G
000 162  000              0
000 163  161              MOVMC    /PUT TEMP. DATA
                                    INTO MEMORY
000 164  043              INHX     /INCREMENT H & L
000 165  303              JMP
000 166  076              POINT A
000 167  000              0
000 170  376  POINT G,    CPI
000 171  012              012      /"G" KEY
000 172  302              JNZ      /JUMP IF NOT "G"
000 173  110              POINT C
000 174  000              0
000 175  351              PCHL    /GO EXECUTE PGM
                                    POINTED TO BY
                                    H & L

                          /THIS 10 MSEC DELAY
                           DISTURBS NO REGISTERS OR
                           FLAG
                          *000 277
000 277  365  TIMOUT,     PUSHPSW /SAVE REGISTERS
000 300  325              PUSHD
                          LXID     /LOAD D & E WITH
                                    VALUE TO BE
000 301  021              DECREMENTED
000 302  046              046
000 303  001              001
000 304  033  MORE,       DCXD     /JUMP IN THIS
                                    LOOP UNTIL
000 305  172              MOVAD    /D & E ARE BOTH
                                    ZERO
000 306  263              ORAE
000 307  302              JNZ
000 310  304              MORE
000 311  000              0
000 312  321              POPD
000 313  361              POPPSW   /RESTORE
                                    REGISTERS
000 314  311              RET

                          /THE KBRD ROUTINE
                           DEBOUNCES KEY CLOSURES
                          /AND TRANSLATES KEY CODES
```

```
                        /FLAGS AND REG A ARE
                         CHANGED
                        /A0-A3 = CODE; A4-A7 =
                         0000
000 315  333  KBRD,     IN        /INPUT FROM
                                   KEYBOARD
                                   ENCODERS
000 316  000            000
000 317  267            ORAA      /SET FLAGS
000 320  372            JM        /JUMP BACK IF LAST
                                   KEY NOT RELEASED
000 321  315            KBRD
000 322  000            0
000 323  315            CALL      WAIT 10 MSEC
000 324  277            TIMOUT
000 325  000            0
000 326  333  FLAGCK,   IN
000 327  000            000
000 330  267            ORAA
000 331  362            JP        /JUMP BACK TO WAIT
                                   FOR A NEW
000 332  326            FLAGCK    /KEY TO BE PRESSED
000 333  000            0
000 334  315            CALL      /WAIT 10 MSEC FOR
                                   BOUNCING
000 335  277            TIMOUT
000 336  000            0
000 337  333            IN
000 340  000            000
000 341  267            ORAA
000 342  362            JP        /JUMP BACK IF NEW
                                   KEY NOT STILL
000 343  326            FLAGCK    /PRESSED (FALSE
                                   ALARM)
000 344  000            0
000 345  346            ANI       /MASK OUT ALL BUT
                                   KEY CODE
000 346  017            017
000 347  345            PUSHH     /SAVE H & L
000 350  046            MVIH      /ZERO H REG
000 351  000            000
000 352  306            ADI       /ADD THE ADDRESS
                                   OF THE BEGINNING
000 353  360            360       /OF THE TABLE TO
                                   THE KEY CODE
000 354  157            MOVLA     /
000 355  176            MOVAM     /FETCH NEW VALUE
                                   FROM TABLE
000 356  341            POPH      /RESTORE H & L
000 357  311            RET

                        /THIS TRANSLATION TABLE
                         CONVERTS THE CODE
                        /GENERATED BY KEY CLOSURES
                         TO THE CODE
                        /USED BY THE MAIN KEX
                         PROGRAM
000 360  000  TABLE,    000
000 361  001            001
000 362  002            002
000 363  003            003
000 364  004            004
000 365  005            005
000 366  006            006
000 367  007            007
000 370  013            013       /S
000 371  000            000       /THIS CODE CAN'T
                                   BE GENERATED
000 372  017            017       /C
000 373  012            012       /G
000 374  010            010       /H
000 375  011            011       /L
000 376  015            015       /A
000 377  016            016       /B
```

This listing of the Keyboard Executive (KEX) is courtesy of Radio-Electronics magazine, a Gernsback publication.

Dato che il registro stack pointer è decrementato per puntare su una nuova locazione prima che venga memorizzato quanche cosa, la prima locazione dello stack sarà HI = 003, LO = 377. Controllate i vostri numeri binari a 16 bit se ciò vi sembra un pò confuso.

"Potete usare lo stack come lo organizza KEX (generalmente è una buona idea) o potete mettere il vostro stack in qualunque punto vogliate, usando l'istruzione LXISP. Ricordate di evitare l'area dello stack quando scrivete i vostri programmi. Ricordatevi inoltre che non potete mettere lo stack in un'area di memoria non esistente o in PROM.

COME OPERA IL COMPUTER

Vi rimandiamo al Capitolo N. 4 per una descrizione di come opera il microcomputer MMD-1. Brevemente, potete inserire i programmi dalla tastiera, esaminare i contenuti della memoria di lettura/scrittura o della EPROM, eseguire i programmi dell'8080 che sono all'interno della memoria del microcomputer e mettere in uscita le informazioni sulle tre porte di uscita. Fare tutto ciò richiede un programma memorizzato in uno dei chip EPROM 1702A, nel Blocco 0 per essere precisi. Questo chip pre-programmato, come già detto, è chiamato KEX. Quando fate partire il microcomputer 8080, prima premete il tasto RESET (R) e il microcomputer va alla locazione di memoria 0000000000000000_2, altrimenti conosciuta come locazione 0 o HI = 000 e LO = 000. A questa locazione di memoria, il chip 8080 trova la prima istruzione che deve eseguire. Da questo punto in avanti, esiste una serie di istruzioni che funzionano come un programma di lancio iniziale per permettervi di far funzionare il microcomputer. Il programma di lancio iniziale, elencato molte pagine indietro, è solo uno dei programmi possibili. A seconda dell'uso del vostro microcomputer, potete scrivere programmi di lancio iniziale per inserire i dati da una tastiera ASCII, una telescrivente, un terminale CRT, o un nastro a cassetta. Il programma di lancio iniziale potrebbe contenere subroutine per lo scambio dei dati fra il microcomputer e lettori/perforatori o floppy disks. Descrivere tali modifiche del software va al di là dello scopo di questa Appendice. È sufficiente sapere che dovreste essere in grado di sviluppare tale software quando avete completato questo Bugbook.

L. 19.000

Cod. 006A

Il dott. *Peter R. Rony* è professore al Dipartimento di Ingegneria Chimica al Virginia Polytechnic Institute & State University. Rivolge molta attenzione all'elettronica digitale ed ai microcomputer da quando essi occupano un ruolo sempre più considerevole nel campo del controllo di processo. E' coautore di molti libri della Blacksburg Continuing Education Series TM·e di articoli mensili sull'interfacciamento dei microcomputer che appaiono sulle riviste american Laboratory, Computer Design, Ham Radio Magazine, la rivista tedesca Electroniker, la rivista italiana Elettronica Oggi e altre riviste americane ed europee.

3

ESPERIMENTI con TTL e 8080A

VOLUME 2 - ELETTRONICA DIGITALE, TECNICHE DI PROGRAMMAZIONE E INTERFACCIAMENTO DEI MICROCOMPUTER

P. R. RONY

GRUPPO EDITORIALE JACKSON